Q SLIDE

SISTEMA DESLIZANTE



Obra en ejecución

ROMINIO

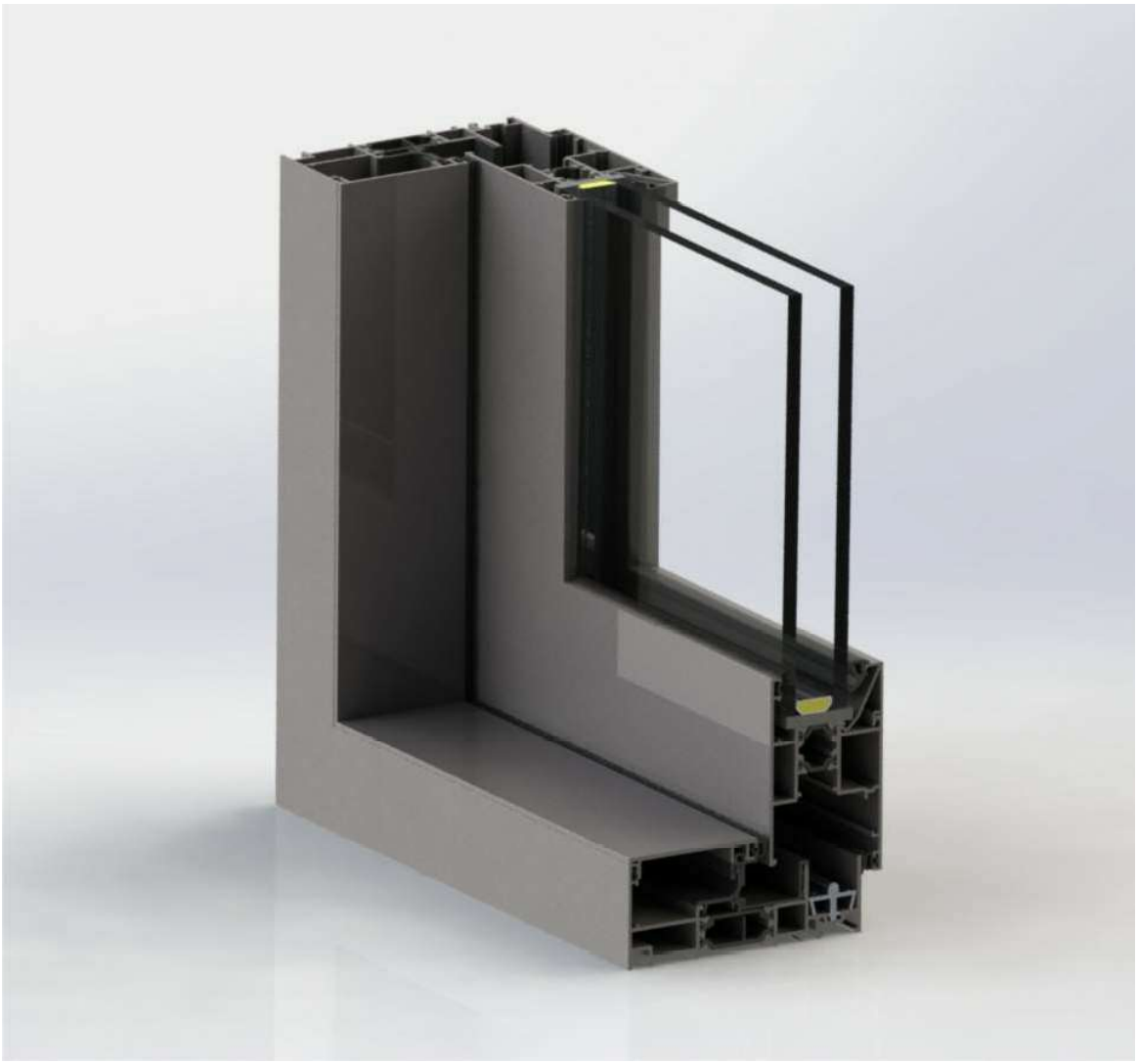

Los datos contenidos en este catálogo son meramente indicativos, Qsystems se reserva el derecho a realizar cambios sin previo aviso de carácter técnico o constructivo

INDICE

1_ Características técnicas de la serie

2_ Accesorios y juntas

3_ Relación de perfiles

4_ Perfiles

5_ Tabla de acristalamiento

6_ Nudos

7_Lista de corte

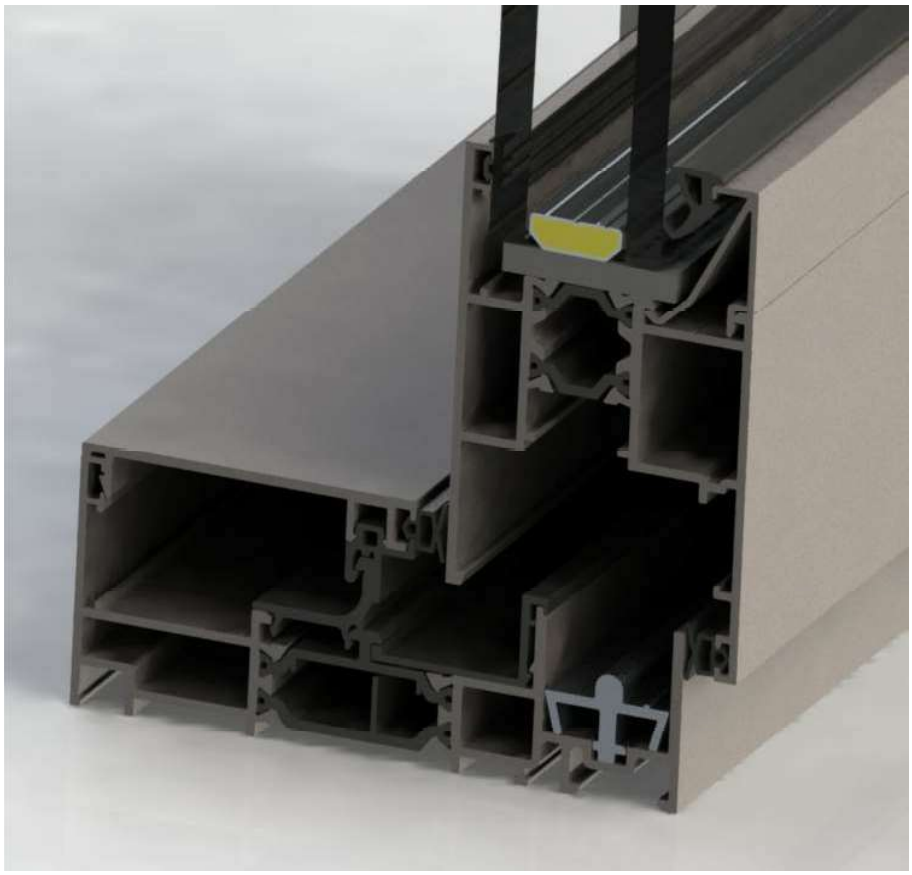

Los datos contenidos en este catálogo son meramente indicativos, Qsystems se reserva el derecho a realizar cambios sin previo aviso de carácter técnico o constructivo

Sistema QSlide

Sistema practicable deslizante con RPT de 110 mm.

Características del sistema

Sistema practicable deslizante con rotura térmica de alto rendimiento térmico y acústico y elevada hermeticidad.
El sistema QSlide, que integra el herraje inteligente ROTO Patio Inowa, permite un peso máximo por hoja de 400 kg y una elevada seguridad antirrobo con clase de resistencia RC2 gracias al herraje perimetral con puntos de cierre activos.

El sistema QSlide permite la aplicación de doble acristalamiento de alto rendimiento con el fin de cumplir con los requisitos de aislamiento térmico y acústico.

Perfiles de aluminio

Perfiles de aluminio extruidos en aleación 6063 según UNE 38337 o aleación 6060 según UNE 38350 y tratamiento T5.
Rotura térmica obtenida mediante la inserción de varillas de poliamida 6.6 reforzada con un 25% de fibra de vidrio de TECHNOFORM de 35 mm en marcos y de 18 mm en hojas.
Espesor medio de perfiles de aluminio de 1,6 mm.

Marcos

Marco de dos carriles con sección de 110 mm.
Marcos ensamblados con escuadra de fundición y de alineamiento en inox para la correcta unión de los ingletes.
Guía de deslizamiento inferior en aluminio en acabado anodizado plata mate.

Hojas

Hojas móviles con sección de 53 mm.
Hojas ensambladas con escuadra de fundición y de alineamiento para la correcta unión de los ingletes.
Estanqueidad asegurada a través de juntas en EPDM y felpudo tipo Trifin o Fin Seal con laminas intermedias.
Acristalamiento de vidrio doble de 6 a 36 mm.

Dimensiones y aperturas

Dimensión de hoja mínima y máxima: 600 mm a 3000 mm (L); 710 mm a 3600 mm (H).
Peso máximo de 200 kilos por hoja con herraje estándar y hasta 400 kilos por hoja con el reforzado.
Posibilidades de apertura de 2, 3 o 4 hojas.
Integridad de estanqueidad asegurada a través de junta en EPDM.

Clasificaciones

Sistema certificado por ENSATEC laboratorio notificado nº 1668 para pruebas de ensayo inicial de tipo (ITT) según los requisitos definidos en la norma UNE-EN 14351-1:2006+A2:2016, "Ventanas y puertas. Norma de producto, características de prestación".

Categorías alcanzadas por el sistema QSlide en tipología 1 hoja móvil +1 hojas fija 2225 x 2225 mm:

1. Permeabilidad al aire: CLASE 4 (según EN 12207:2017)
2. Estanqueidad al agua: CLASE 9A (según EN12208:2000)
3. Resistencia al viento: CLASE C3 (según EN 12210:2017)

Coeficiente de transmisión térmica U_w desde 1,0 W/m^{2}K según norma UNE-EN ISO 10077-2:2017

- consultar tipología, dimensión y vidrio

Zonas de cumplimiento del CTE : α A B C D E

- en función de la transmitancia del vidrio

Atenuación acústica hasta Rw ≤ 38 dB

Los datos contenidos en este catálogo son meramente indicativos, Qsystems se reserva el derecho a realizar cambios sin previo aviso de carácter técnico o constructivo

CORREDERA ELEVABLE QSYSTEMS QSlide, con rotura de puente térmico

Ud. de ventana o balconera practicable deslizante de la serie **QSlide** de **QSYSTEMS**, de 2, 3 o 4 hojas con rotura de puente térmico mediante varillas aislantes de poliamida 6.6 reforzadas con 25 % de fibra de vidrio de 35 mm en marcos y de 18 mm en hojas, realizada con perfiles de aluminio extruido en aleación 6063 según UNE 38337 o aleación 6060 según UNE 38350 y tratamiento T5.

Aluminio acabado anodizado según la marca de calidad QUALANOD, con un espesor mínimo de ..... (15-20-25) micras, color ..... o aluminio acabado lacado según el sello de calidad QUALICOAT (espesor de la capa de pintura poliéster mínimo 60 micras) , color RAL.....

La ventana o balconera está compuesta por perfiles de marco tubular de módulo 110 mm, el ensamblaje se realiza a corte a inglete y la fijación mediante doble escuadra de bloqueo de fundición. Drenaje en el raíl inferior por mecanización, con deflectores antirreflujo.
Perfil de hoja tubular de módulo 53 mm, con ensamble a corte a inglete y fijación con doble escuadra de bloqueo.

Perfil central sujeto a marco mediante piezas de unión de aluminio extruido atornilladas al perfil de travesaño.

El accionamiento se realiza mediante herrajes deslizante que permiten un fácil e inteligente desplazamiento de la hoja, con grandes pesos de hasta 250 kilos por hoja y dimensiones de hasta 2,00 metros de longitud y 2,50 metros en altura por hoja. En posición abierta la hoja permite una aireación controlada al no existir contacto de la junta con el marco. En posición cerrada ofrece una perfecta estanqueidad en todo el perímetro al actuar las juntas comprimidas por la acción de cierre perpendicular al marco. Puede incorporar puntos de cierre adicionales verticales en hojas según el gráfico de dimensiones máximas recomendadas por el fabricante de la serie.

La estanqueidad se consigue mediante doble junta de EPDM calidad marina y doble felpa con lámina central.

Acristalada con doble y triple vidrio con cámara aislante .../.../... (vidrio exterior/cámara/vidrio interior) con sello de calidad, fijado mediante junquillo interior recto o curvo, colocado sobre calzos elásticos, con junta de EPDM calidad marina.

Clasificación de la carpintería:
Permeabilidad al aire CLASE 4 (según EN 12207:2017)
Estanqueidad al agua CLASE 9A (según EN 12208:2000)
Resistencia al viento CLASE C3 (según EN 12210:2017)

coeficiente de transmisión térmica de marco U_f = 2,8 W/m²K con espumas
y U_f = 3,1 W/m²K sin espumas (según EN ISO 10077-2:2017) .

La ventana/balconera estará colocada sobre premarco de aluminio anclado a la obra de fábrica, aislada con espuma de poliuretano y sellada al exterior con un cordón de silicona con sección mínima de 3x3 mm. Rematada con tapajuntas perimetral interior en perfil de aluminio con el mismo acabado que la ventana/balconera.

Todo ello según detalles de proyecto, totalmente acabada y rematada y con p.p. de medios auxiliares para la realización de la obra.

Los datos contenidos en este catálogo son meramente indicativos, Qsystems se reserva el derecho a realizar cambios sin previo aviso de carácter técnico o constructivo

COEFICIENTE DE TRANSMITANCIA TÉRMICA

SOLUCIÓN EF+

Uf = 2,9 W/m^{2}K

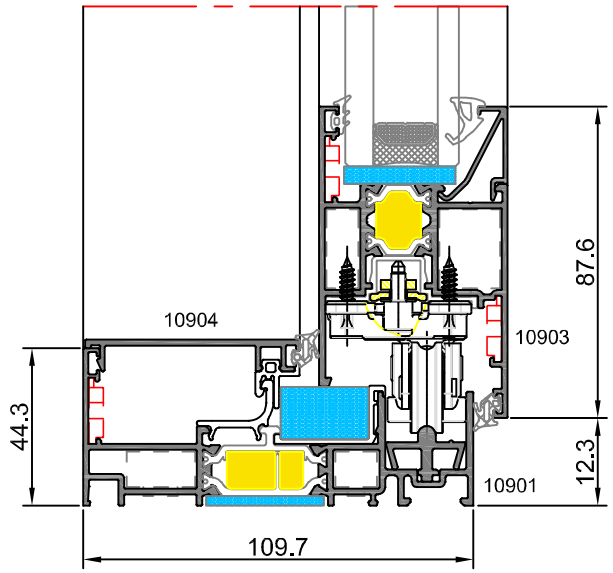

COEFICIENTE DE TRANSMITANCIA TÉRMICA

SOLUCIÓN BASICA

Uf = 3,1 W/m^{2}K

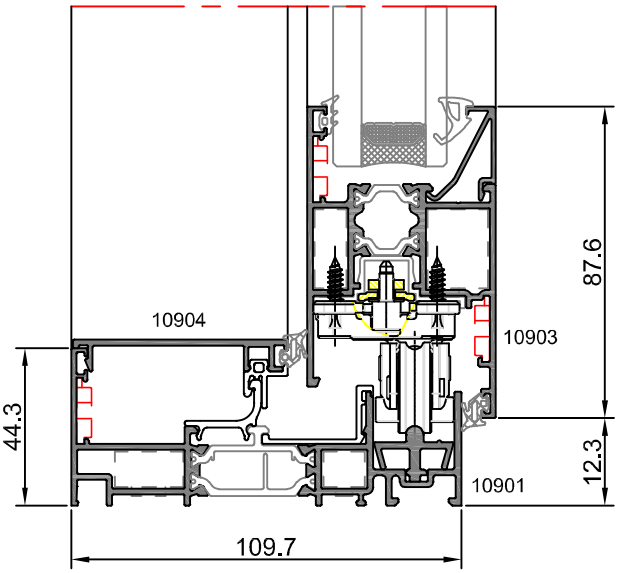

Cálculo de transmitancia térmica (Uw) para ventana de dos hojas con dimensiones 1500x2200

			VIDRIO DOBLE					VIDRIO TRIPLE			
			Ug [W/m2K]						Ug [W/m2K]		
SOLUCION EF +	INTERCALARIO VIDRIO	Ψg [W/mK]	2.0	1.6	1.3	1.1	0.9	Ψg [W/mK]	0.9	0.7	0.5
	ALUMINIO	0.110	2.7	2.4	2.2	2.0	1.9	0.110	1.9	1.7	1.6
	SPACER M TECHNOFORM	0.049	2.5	2.2	2.0	1.8	1.7	0.044	1.7	1.5	1.4
	SPACER PRECISION TECHNOFORM	0.036	2.5	2.2	1.9	1.8	1.7	0.031	1.6	1.5	1.3

			VIDRIO DOBLE					VIDRIO TRIPLE			
			Ug [W/m2K]						Ug [W/m2K]		
SOLUCION BASICA	INTERCALARIO VIDRIO	Ψg [W/mK]	2.0	1.6	1.3	1.1	0.9	Ψg [W/mK]	0.9	0.7	0.5
	ALUMINIO	0.110	2.8	2.5	2.3	2.1	1.9	0.110	1.9	1.8	1.6
	SPACER M TECHNOFORM	0.049	2.6	2.3	2.1	1.9	1.7	0.044	1.7	1.6	1.4
	SPACER PRECISION TECHNOFORM	0.036	2.6	2.2	2.0	1.9	1.7	0.031	1.7	1.5	1.4

Los datos contenidos en este catálogo son meramente indicativos, Qsystems se reserva el derecho a realizar cambios sin previo aviso de carácter técnico o constructivo

COEFICIENTE DE TRANSMITANCIA TÉRMICA

SOLUCIÓN EF+

Uf = 2,9 W/m²K

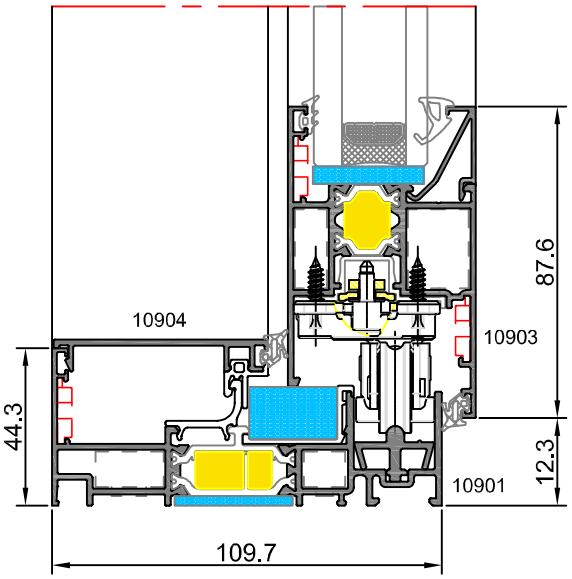

COEFICIENTE DE TRANSMITANCIA TÉRMICA

SOLUCIÓN BASICA

Uf = 3,1 W/m²K

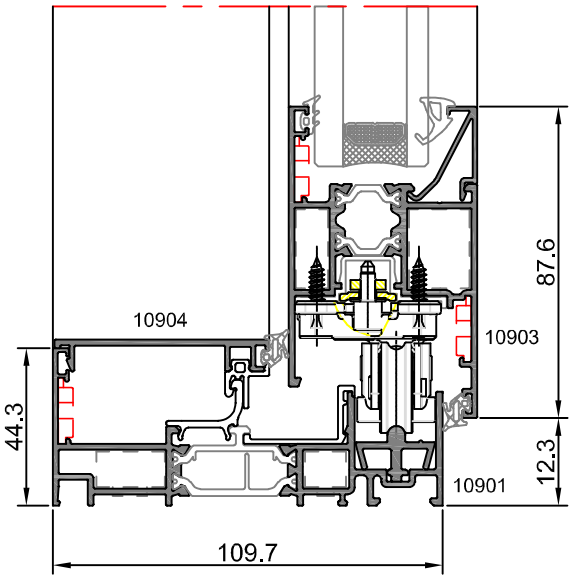

Cálculo de transmitancia térmica (Uw) para ventana de dos hojas con dimensiones 4000x2500

			VIDRIO DOBLE					VIDRIO TRIPLE			
			Ug [W/m2K]						Ug [W/m2K]		
SOLUCION EF +	INTERCALARIO VIDRIO	Ψg [W/mK]	2.0	1.6	1.3	1.1	0.9	Ψg [W/mK]	0.9	0.7	0.5
	ALUMINIO	0.110	2.4	2.1	1.8	1.6	1.5	0.110	1.5	1.3	1.1
	SPACER M TECHNOFORM	0.049	2.3	2.0	1.7	1.5	1.4	0.044	1.4	1.2	1.0
	SPACER PRECISION TECHNOFORM	0.036	2.3	2.0	1.7	1.5	1.3	0.031	1.3	1.2	1.0

			VIDRIO DOBLE					VIDRIO TRIPLE			
			Ug [W/m2K]						Ug [W/m2K]		
SOLUCION BASICA	INTERCALARIO VIDRIO	Ψg [W/mK]	2.0	1.6	1.3	1.1	0.9	Ψg [W/mK]	0.9	0.7	0.5
	ALUMINIO	0.110	2.5	2.1	1.9	1.7	1.5	0.110	1.5	1.3	1.1
	SPACER M TECHNOFORM	0.049	2.4	2.0	1.7	1.6	1.4	0.044	1.4	1.2	1.0
	SPACER PRECISION TECHNOFORM	0.036	2.3	2.0	1.7	1.6	1.4	0.031	1.4	1.2	1.0

Los datos contenidos en este catálogo son meramente indicativos, Qsystems se reserva el derecho a realizar cambios sin previo aviso de carácter técnico o constructivo

Clasificación deformación según UNE-EN 12210:2000
hoja (Ix = 45,40 cm^4)

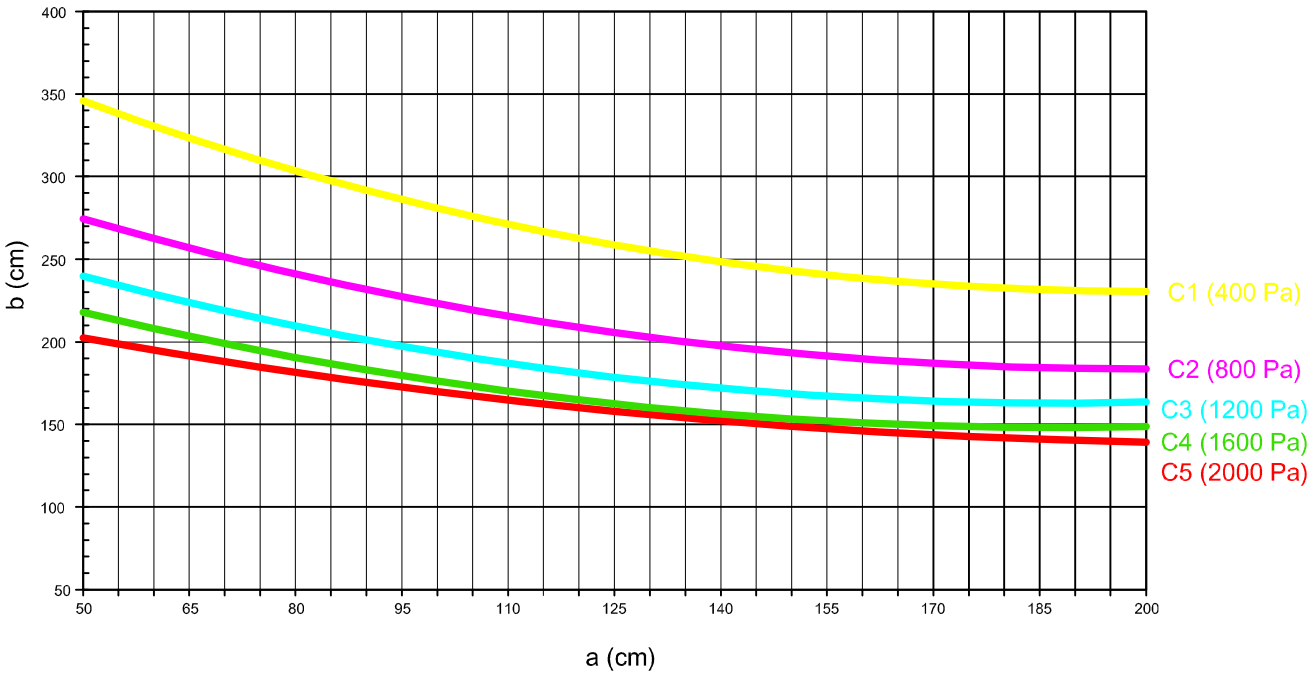

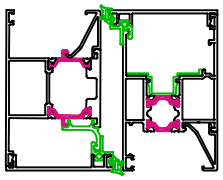

Escala 1:4

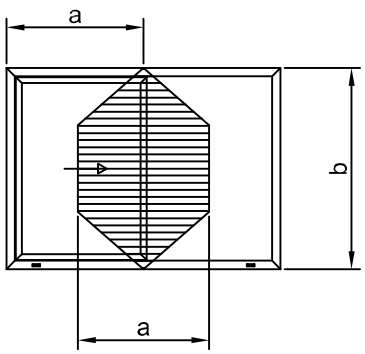

Clasificación de la flecha relativa según norma UNE-EN 12210	
Clase	Flecha Frontal
A	< 1/150
B	< 1/200
C	< 1/300

Clasificación de la ventana según norma UNE-EN 12210	
Clase	Presión (Pa)
1	400
2	800
3	1200
4	1600
5	2000
Exxxx	xxxx

Los datos contenidos en este catálogo son meramente indicativos, Qsystems se reserva el derecho a realizar cambios sin previo aviso de carácter técnico o constructivo

Clasificación deformación según UNE-EN 12210:2000
hoja (Ix = 121,81 cm^4)

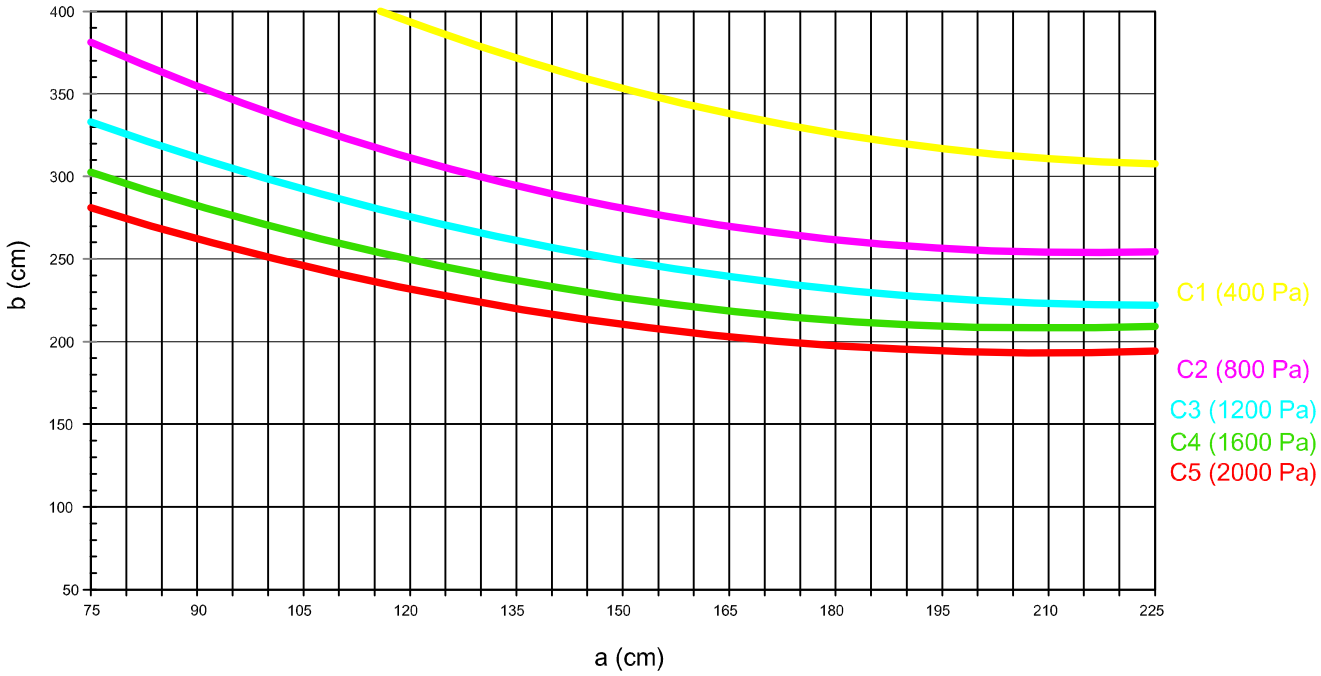

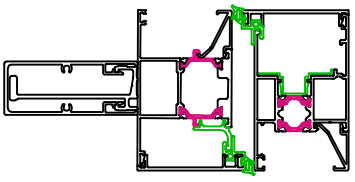

Escala 1:4

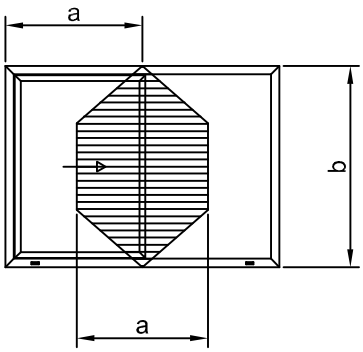

Clasificación de la flecha relativa según norma UNE-EN 12210	
Clase	Flecha Frontal
A	< 1/150
B	< 1/200
C	< 1/300

Clasificación de la ventana según norma UNE-EN 12210	
Clase	Presión (Pa)
1	400
2	800
3	1200
4	1600
5	2000
Exxxx	xxxx

Los datos contenidos en este catálogo son meramente indicativos, Qsystems se reserva el derecho a realizar cambios sin previo aviso de carácter técnico o constructivo

AISLAMIENTO ACÚSTICO SEGÚN UNE EN 14351-1:2006+A1:2011 (ANEXO B)

Vidrio (dB)	Área total ≤ 2,7 m²	2,7 m² < Área total ≤ 3,6 m²	3,6 m² < Área total ≤ 4,6 m²	4,6 m² < Área total
28(-1;-4)	31(-1;-5) 1s	30(-1;-5) 1s	29(-1;-5) 1s	28(-1;-5) 1s
29(-2;-3)	32(-1;-4) 1s	31(-1; 4) 1s	30(-1;-4) 1s	29(-1;-4) 1s
29(-2;-4)	32(-1;-5) 1s	31(-1;-5) 1s	30(-1;-5) 1s	29(-1;-5) 1s
30(-1;-2)	33(-1;-3) 1s	32(-1;-3) 1s	31(-1;-3) 1s	30(-1;-3) 1s
30(-1;-5)	33(-1;-6) 1s	32(-1;-6) 1s	31(-1;-6) 1s	30(-1;-6) 1s
31(-2;-3)	33(-1;-3) 1s	32(-1;-3) 1s	31(-1;-3) 1s	30(-1;-3) 1s
31(-1;-4)	33(-1;-4) 1s	32(-1;-4) 1s	31(-1;-4) 1s	30(-1;-4) 1s
32(-1;-3)	34(-1;-4) 1s	33(-1;-4) 1s	32(-1;-4) 1s	31(-1;-4) 1s
32(-2;-3)	34(-1;-4) 1s	33(-1; 4) 1s	32(-1;-4) 1s	31(-1;-4) 1s
32(-2;-5)	34(-1;-5) 1s	33(-1;-5) 1s	32(-1;-5) 1s	31(-1;-5) 1s
33(-1;-3)	34(-1;-3) 1s	33(-1;-3) 1s	32(-1;-3) 1s	31(-1;-3) 1s
33(-2;-5)	34(-1;-4) 1s	33(-1;-4) 1s	32(-1;-4) 1s	31(-1;-4) 1s
33(-2;-5)	34(-1;-4) 1s	33(-1;-4) 1s	32(-1;-4) 1s	31(-1;-4) 1s
34(-1;-2)	35(-1;-3) 2s	34(-1;-3) 2s	33(-1;-3) 2s	32(-1;-3) 2s
34(-1;-3)	35(-1;-4) 1s	34(-1;-4) 1s	33(-1;-4) 1s	32(-1;-4) 1s
34(-2;-4)	35(-1;-4) 1s	34(-1;-4) 1s	33(-1;-4) 1s	32(-1;-4) 1s
34(-2;-5)	35(-1;-5) 1s	34(-1;-5) 1s	33(-1;-5) 1s	32(-1;-5) 1s
34(-2;-6)	35(-1;-5) 1s	34(-1;-5) 1s	33(-1;-5) 1s	32(-1;-5) 1s
35(-2;-5)	35(-1;-4) 1s	34(-1;-4) 1s	33(-1;-4) 1s	32(-1;-4) 1s
35(-2;-6)	35(-1;-5) 1s	34(-1;-5) 1s	33(-1;-5) 1s	32(-1;-5) 1s
35(-3;-6)	35(-1;-5) 1s	34(-1;-5) 1s	33(-1;-5) 1s	32(-1;-5) 1s
36(-1;-2)	36(-1;-3) 2s	35(-1;-3) 2s	34(-1;-3) 2s	33(-1;-3) 2s
36(-2;-4)	36(-1;-4) 2s	35(-1;-4) 2s	34(-1;-4) 2s	33(-1;-4) 2s
36(-2;-5)	36(-1;-5) 2s	35(-1;-5) 2s	34(-1;-5) 2s	33(-1;-5) 2s
36(-2;-6)	36(-1;-5) 2s	35(-1;-5) 2s	34(-1;-5) 2s	33(-1;-5) 2s
36(-3;-7)	36(-1;-6) 2s	35(-1;-6) 2s	34(-1;-6) 2s	33(-1;-6) 2s
37(-2;-5)	36(-1;-4) 2s	35(-1;-4) 2s	34(-1;-4) 2s	33(-1;-4) 2s
37(-3;-7)	36(-1;-5) 2s	35(-1;-5) 2s	34(-1;-5) 2s	33(-1;-5) 2s
38(-1;-5)	37(-1;-5) 2s	36(-1;-5) 2s	35(-1;-5) 2s	34(-1;-5) 2s
38(-2;-4)	37(-1;-4) 2s	36(-1;-4) 2s	35(-1;-4) 2s	34(-1;-4) 2s
38(-1;-5)	37(-1;-5) 2s	36(-1;-5) 2s	35(-1;-5) 2s	34(-1;-5) 2s
38(-2;-6)	37(-1;-5) 2s	36(-1;-5) 2s	35(-1;-5) 2s	34(-1;-5) 2s
38(-2;-8)	37(-1;-6) 2s	36(-1;-6) 2s	35(-1;-6) 2s	34(-1;-6) 2s
39(-2;-6)	37(-1;-5) 2s	36(-1;-5) 2s	35(-1;-5) 2s	34(-1;-5) 2s
40(-2;-4)	38(-1;-4) 2s	37(-1;-4) 2s	36(-1;-4) 2s	35(-1;-4) 2s
40(-2;-5)	38(-1;-5) 2s	37(-1;-5) 2s	36(-1;-5) 2s	35(-1;-5) 2s
40(-3;-7)	38(-1;-6) 2s	37(-1;-6) 2s	36(-1;-6) 2s	35(-1;-6) 2s

Valor del aislamiento acusticopara la ventana (dB) y según superficie de muestras (m2)
1s ventana practicable sencilla: 1 sellado requerido
2s ventana practicable sencilla: 2 sellados requeridos

Nota: el valor de aislamiento de la ventana, de acuerdo con el anexo B de la n norma UNE EN 14351:2006+A1:2011, es independiente del valor C de la unidad de vidrio aislante (UVA)

Los datos contenidos en este catálogo son meramente indicativos, Qsystems se reserva el derecho a realizar cambios sin previo aviso de carácter técnico o constructivo

POSIBILIDADES DE APERTURA

PRACTICABLE DESLIZANTE

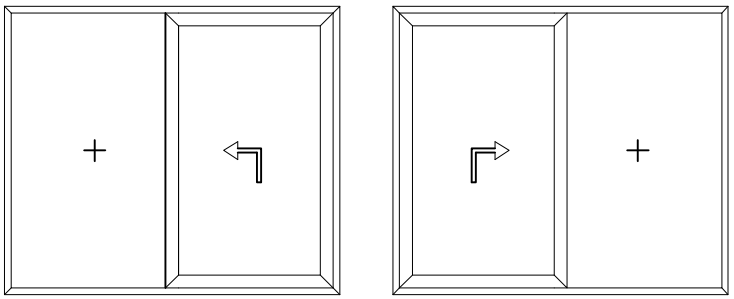

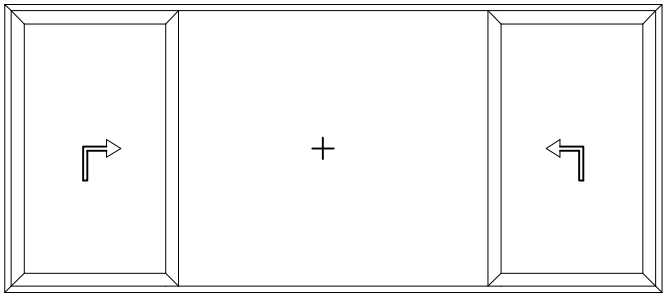

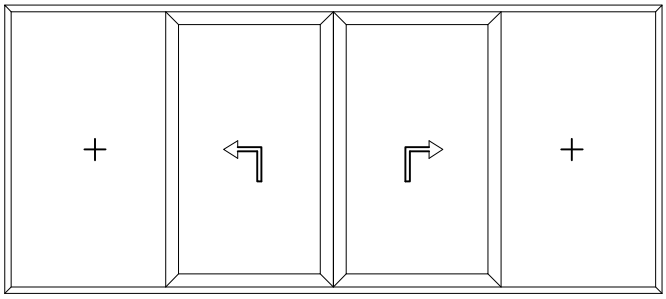

Los datos contenidos en este catálogo son meramente indicativos, Qsystems se reserva el derecho a realizar cambios sin previo aviso de carácter técnico o constructivo

DISEÑO	REFERENCIA	DESCRIPCIÓN
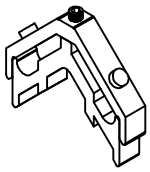	0932300	escuadra bloqueo 9 x 23 mm
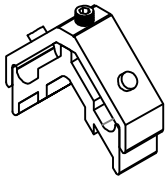	1752307	escuadra bloqueo 17 x 23 mm
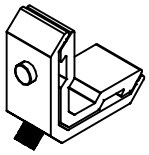	1981100	escuadra bloqueo 20 x 11 mm
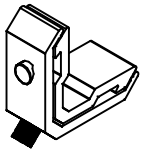	1251100	escuadra bloqueo 12 x 11 mm
	0165256	unión de T slide
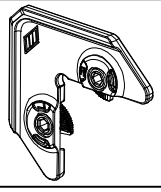	2019	escuadra de alineamiento exterior FUJI
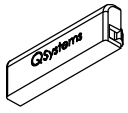	302264	tapa salida de agua
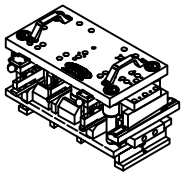	1663	TROQUEL QSLIDE

Los datos contenidos en este catálogo son meramente indicativos, Qsystems se reserva el derecho a realizar cambios sin previo aviso de carácter técnico o constructivo

DISEÑO	REFERENCIA	DESCRIPCIÓN
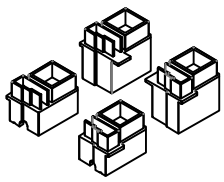	0000010	kit tapas de cierre
	1882303	perfil PVC clip tapa cruce/galce slide
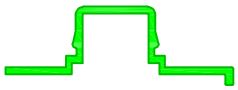	1882304	envolvente canal herraje slide
	1882305	perfil tapa canal marco slide
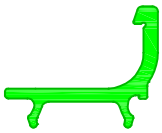	1882306	base clip tapeta marco slide
	1882307	junta perimetral hoja slide
	P2155	junta acristalamiento exterior 2,5 mm
	P2021	junta acristalamiento interior 2,5 / 3,5 mm

Los datos contenidos en este catálogo son meramente indicativos, Qsystems se reserva el derecho a realizar cambios sin previo aviso de carácter técnico o constructivo

DISEÑO	REFERENCIA	DESCRIPCIÓN
	P1987	junta acristalamiento interior 3,5 / 4,5 mm
	P805	junta acristalamiento interior 4,5 / 5,5 mm
	P1849	junta acristalamiento interior 6 / 8 mm
Roto		Kit RotoPatio Inowa
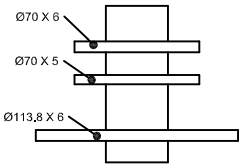	FRSLD01	Conjunto de fresas retestado
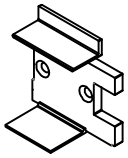	0000011	Tapa Sup/Inf cierre central Slide

Los datos contenidos en este catálogo son meramente indicativos, Qsystems se reserva el derecho a realizar cambios sin previo aviso de carácter técnico o constructivo

Referencia	Diseño	Descripción	Momentos de Inercia	
			Ix (cm⁴)	Iy (cm⁴)
10901	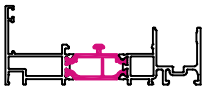	marco	4,90	79,18
10902	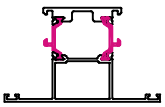	travesaño	22,03	20,29
10903	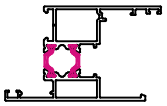	hoja	23,37	17,67
10904	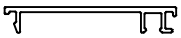	tapa de 60	-	-
10905	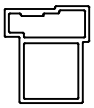	acople perfil rodadura	-	-
10909		carril rodadura	-	-
09740	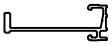	refuerzo de hoja	1,08	20,79
09741	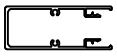	tapa para refuerzo de hoja	5,97	20,09
10906 –	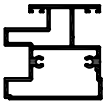	unión de cuatro hojas corredera	15.51	14.96

Los datos contenidos en este catálogo son meramente indicativos, Qsystems se reserva el derecho a realizar cambios sin previo aviso de carácter técnico o constructivo

10901

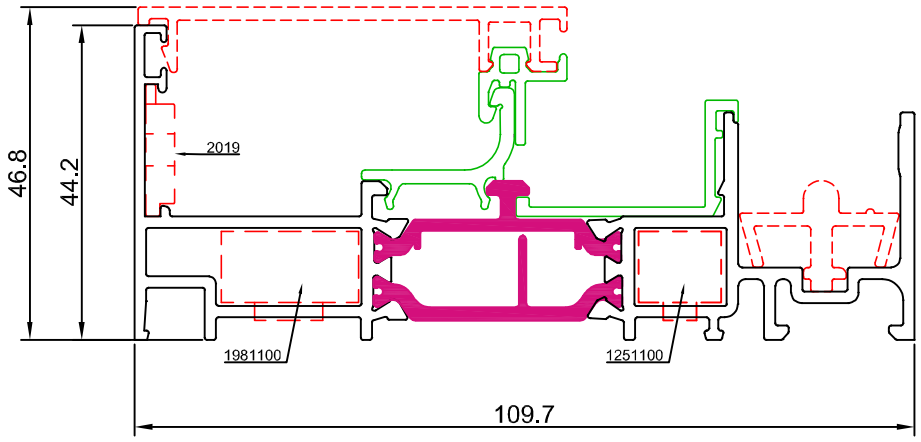

10903

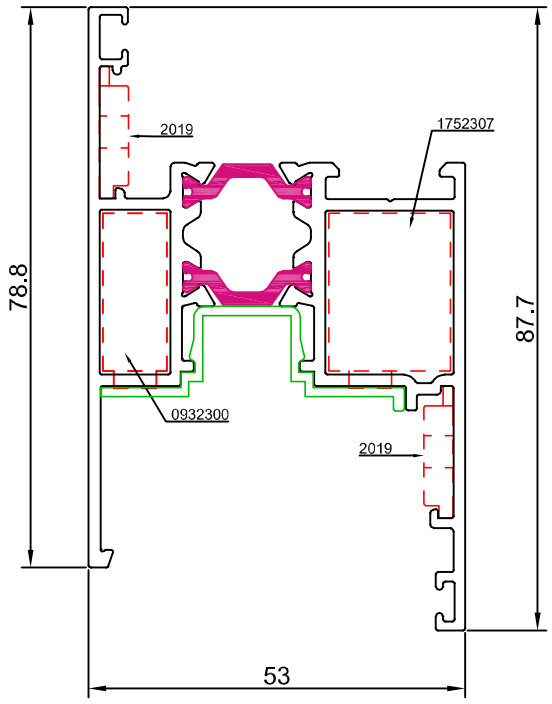

10902

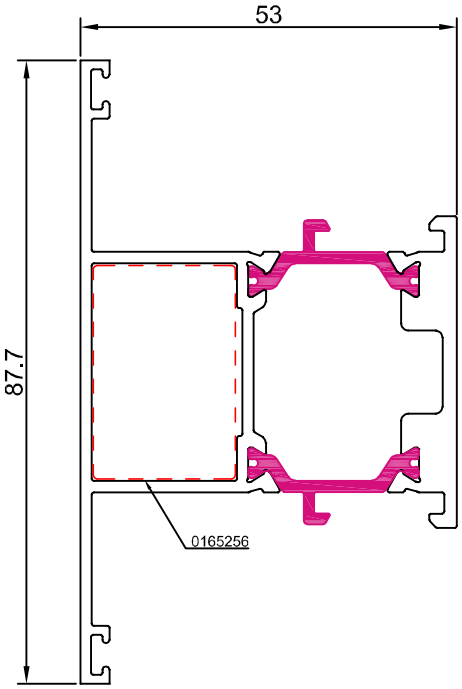

10906

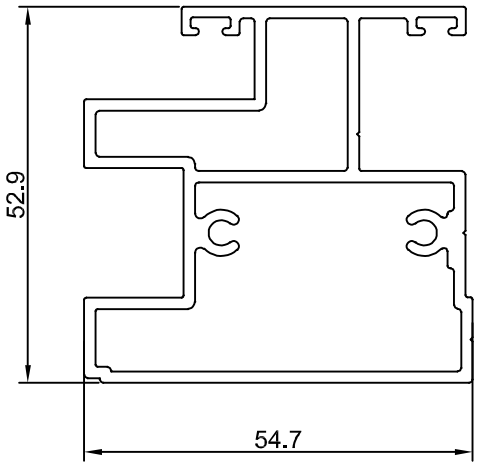

Los datos contenidos en este catálogo son meramente indicativos, Qsystems se reserva el derecho a realizar cambios sin previo aviso de carácter técnico o constructivo

10905

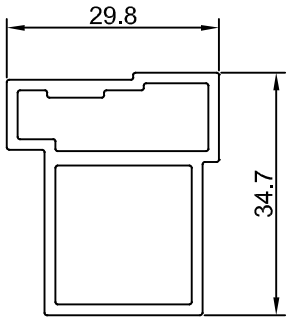

10904

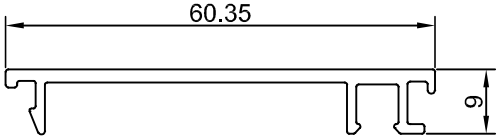

09740

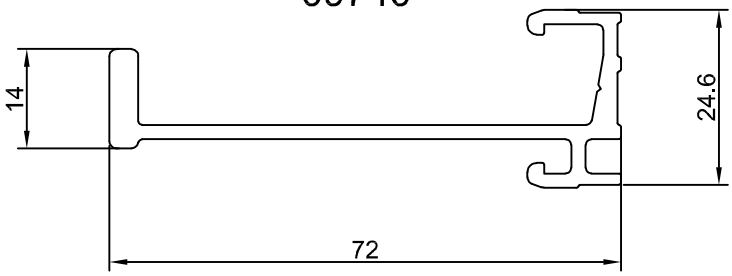

10909

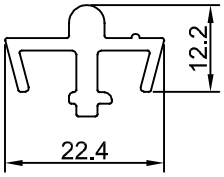

1882303

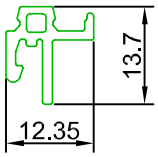

1882307



09741

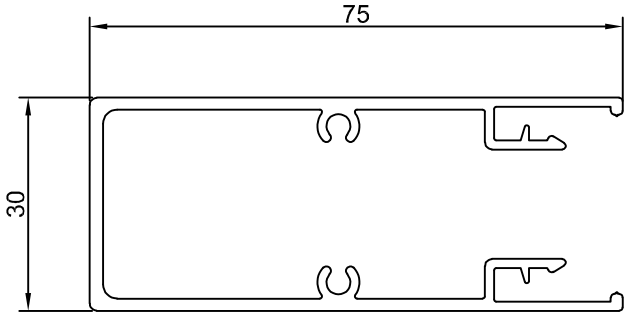

1882306

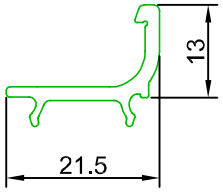

1882304

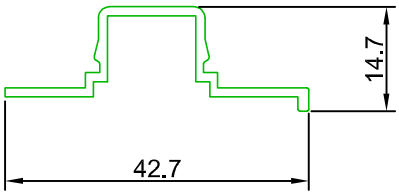

1882305

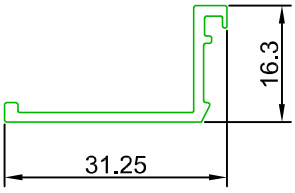

Los datos contenidos en este catálogo son meramente indicativos, Qsystems se reserva el derecho a realizar cambios sin previo aviso de carácter técnico o constructivo

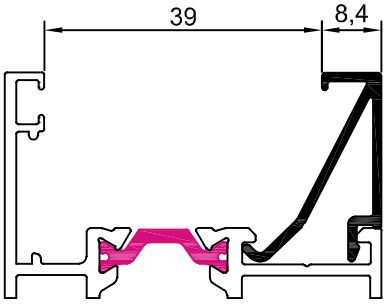

10001 junquillo 8,4 mm

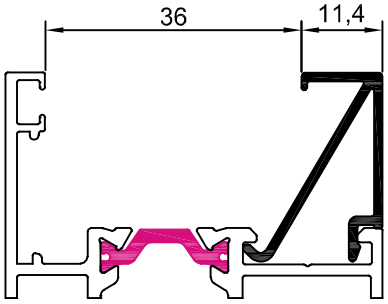

10002 junquillo 11,4 mm

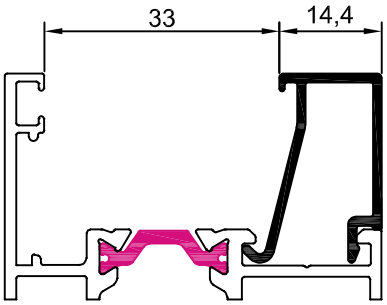

10003 junquillo 14,4 mm

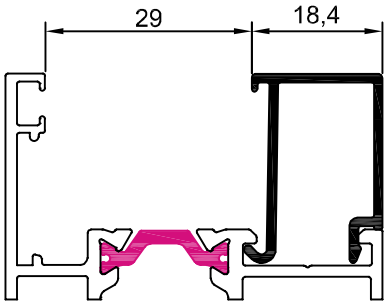

10004 junquillo 18,4 mm

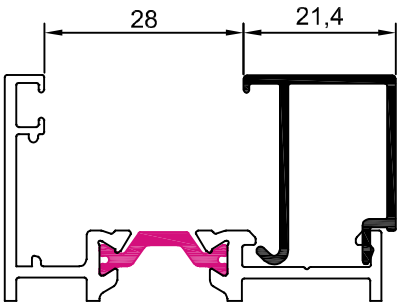

10005 junquillo 21,4 mm

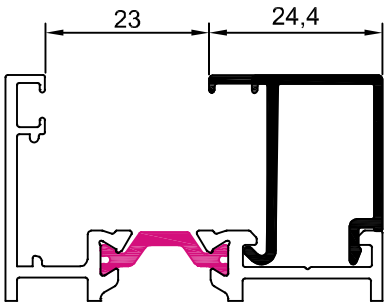

10006 junquillo 24,4 mm

Los datos contenidos en este catálogo son meramente indicativos, Qsystems se reserva el derecho a realizar cambios sin previo aviso de carácter técnico o constructivo

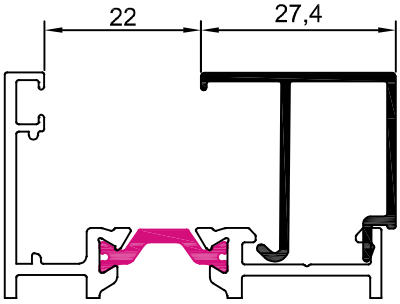

10007 junquillo 27,4 mm

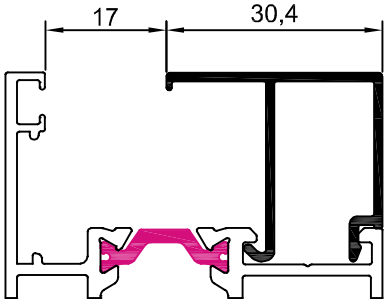

10008 junquillo 30,4 mm

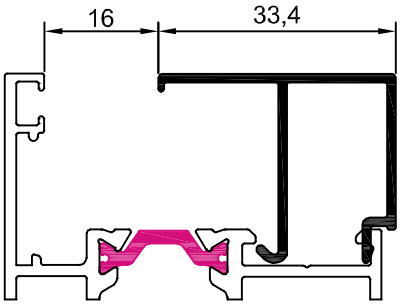

10009 junquillo 33,4 mm

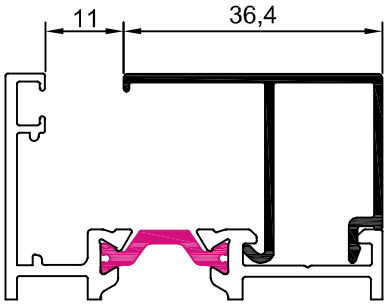

10010 junquillo 36,4 mm

Los datos contenidos en este catálogo son meramente indicativos, Qsystems se reserva el derecho a realizar cambios sin previo aviso de carácter técnico o constructivo

hueco disponible para vidrio				
REFERENCIA	A	VIDRIO	JUNTA INTERIOR	HUECO
10010	36,4	6	2,5 mm	11
10009	33,4	8	5,5 mm	16
		10	3,5 mm	
10008	30,4	12	2,5 mm	17
10007	27,4	14	5,5 mm	22
		16	3,5 mm	
10006	24,4	18	2,5 mm	23
10005	21,4	20	5,5 mm	28
		22	3,5 mm	
10004	18,4	24	2,5 mm	29
10003	14,4	26	4,5 mm	33
		28	2,5 mm	
10002	11,4	30	3,5 mm	36
10001	8,4	32	4,5 mm	39
		34	2,5 mm	

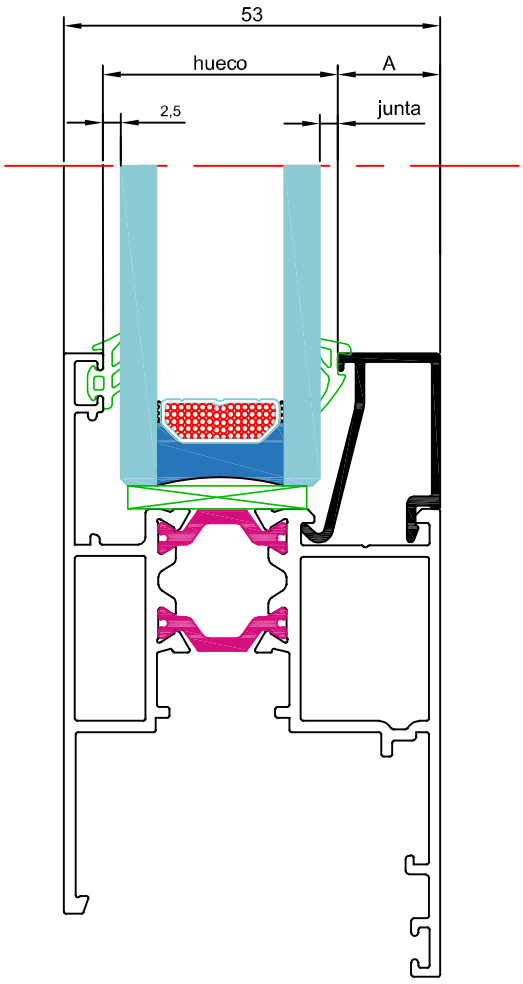

P2155	P2021	P1987	P805	P1849
2,5 mm	2,5 a 3,5 mm	3,5 a 4,5 mm	4,5 a 5,5 mm	6 a 8 mm

Los datos contenidos en este catálogo son meramente indicativos, Qsystems se reserva el derecho a realizar cambios sin previo aviso de carácter técnico o constructivo

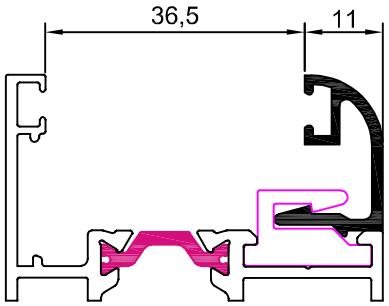

11001 junquillo 11 mm

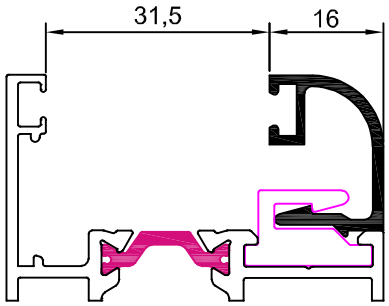

11002 junquillo 16 mm

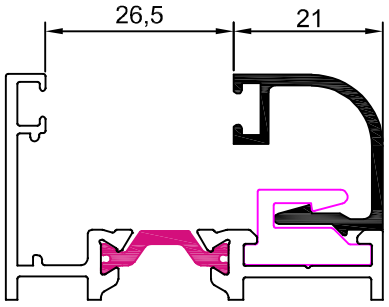

11003 junquillo 21 mm

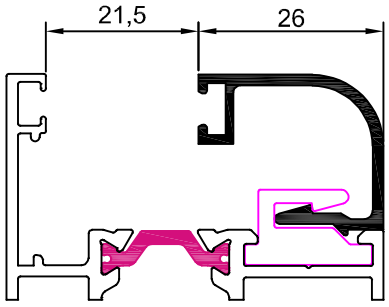

11004 junquillo 26 mm

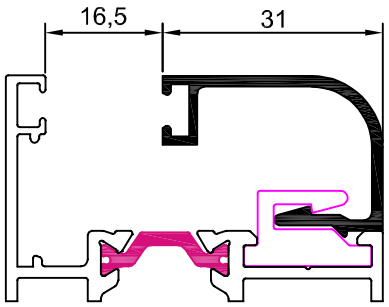

11005 junquillo 31 mm

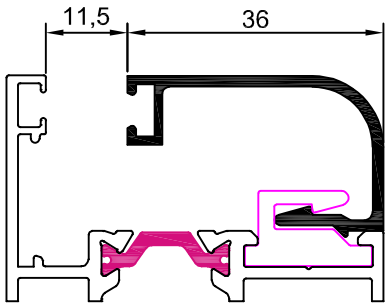

11006 junquillo 36 mm

Los datos contenidos en este catálogo son meramente indicativos, Qsystems se reserva el derecho a realizar cambios sin previo aviso de carácter técnico o constructivo

hueco disponible para vidrio				
REFERENCIA	A	VIDRIO	JUNTA INTERIOR	HUECO
11006	36	6	3 mm	11,5
12006				
11005	31	8	6 mm	16,5
12005		10	4 mm	
11004	26	12	7 mm	21,5
12004		14	5 mm	
		16	3 mm	
11003	21	18	6 mm	26,5
12003		20	4 mm	
11002	16	22	7 mm	31,5
12002		24	5 mm	
		26	3 mm	
11001	11	28	6 mm	36,5
12001		30	4 mm	
		32	2 mm	

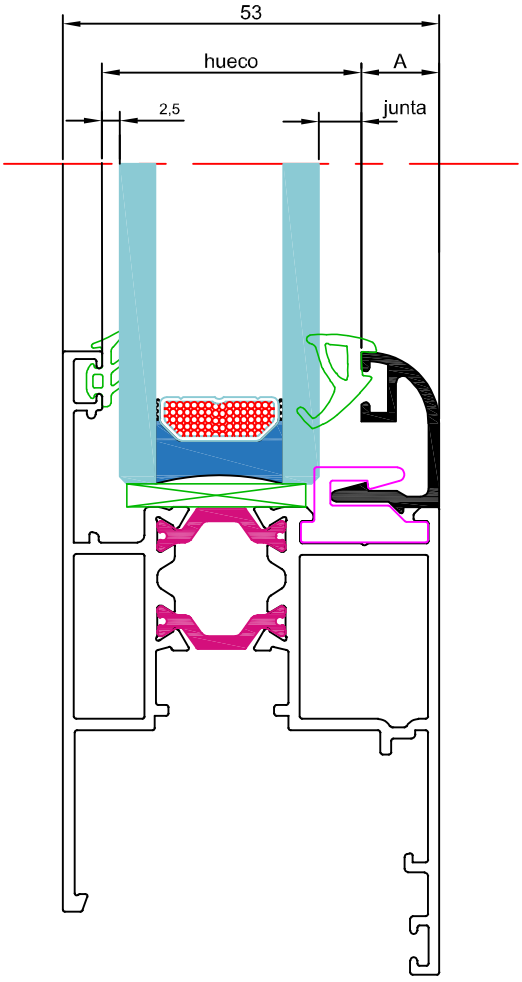

P2155	P2021	P1987	P805	P1849
2,5 mm	2,5 a 3,5 mm	3,5 a 4,5 mm	4,5 a 5,5 mm	6 a 8 mm

Notas:

- Con el uso de estos junquillos debe disminuir la dimensión del vidrio 4 mm.
- El uso de junquillos de grapa debe combinarse con su correspondiente junquillo en clip para garantizar un acristalamiento seguro. El uso de solo junquillo de grapa no es recomendable ya que estos pueden saltar a partir de cierta presión de viento.

Los datos contenidos en este catálogo son meramente indicativos, Qsystems se reserva el derecho a realizar cambios sin previo aviso de carácter técnico o constructivo

secciones junquillos curvos		dimensión junquillo
junquillo curvo grapa A	junquillo curvo clipado B	
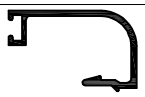 11006	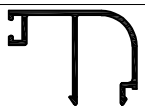 12006	36 mm
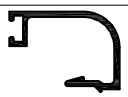 11005	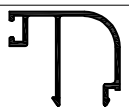 12005	31 mm
 11004	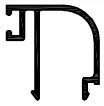 12004	26 mm
 11003	 12003	21 mm
 11002	 12002	16 mm
 11001	 12001	11 mm

solución 1
junquillo grapa

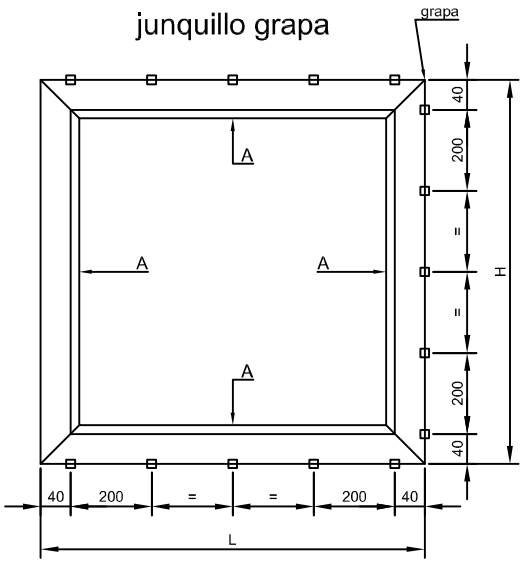

solución 2
junquillo mixto

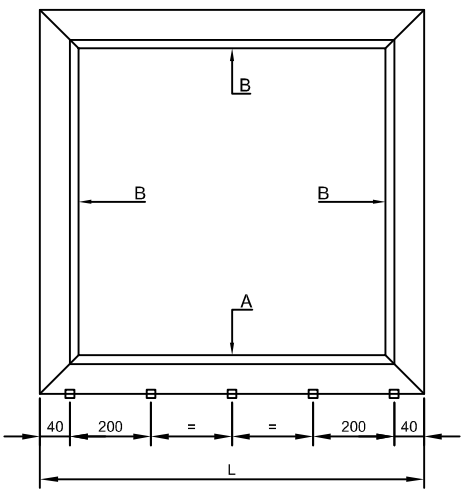

Los datos contenidos en este catálogo son meramente indicativos, Qsystems se reserva el derecho a realizar cambios sin previo aviso de carácter técnico o constructivo

SITUACIÓN DE LOS CALZOS DE ACRISTALAMIENTO SEGÚN APERTURA

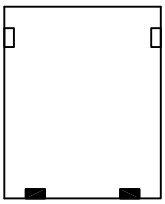

BASTIDOR
FIJO

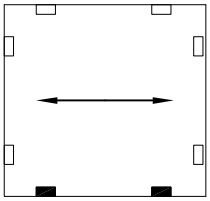

BASTIDOR
DESLIZANTE

Nota:

Los calzos deben colocarse sobre los ejes del carro de deslizamiento.

Nomenclaturas de los calzos

- Calzo de apoyo
- Calzo de colocación

Notas:

- Los calzos deben colocarse según los croquis arriba indicados.
- La distancia entre el eje del calzo y el borde del vidrio será de L/10, siendo L la longitud del lado donde se emplazan.

Los datos contenidos en este catálogo son meramente indicativos, Qsystems se reserva el derecho a realizar cambios sin previo aviso de carácter técnico o constructivo

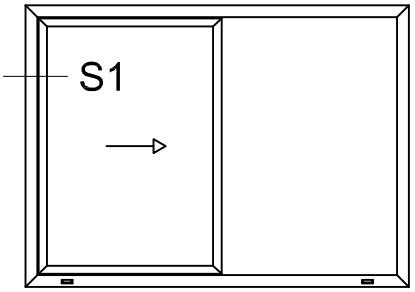

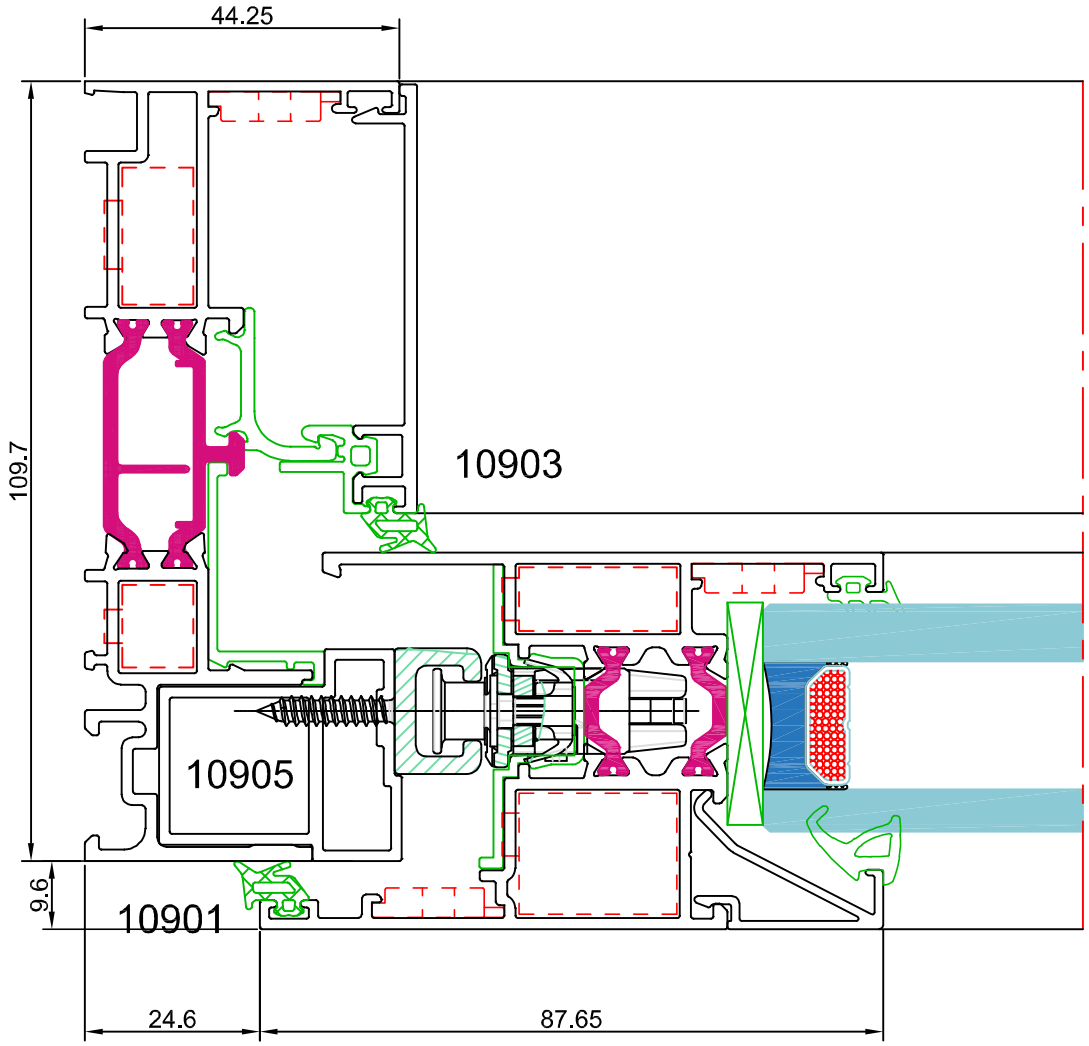

sección 1

Los datos contenidos en este catálogo son meramente indicativos, Qsystems se reserva el derecho a realizar cambios sin previo aviso de carácter técnico o constructivo

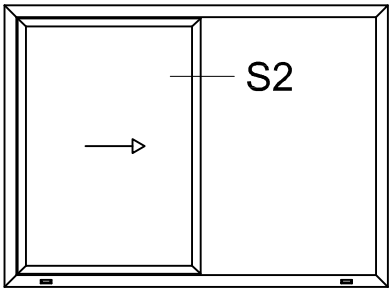

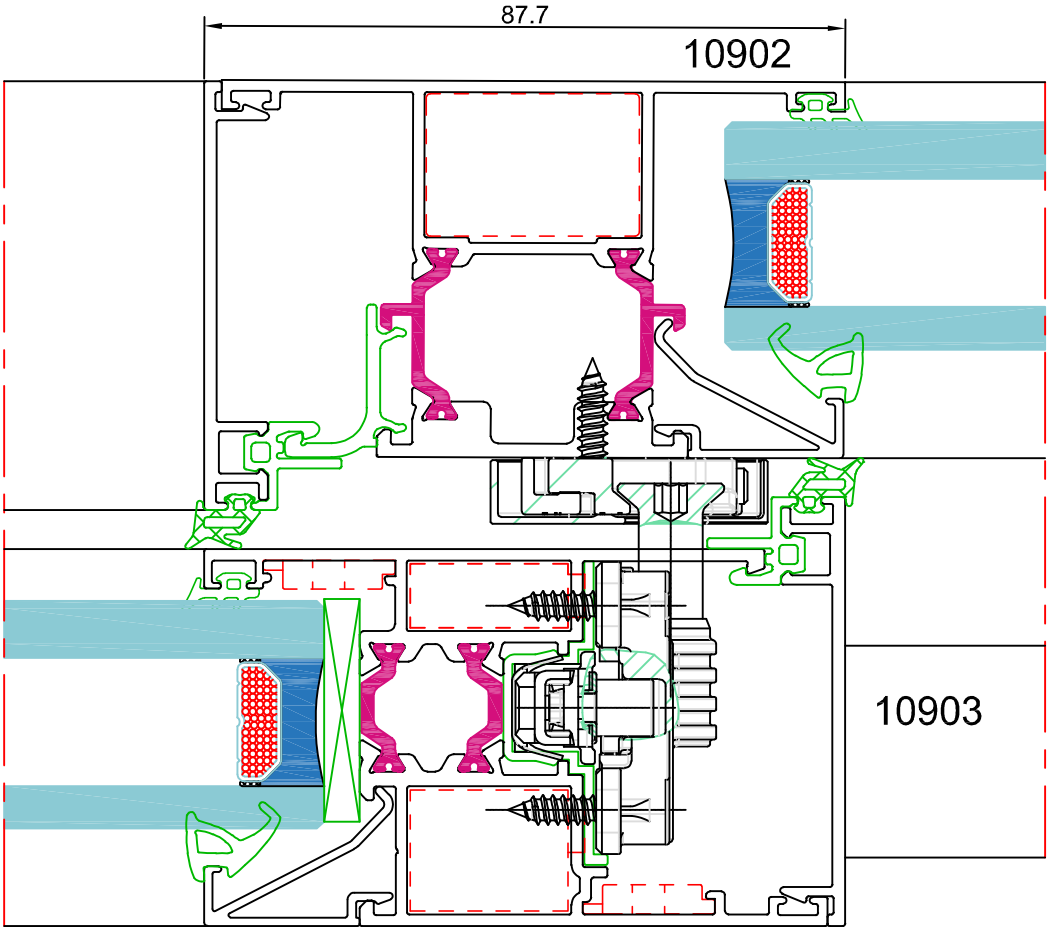

sección 2

Los datos contenidos en este catálogo son meramente indicativos, Qsystems se reserva el derecho a realizar cambios sin previo aviso de carácter técnico o constructivo

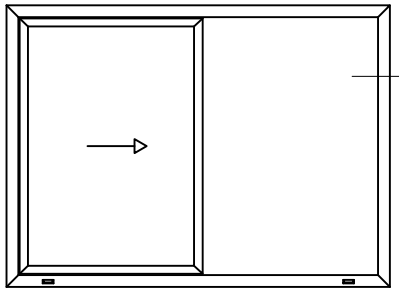

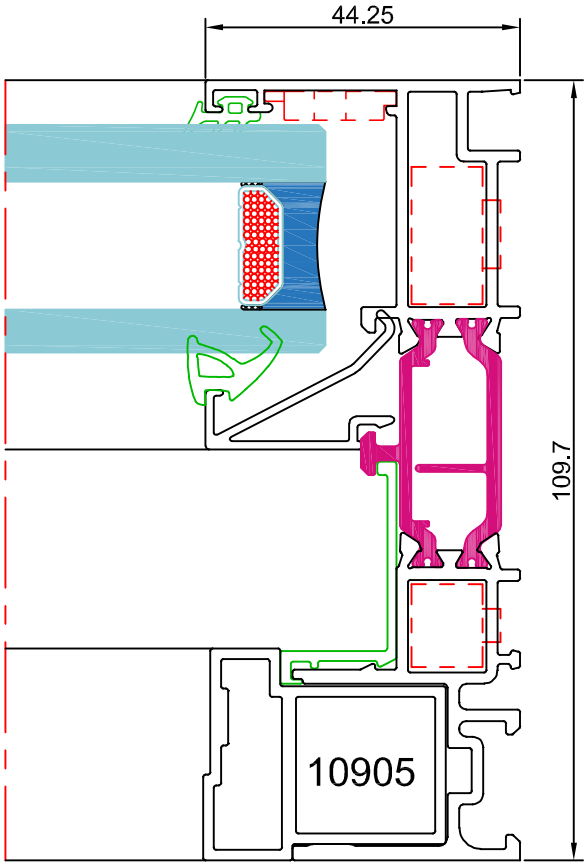

10901

sección 3

Los datos contenidos en este catálogo son meramente indicativos, Qsystems se reserva el derecho a realizar cambios sin previo aviso de carácter técnico o constructivo

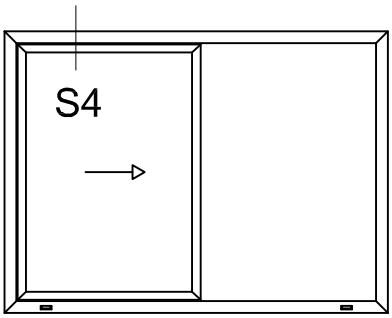

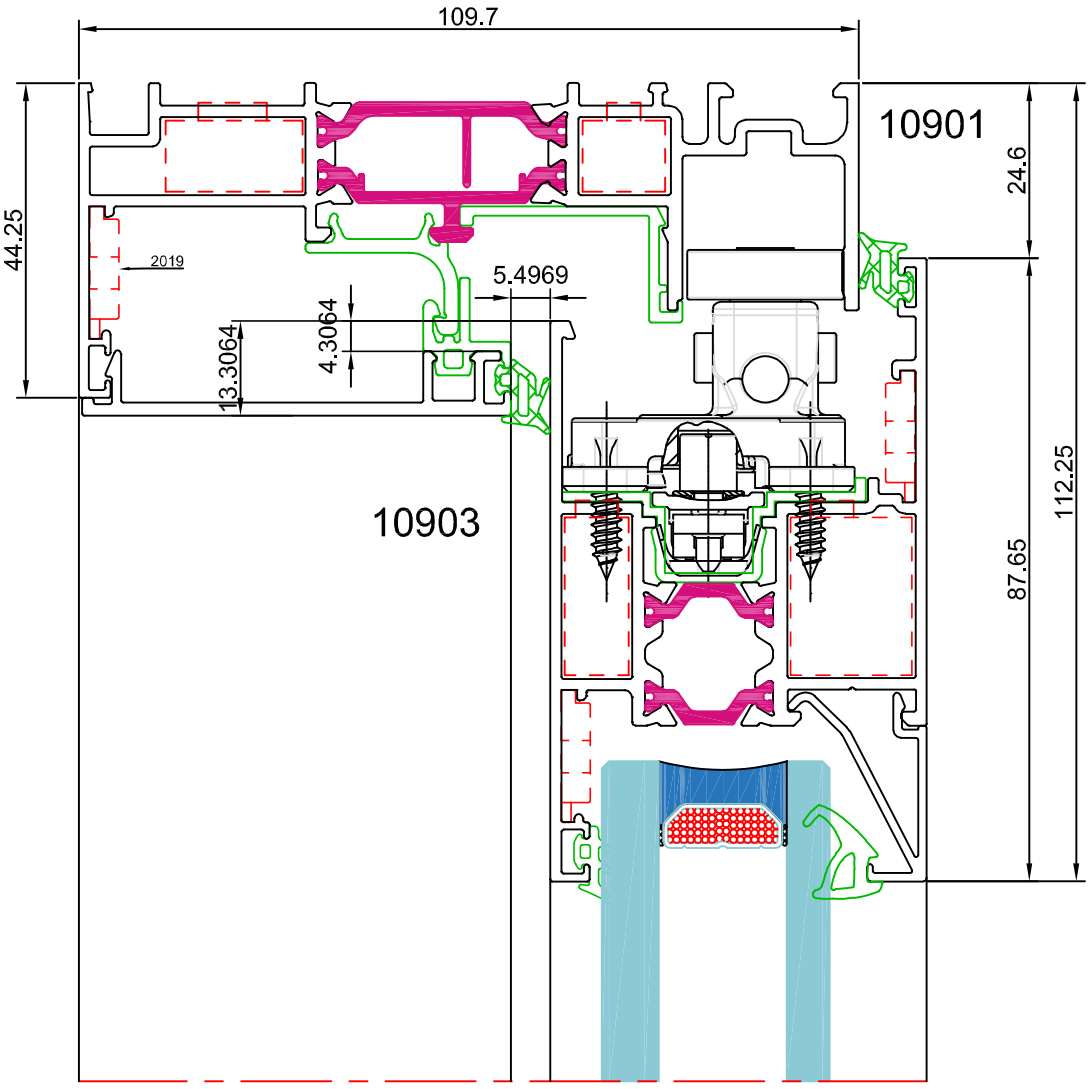

sección 4

Los datos contenidos en este catálogo son meramente indicativos, Qsystems se reserva el derecho a realizar cambios sin previo aviso de carácter técnico o constructivo

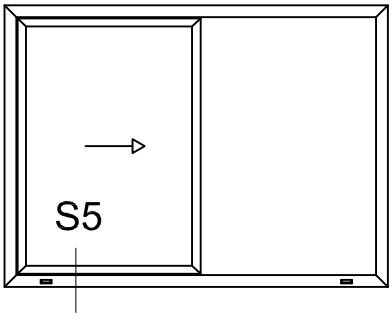

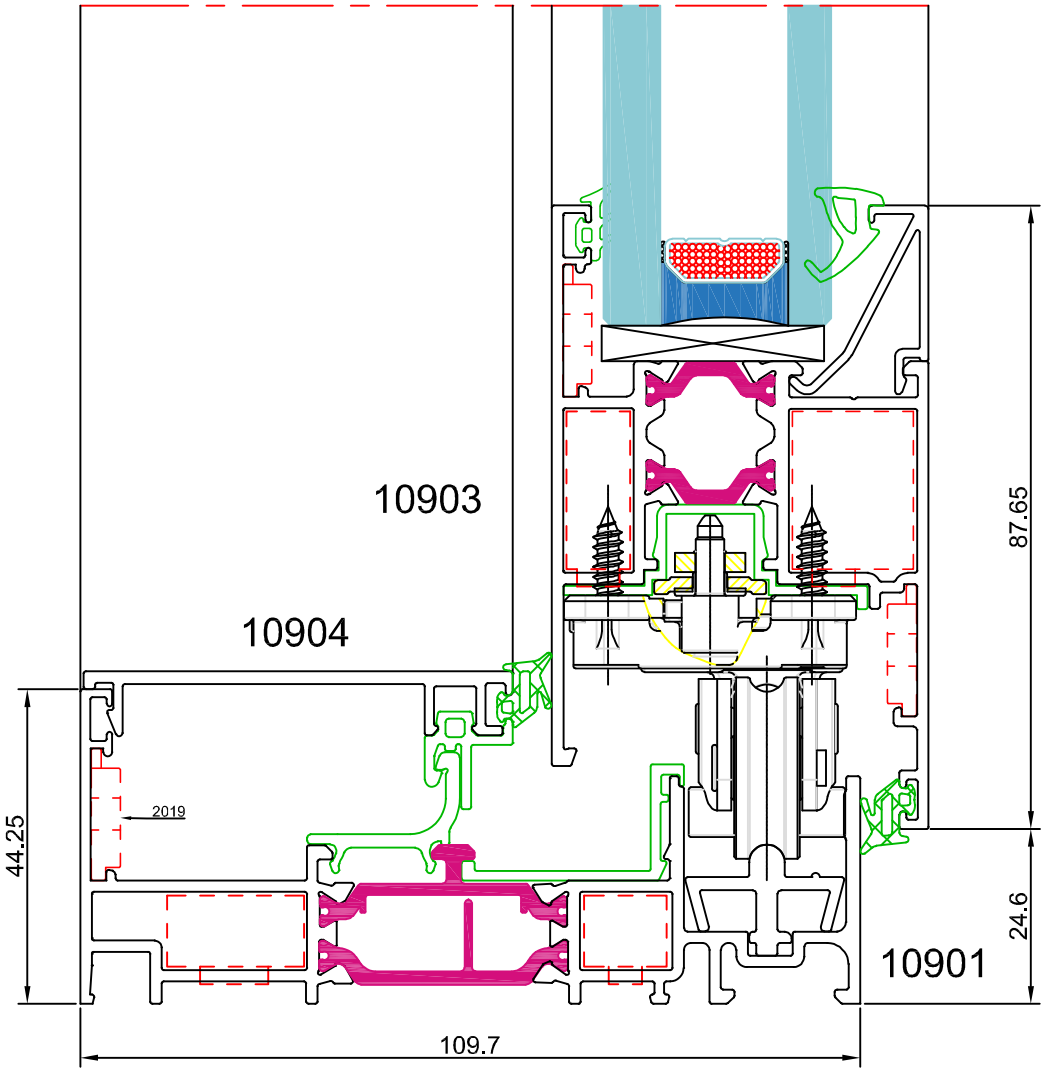

sección 5

Los datos contenidos en este catálogo son meramente indicativos, Qsystems se reserva el derecho a realizar cambios sin previo aviso de carácter técnico o constructivo

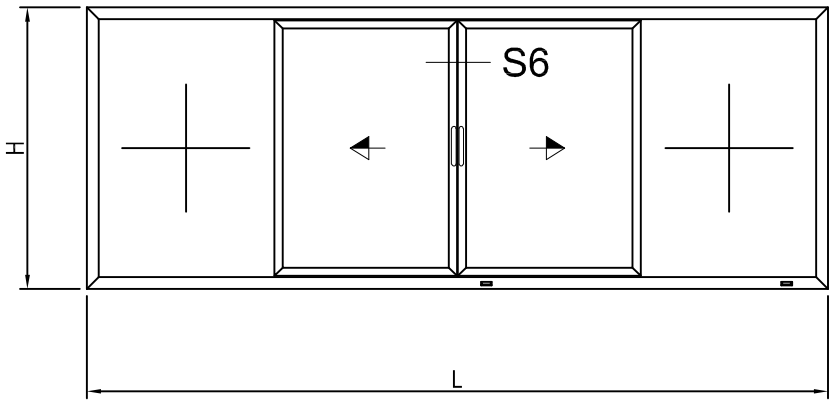

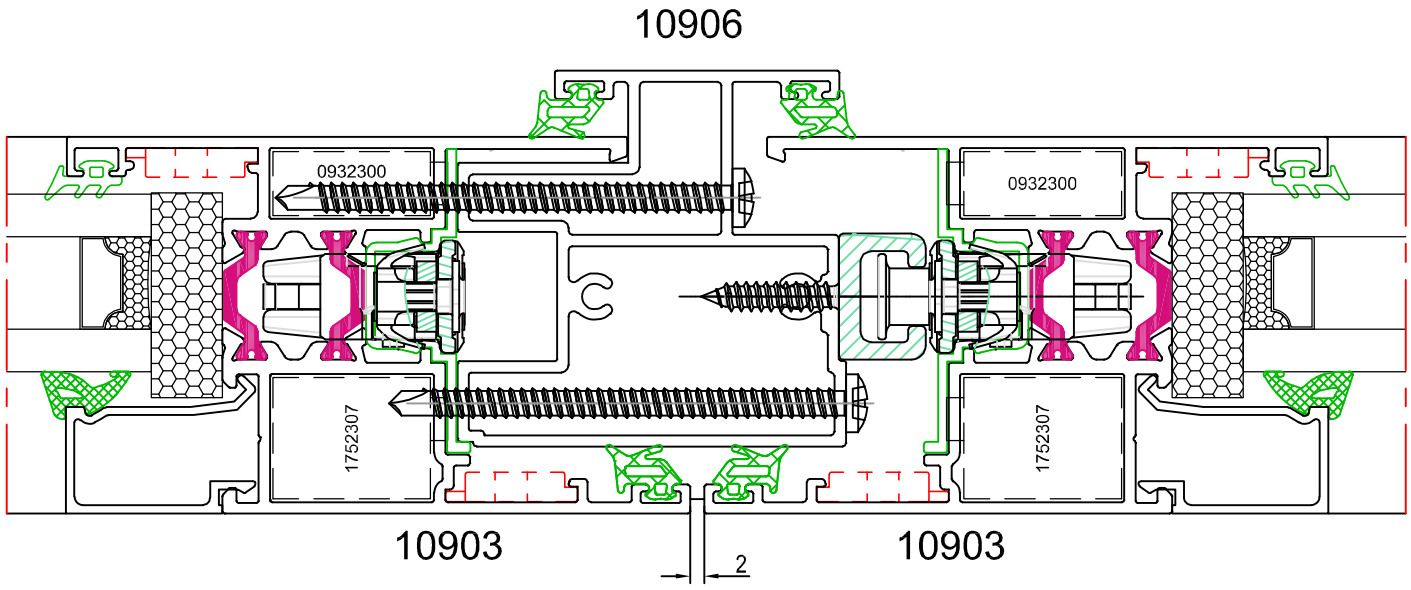

Los datos contenidos en este catálogo son meramente indicativos, Qsystems se reserva el derecho a realizar cambios sin previo aviso de carácter técnico o constructivo

Esquema de montaje 1 hojas herraje Roto Patio Inowa

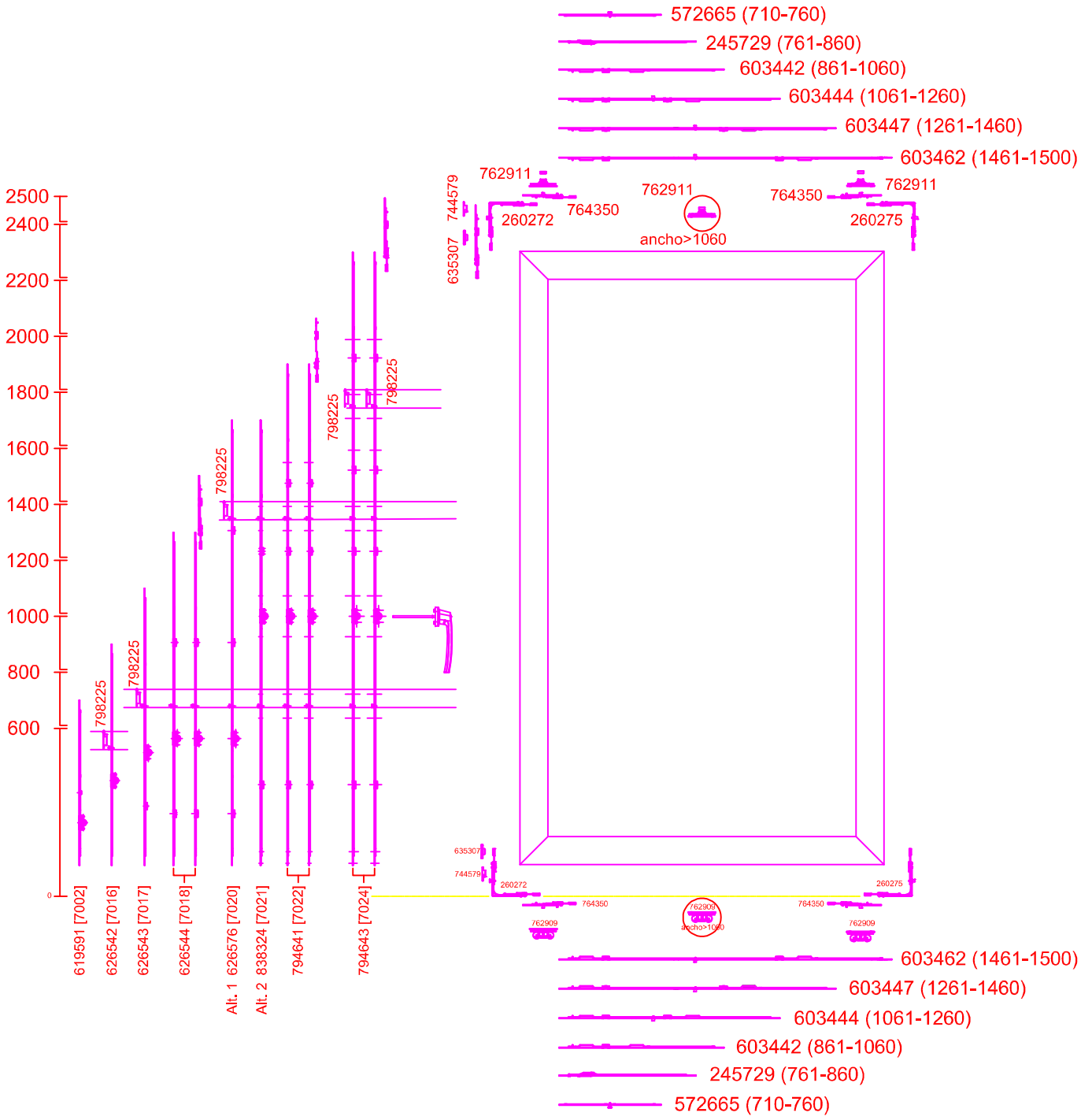

Consultar con oficína Técnica las configuraciones según medidas

Los datos contenidos en este catálogo son meramente indicativos, Qsystems se reserva el derecho a realizar cambios sin previo aviso de carácter técnico o constructivo

Esquema de montaje 1 hojas herraje Roto Patio Inowa

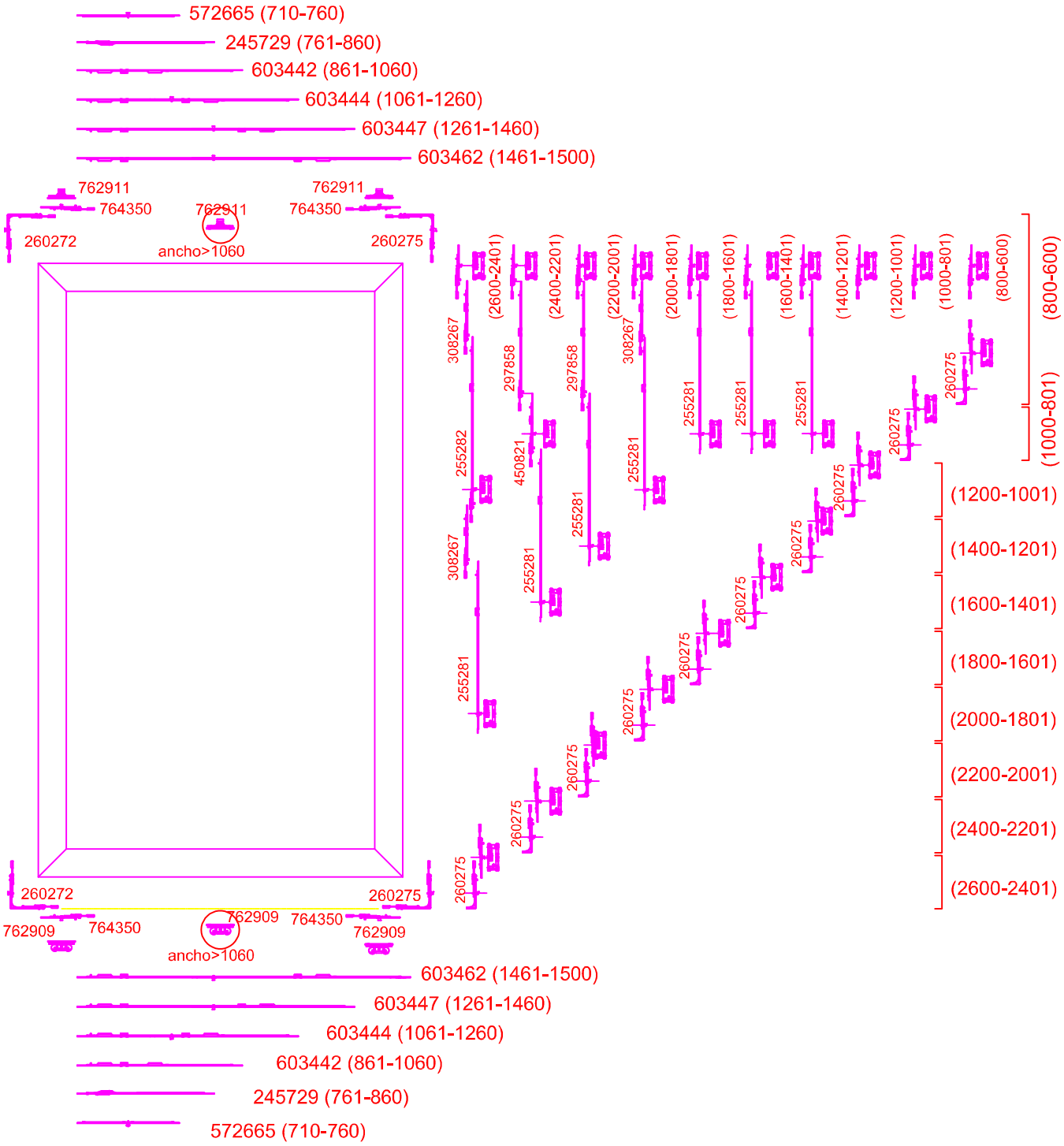

Consultar con oficína Técnica las configuraciones según medidas

Los datos contenidos en este catálogo son meramente indicativos, Qsystems se reserva el derecho a realizar cambios sin previo aviso de carácter técnico o constructivo

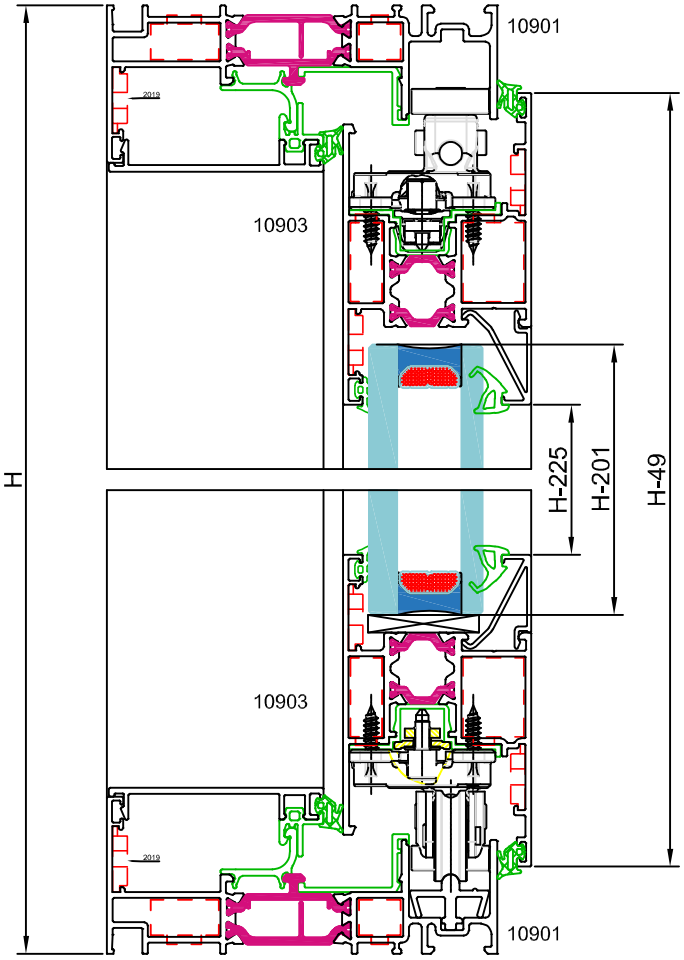

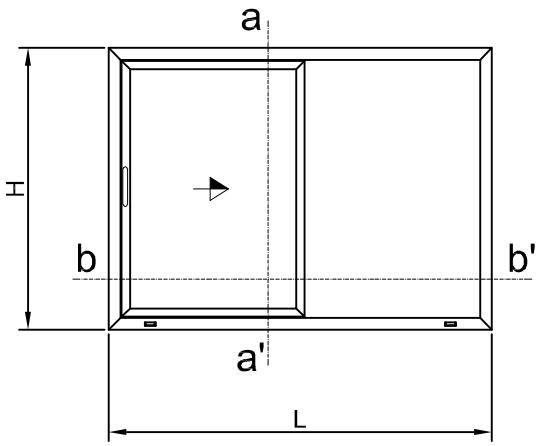

Escala Sección 1:2

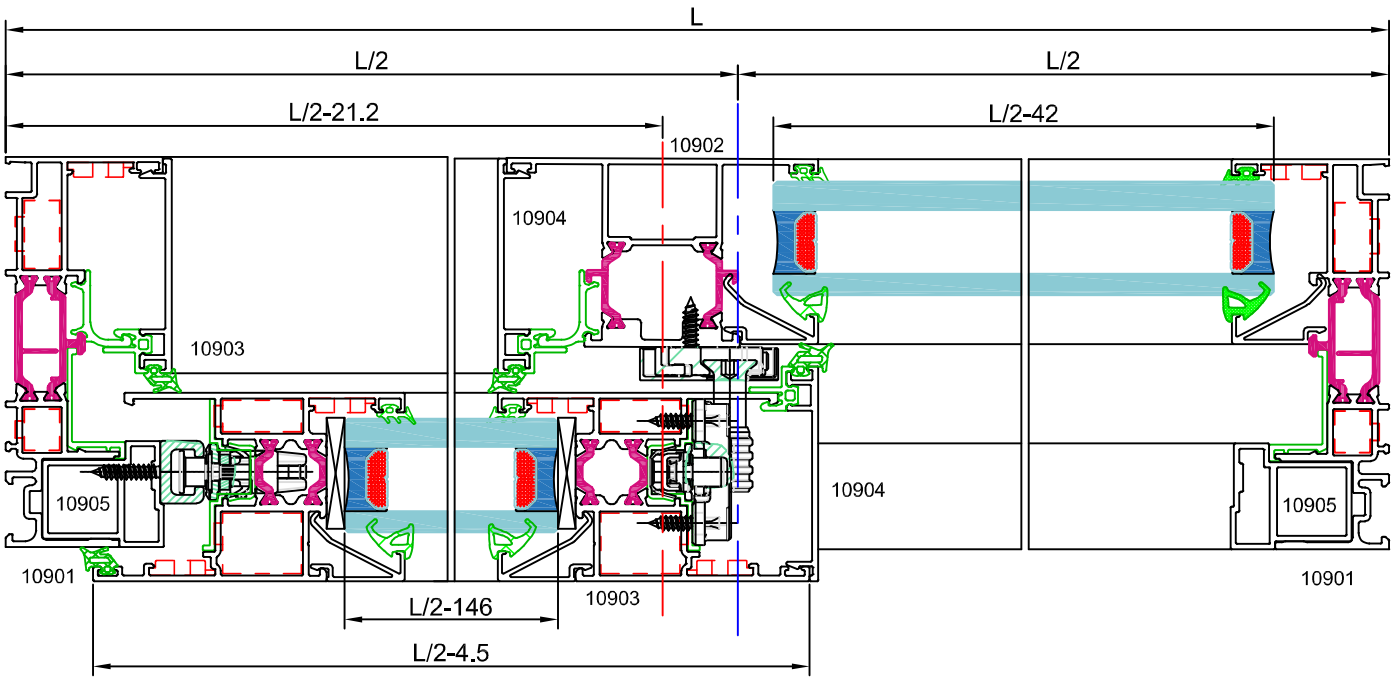

Los datos contenidos en este catálogo son meramente indicativos, Qsystems se reserva el derecho a realizar cambios sin previo aviso de carácter técnico o constructivo

HOJA DE CORTE Y ACCESORIOS

perfiles

SECCIÓN	DESCRIPCIÓN	REFERENCIA	CORTE	MEDIDA	CANTIDAD
	marco	10901		L	2
				H	2
	tapa canal	1882305		L - 34.7	2
				H - 34.7	2
	hoja	10903		L/2 - 4.5	2
				H - 49	2
	envolvente canal	1882304		L/2 - 66.2	2
				H - 111	2
	travesaño	10902		H - 36.7	1
	suplemento marco lateral	10905		H - 69.4	2
	carril rodadura	10909		L-21	1
	tapa cierre marco	10904		L/2 -109.3 H - 93.5	2 2
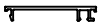	tapa para cruce	10904		H - 49.2	1
	clip cruce/galce	1882303		L/2 - 103 H - 44.5 H - 49.2	2 2 1
	base clip	1882306		L/2 - 103 H - 44.5	2 2
	junquillos hoja	s/vidrio		L/2 - 136 H - 225	2 2
	junquillos fijo	s/vidrio		L/2 - 22.8 H - 88,4	2 2

* para determinar el junquillo, ver hoja de hueco disponible para vidrio

accesorios

DESCRIPCIÓN	REFERENCIA	CANTIDAD
escuadra interior marco	1251100	4
escuadra exterior marco	1981100	4
escuadra interior hoja	1752307	4
escuadra exterior hoja	0932300	4
escuadra alineamiento marco/hoja	2019	12
Unión de T	0165256	2
tapa salida de agua	302264	2

juntas

DESCRIPCIÓN	REFERENCIA	CANTIDAD
junta perimetral hoja	1882307	4L/2+7H 4H
junta acristalar exterior	P2155	2L 4H
junta acristalar interior	s/vidrio	2L 4H

vidrios

MEDIDAS		CANTIDAD
L/2 - 146	H - 189	1
L/2 - 42	H - 65	1

** para la fijación del herraje es imprescindible el uso de tornillos para PVC (Tipo Celo rosca plástico PVP)

Los datos contenidos en este catálogo son meramente indicativos, Qsystems se reserva el derecho a realizar cambios sin previo aviso de carácter técnico o constructivo

Sección a-a'

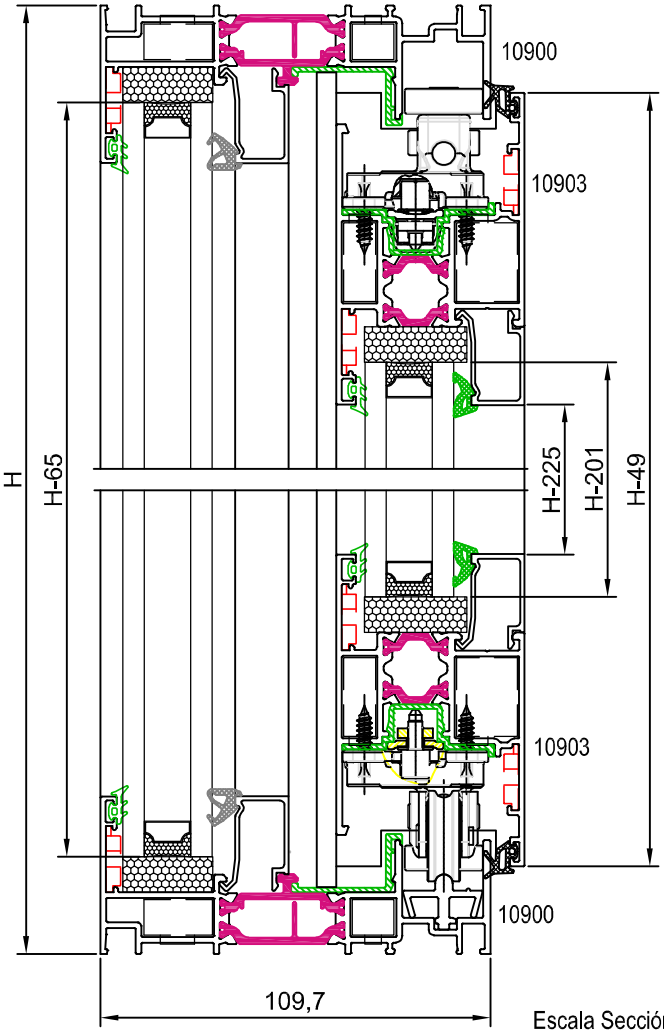

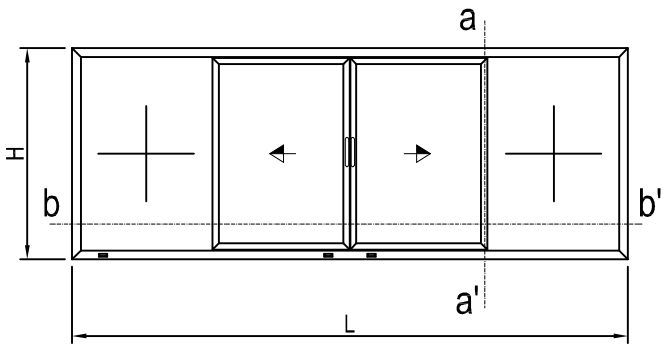

Escala Sección 1:2

(*) LA COTA DEJA EL TRAVESAÑO ALINEADO CON LA HOJA EN POSICIÓN CERRADA. PARA OTRAS OPCIONES CONSULTAR

Sección b-b'

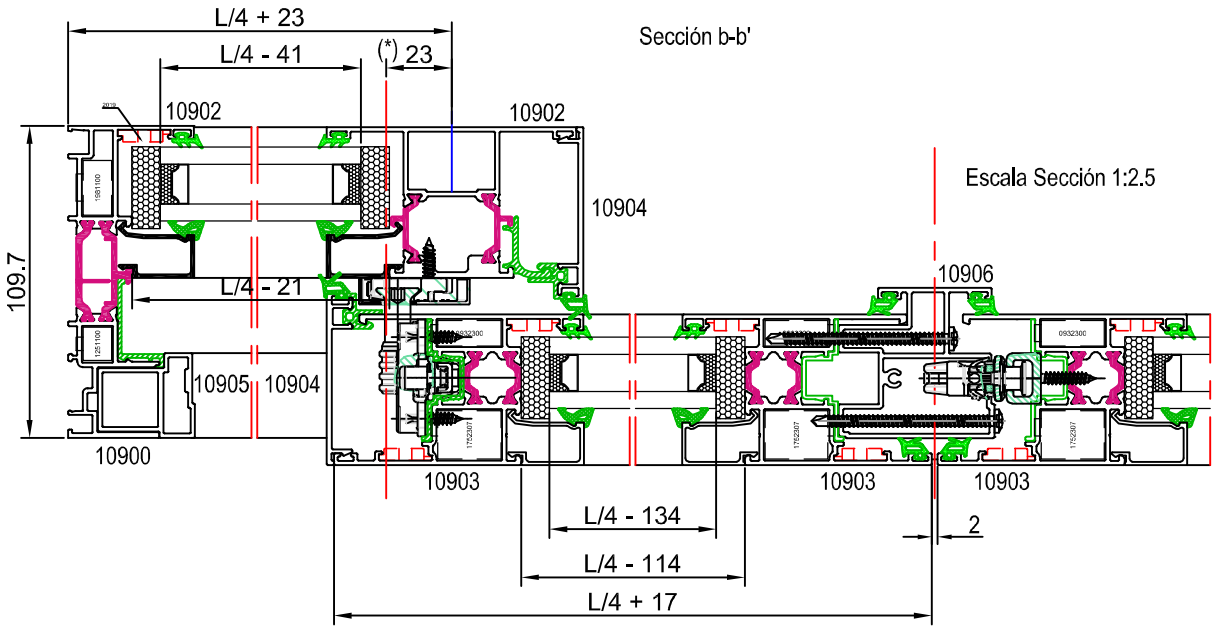

Escala Sección 1:2.5

Los datos contenidos en este catálogo son meramente indicativos, Qsystems se reserva el derecho a realizar cambios sin previo aviso de carácter técnico o constructivo

Den.	Und.	Referencia	Descripción	Corte	Medidas
Marco	2	10900	Marco lateral		H
	2		Marco superior / inferior		L
Hoja	4	10903	Hoja lateral		H - 49
	4		Hoja superior / inferior		L/4 + 17
T	2	10902	Travesaño		H - 36.7
	2	10905	Suplemento marco lateral		H - 69.4
	1	10909	Carril rodadura		L - 21
	4	10904	Tapa cierre de marco		H - 93.5
	4		Tapa cierre de marco		L/2 - 138
	1	10906	Unión cuatro hojas		H - 87
	2	1882305	Tapa canal		H - 34.7
	2				L - 34.7
	2	1882304	Envolvente canal		H - 111
	2				L/2 - 66.2
	2	1882303	clip cruce / galce		H - 44.5
					
	2				L/2 -103
	2	1882306	Base clip		H - 44.5
	2	s/vidrio	Junquillos hoja		H - 225
	2			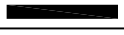	L/4 - 114
	2	s/vidrio	Junquillos fijo		H - 88.4
	2				L/4 - 21
	2	Acrist. (Hoja)	L/4-134 x H-189		
	2	Acrist. (Fijo)	L/4-41 x H-65		

Den.	Unidades	Referencia	Descripción
Accesorios	4	1251100	Escuadra interior marco
	4	1981100	Escuadra exterior marco
	8	1752307	Escuadra interior hoja
	8	0932300	Escuadra exterior hoja
	16	0101803	Escuadra alin. marco/hoja
	4	0165256	Unión de T
	4	302264	Tapa salida de agua
	4	0000010	Kit tapas de cierre
	1	0000011	Tapa Sup/Inf cierre central Slide
Juntas	4L/2 + 8H	1882307	Junta perimetral de hoja
	2L + 4H	P2155	Junta acrist. exterior
	2L + 4H	s/vidrio	Junta acrist. interior

** para la fijación del herraje es imprescindible el uso de tornillos para PVC (Tipo Celo rosca plástico PVP)

Los datos contenidos en este catálogo son meramente indicativos, Qsystems se reserva el derecho a realizar cambios sin previo aviso de carácter técnico o constructivo

ROMINIO

SOMOS EXPERIENCIA
SOMOS CONFIANZA
SOMOS ROMINIO

www.rominio.es

CENTRAL - PINTO

916 91 30 81

C/ Albatros 21
P.I. La Estación
28320 Pinto (Madrid)

rominio@rominio.es

DELEGACIÓN - CIUDAD REAL

926 21 45 48

C/ Socuéllamos 11
P.I. Larache
13005 Ciudad Real

almacenciudadreal@rominio.es

Los datos contenidos en este catálogo son meramente indicativos. Qsystems se reserva el derecho a realizar cambios sin previo aviso de carácter técnico o constructivo.