catálogo de sistema

Q120

SISTEMA CORREDERA ELEVABLE CON ROTURA DE PUENTE TÉRMICO

rotura de puente térmico mediante varillas de poliamida de 6.6 de 34 y 18 mm

Qsystems®

aluminio

Sistemas de carpintería realizadas con poliamidas de TECHNOFORM

INDICE

1_ Características técnicas de la serie

2_ Accesorios y juntas

3_ Relación de perfiles

4_ Perfiles

5_ Tabla de acristalamiento

6_ Nudos

Los datos contenidos en este catálogo son meramente indicativos, Qsystems se reserva el derecho a realizar cambios sin previo aviso de carácter técnico o constructivo

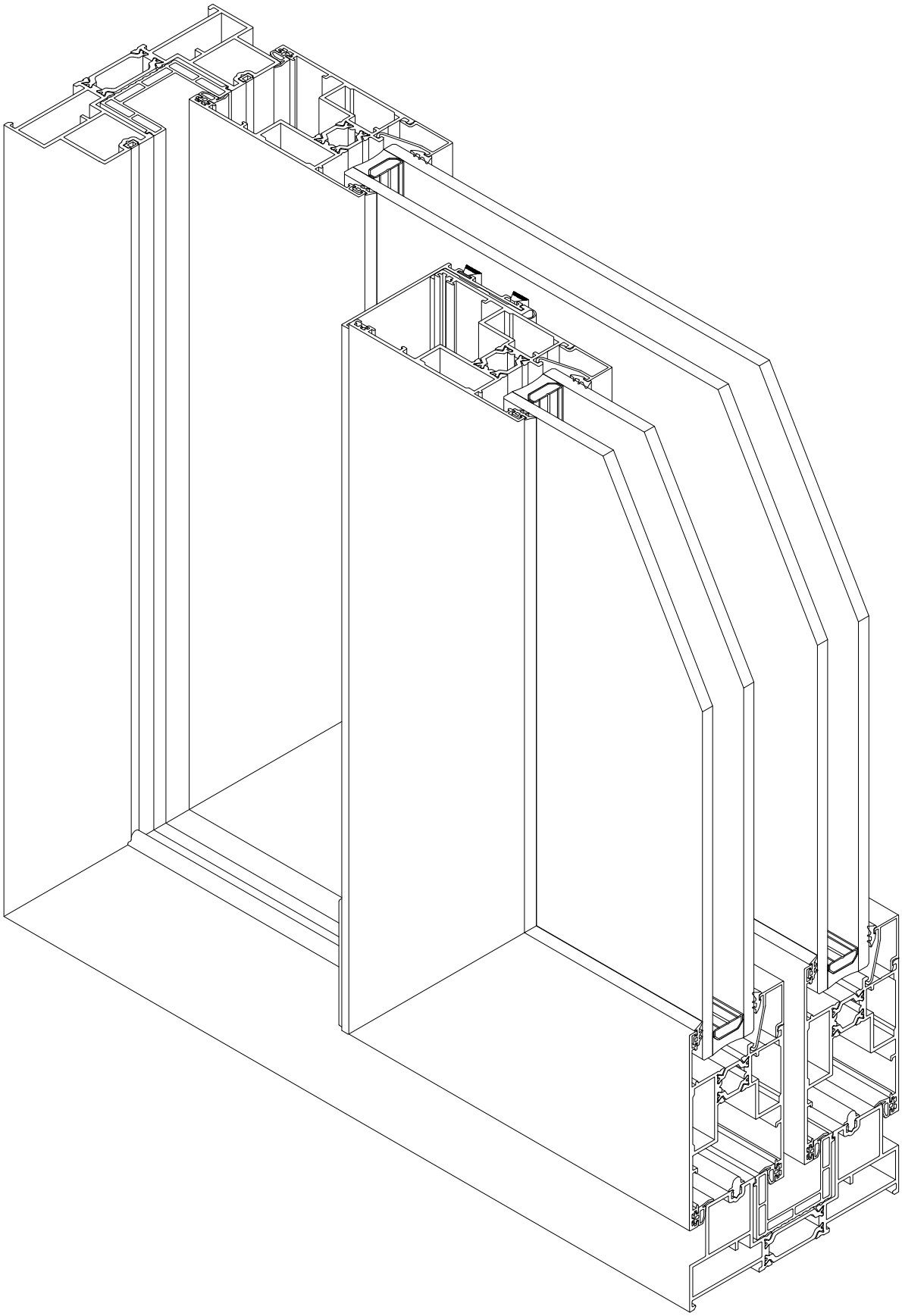

Los datos contenidos en este catálogo son meramente indicativos, Qsystems se reserva el derecho a realizar cambios sin previo aviso de carácter técnico o constructivo

Sistema Q120
Sistema corredera elevable con RPT de 122 mm.

Características del sistema
Sistema corredera elevable con rotura térmica y de alto rendimiento térmico y acústico.
El sistema Q120 permite la ejecución de dos sistemas:
- corredera elevable hasta 400 kilos por hoja.
- corredera en línea hasta 200 kilos por hoja.

El sistema Q120 permite la aplicación de doble acristalamiento de alto rendimiento con el fin de cumplir con los requisitos de aislamiento térmico y acústico.

Perfiles de aluminio
Perfiles de aluminio extruidos en aleación 6063 según UNE 38337 o aleación 6060 según UNE 38350 y tratamiento T5.
Rotura térmica obtenida mediante la inserción de varillas de poliamida 6.6 reforzada con un 25% de fibra de vidrio de TECHNOFORM de 34 mm en marcos y de 18 mm en hojas.
Espesor medio de perfiles de aluminio de 1,8 mm.

Marcos
Marco de dos carriles con sección de 122 mm.
Marco de tres carriles con sección de 189 mm.
Marcos ensamblados con escuadra de fundición y de alineamiento en inox para la correcta unión de los ingletes.
Guía de deslizamiento inferior en aluminio y opcionalmente en acero inoxidable AISI 304 para evitar el desgaste de las piezas.

Hojas
Hojas móviles con sección de 55 mm.
Hojas ensambladas con escuadra de fundición y de alineamiento en inox para la correcta unión de los ingletes.
Estanqueidad asegurada a través de juntas en EPDM y felpudo tipo Trifin o Fin Seal con laminas intermedias.
Acristalamiento de vidrio doble de 6 a 40 mm.

Dimensiones y aperturas
Dimensión de hoja mínima y máxima: 950 mm a 3300 mm (L); 950 mm a 2800 mm (H).
Peso máximo de 400 kilos por hoja elevable.
Posibilidades de apertura de 2, 3, 4 o 6 hojas móviles o fijas.
Posibilidad de deslizamiento sobre rodamientos regulables de agujas, con pista en poliamida, con rodamientos dobles hasta un máximo de 200 kilos.
Integridad de estanqueidad asegurada a través de junta en EPDM.

Clasificaciones
Sistema certificado por ENSATEC laboratorio notificado nº 0288 para pruebas de ensayo inicial de tipo (ITT) según los requisitos definidos en la norma UNE-EN 14351-1:2006+A1:2011, "Ventanas y puertas. Norma de producto, características de prestación".

Categorías alcanzadas por el sistema Q120 en tipología de corredera elevable de dos hojas de 3000 x 2500 mm:
1. permeabilidad al aire: CLASE 3 (según EN 12207:2000)
2. estanqueidad al agua: CLASE 7A (según EN12208:2000)
3. resistencia al viento: CLASE C3 (según EN 12210:2000)

Coeficiente de transmisión térmica U_w desde 1,1 W/m^{2}K según norma UNE-EN ISO 10077-2:2017
- consultar tipología, dimensión y vidrio

Zonas de cumplimiento del CTE : α A B C D E
- en función de la transmitancia del vidrio

Atenuación acústica hasta Rw ≤ 42 dB

Los datos contenidos en este catálogo son meramente indicativos, Qsystems se reserva el derecho a realizar cambios sin previo aviso de carácter técnico o constructivo

CORREDERA ELEVABLE QSYSTEMS Q120, con rotura de puente térmico

Ud. de ventana o balconera corredera elevable de la serie Q120 de QSYSTEMS, de 2, 3 o 4 hojas con rotura de puente térmico mediante varillas aislantes de poliamida 6.6 reforzadas con 25 % de fibra de vidrio de 34 mm en marcos y de 18 mm en hojas, realizada con perfiles de aluminio extruido en aleación 6063 según UNE 38337 o aleación 6060 según UNE 38350 y tratamiento T5.

Aluminio acabado anodizado según la marca de calidad QUALANOD, con un espesor mínimo de ..... (15-20-25) micras, color ..... o aluminio acabado lacado según el sello de calidad QUALICOAT (espesor de la capa de pintura poliéster mínimo 60 micras) , color RAL.....

La ventana o balconera está compuesta por perfiles de marco tubular de módulo 122 mm para dos raíles y de 189 mm para tres raíles, el ensamblaje se realiza a corte a inglete y la fijación mediante doble escuadra de bloqueo de fundición. Drenaje en el raíl inferior por mecanización, con deflectores antireflujo.
Perfil de hoja tubular de módulo 55 mm, con ensamble a corte a inglete y fijación con doble escuadra de bloqueo de 14 mm.
Cruce realizado mediante dos perfiles, uno en EPDM que asegura la rotura de puente térmico y fijados con tornillos ocultos que sirven a la vez de tapeta lateral al perfil de hoja.

El accionamiento se realiza mediante herrajes elevables o en línea que permiten un fácil desplazamiento de la hoja, con grandes pesos de hasta 400 kilos por hoja y dimensiones de hasta 3,30 metros de longitud y 2,80 metros en altura por hoja. En posición abierta la hoja elevada obliga a trabajar al rodamiento y permite una aireación controlada al no existir contacto de la junta con el marco. En posición cerrada ofrece una perfecta estanqueidad en todo el perímetro al actuar las juntas comprimidas por el peso de la hoja. Puede incorporar o no refuerzos verticales en hojas según el gráfico de dimensiones máximas recomendadas por el fabricante de la serie. Posibilidad de deslizamiento sobre rodamientos regulables de agujas, con pista en poliamida, con rodamientos dobles hasta un máximo de 200 kilos.

La estanqueidad se consigue mediante doble junta de EPDM calidad marina y doble felpa con lámina central.

Acristalada con doble vidrio con cámara aislante .../.../... (vidrio exterior/cámara/vidrio interior) con sello de calidad, fijado mediante junquillo interior recto o curvo, colocado sobre calzos elásticos, con junta de EPDM calidad marina.

Clasificación de la carpintería: Permeabilidad al aire CLASE 3 (según EN 12207:2000) , estanqueidad al agua CLASE 7A (según EN 12208:2000) y resistencia al viento CLASE C3 (según EN 12211:2000) y coeficiente de transmisión térmica de marco U_f = 2,8 W/m²K con espumas y U_f = 3,3 W/m²K sin espumas (según EN ISO 10077-2:2017) .

La ventana/balconera estará colocada sobre premarco de aluminio anclado a la obra de fábrica, aislada con espuma de poliuretano y sellada al exterior con un cordón de silicona con sección mínima de 3x3 mm. Rematada con tapajuntas perimetral interior en perfil de aluminio con el mismo acabado que la ventana/balconera.

Todo ello según detalles de proyecto, totalmente acabada y rematada y con p.p. de medios auxiliares para la realización de la obra.

Los datos contenidos en este catálogo son meramente indicativos, Qsystems se reserva el derecho a realizar cambios sin previo aviso de carácter técnico o constructivo

COEFICIENTE DE TRANSMITANCIA TÉRMICA

SOLUCIÓN MÁXIMA EFICIENCIA

Uf = 2,8 W/m²K

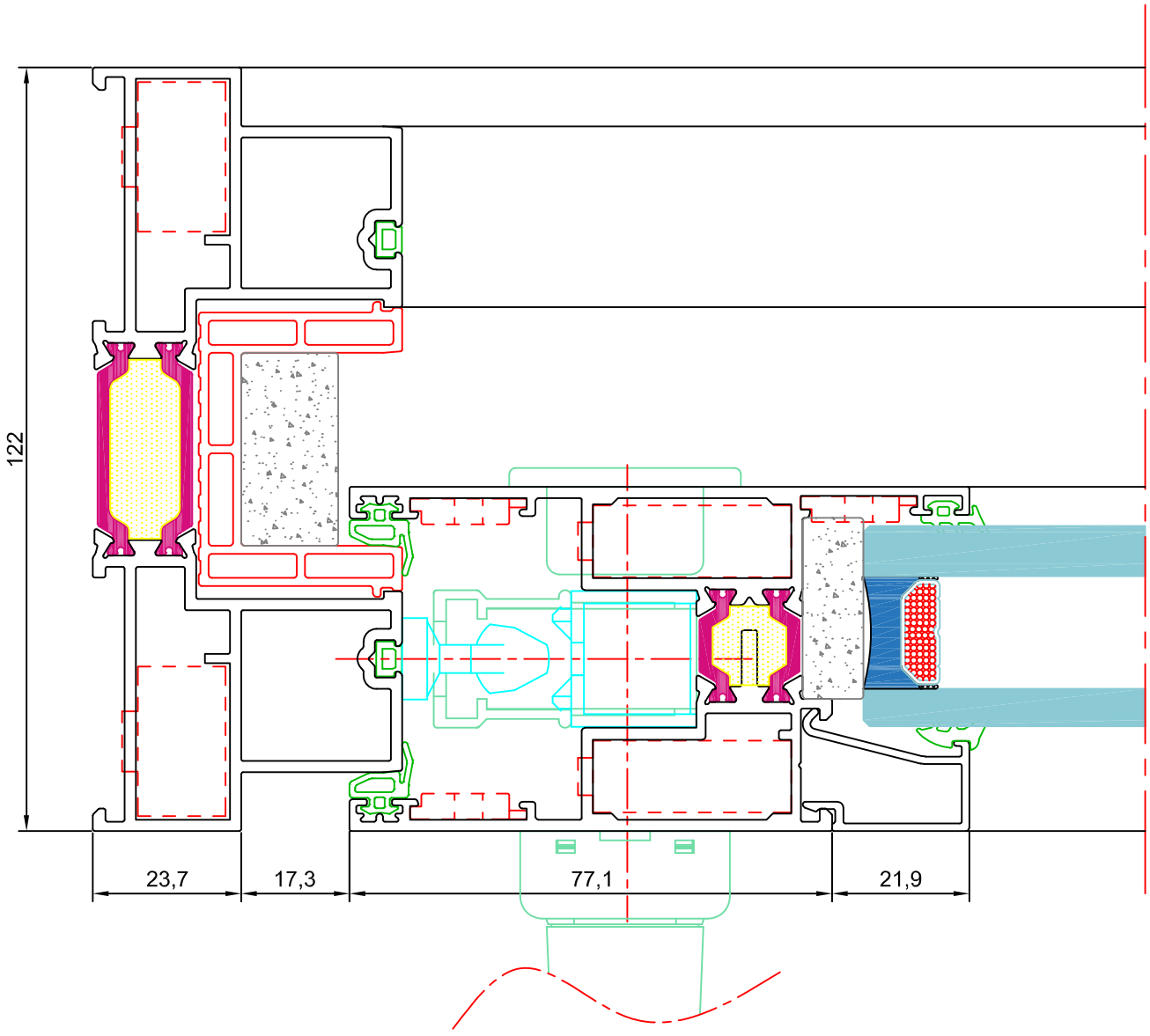

Los datos contenidos en este catálogo son meramente indicativos, Qsystems se reserva el derecho a realizar cambios sin previo aviso de carácter técnico o constructivo

COEFICIENTES DE TRANSMISIÓN TÉRMICA U_w (W/m^{2}K) SEGÚN EL CTE

SOLUCIÓN MÁXIMA EFICIENCIA

	U_g	VENTANA 2 HOJAS				BALCONERA 2 HOJAS								
		1,00 m^2	1,50 m^2	2,00 m^2	2,50 m^2	3,00 m^2	3,50 m^2	4,00 m^2	5,00 m^2	6,00 m^2	7,00 m^2	8,00 m^2	9,00 m^2	10,00 m^2
VIDRIO TRIPLE	0,5	2,1	1,8	1,7	1,6	1,6	1,5	1,4	1,3	1,2	1,2	1,2	1,1	1,1
	0,6	2,2	1,9	1,8	1,7	1,6	1,5	1,5	1,4	1,3	1,3	1,2	1,2	1,2
	0,7	2,2	1,9	1,8	1,7	1,7	1,6	1,5	1,4	1,4	1,3	1,3	1,3	1,3
	0,8	2,2	2,0	1,9	1,8	1,8	1,7	1,6	1,5	1,5	1,4	1,4	1,4	1,3
	0,9	2,3	2,1	1,9	1,9	1,8	1,7	1,7	1,6	1,5	1,5	1,5	1,4	1,4
VIDRIO DOBLE	1,0	2,3	2,1	2,0	1,9	1,9	1,8	1,8	1,7	1,6	1,6	1,5	1,5	1,5
	1,1	2,4	2,2	2,1	2,0	2,0	1,9	1,8	1,7	1,7	1,6	1,6	1,6	1,6
	1,2	2,4	2,2	2,1	2,1	2,0	1,9	1,9	1,8	1,8	1,7	1,7	1,7	1,7
	1,3	2,5	2,3	2,2	2,1	2,1	2,0	2,0	1,9	1,8	1,8	1,8	1,8	1,7
	1,4	2,5	2,3	2,2	2,2	2,1	2,1	2,0	2,0	1,9	1,9	1,9	1,8	1,8
	1,5	2,6	2,4	2,3	2,2	2,2	2,1	2,1	2,0	2,0	2,0	1,9	1,9	1,9
	1,6	2,6	2,4	2,3	2,3	2,3	2,2	2,2	2,1	2,1	2,0	2,0	2,0	2,0
	1,7	2,6	2,5	2,4	2,3	2,3	2,3	2,2	2,2	2,1	2,1	2,1	2,1	2,1
	1,8	2,7	2,5	2,5	2,4	2,4	2,3	2,3	2,2	2,2	2,2	2,2	2,1	2,1
	1,9	2,7	2,6	2,5	2,5	2,5	2,4	2,4	2,3	2,3	2,3	2,2	2,2	2,2
	2,0	2,8	2,6	2,6	2,5	2,5	2,5	2,4	2,4	2,4	2,3	2,3	2,3	2,3
	2,1	2,8	2,7	2,6	2,6	2,6	2,5	2,5	2,5	2,4	2,4	2,4	2,4	2,4
	2,2	2,9	2,8	2,7	2,6	2,7	2,6	2,6	2,5	2,5	2,5	2,5	2,5	2,5
	2,3	2,9	2,8	2,8	2,7	2,7	2,7	2,7	2,6	2,6	2,6	2,6	2,5	2,5
	2,4	2,9	2,9	2,8	2,8	2,8	2,8	2,7	2,7	2,7	2,6	2,6	2,6	2,6
	2,5	3,0	2,9	2,9	2,8	2,9	2,8	2,8	2,8	2,7	2,7	2,7	2,7	2,7
	2,6	3,0	3,0	2,9	2,9	2,9	2,9	2,9	2,8	2,8	2,8	2,8	2,8	2,8
	2,7	3,1	3,0	3,0	3,0	3,0	3,0	2,9	2,9	2,9	2,9	2,9	2,9	2,8
	2,8	3,1	3,1	3,0	3,0	3,0	3,0	3,0	3,0	3,0	2,9	2,9	2,9	2,9

siendo,

U_w la transmitancia térmica de la ventana completa en W/m^{2}K
U_g la transmitancia térmica del vidrio en W/m^{2}K

La transmitancia térmica es el flujo de calor (W), en régimen estacionario, dividido por el área (m^2) y por la diferencia de temperatura (K) a cada lado de la ventana.

Los datos contenidos en este catálogo son meramente indicativos, Qsystems se reserva el derecho a realizar cambios sin previo aviso de carácter técnico o constructivo

COEFICIENTE DE TRANSMITANCIA TÉRMICA

SOLUCIÓN ESTÁNDAR

Uf = 3,3 W/m²K

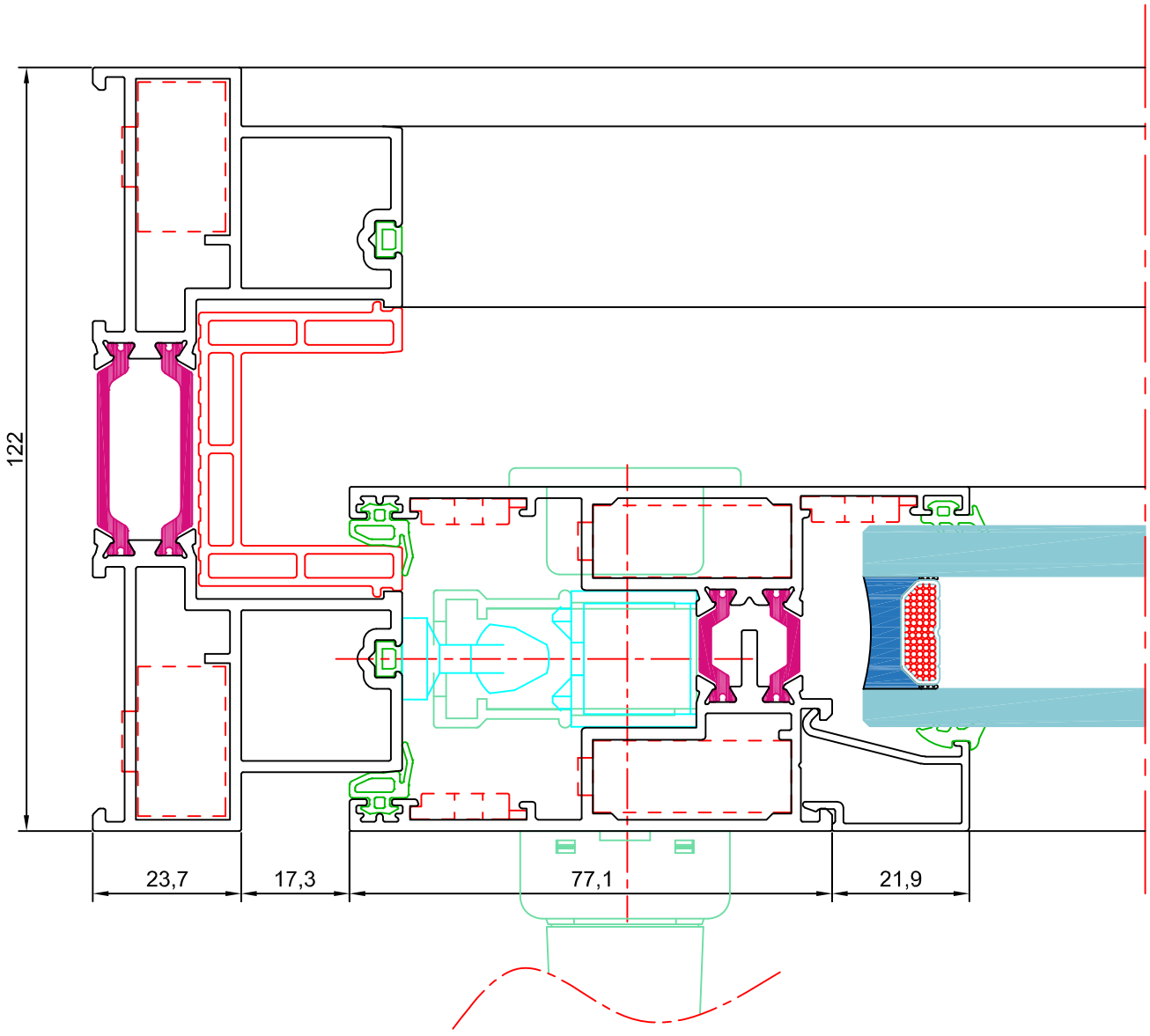

Los datos contenidos en este catálogo son meramente indicativos, Qsystems se reserva el derecho a realizar cambios sin previo aviso de carácter técnico o constructivo

COEFICIENTES DE TRANSMISIÓN TÉRMICA U_w (W/m^{2}K) SEGÚN EL CTE

SOLUCIÓN MÁXIMA EFICIENCIA

	U_g	VENTANA 2 HOJAS				BALCONERA 2 HOJAS								
		1,00 m^2	1,50 m^2	2,00 m^2	2,50 m^2	3,00 m^2	3,50 m^2	4,00 m^2	5,00 m^2	6,00 m^2	7,00 m^2	8,00 m^2	9,00 m^2	10,00 m^2
VIDRIO TRIPLE	0,5	2,4	2,1	2,0	1,9	1,8	1,7	1,6	1,5	1,4	1,3	1,3	1,3	1,2
	0,6	2,5	2,2	2,0	1,9	1,8	1,7	1,7	1,5	1,5	1,4	1,4	1,3	1,3
	0,7	2,5	2,2	2,1	2,0	1,9	1,8	1,7	1,6	1,5	1,5	1,4	1,4	1,4
	0,8	2,6	2,3	2,1	2,0	2,0	1,9	1,8	1,7	1,6	1,6	1,5	1,5	1,5
	0,9	2,6	2,3	2,2	2,1	2,0	1,9	1,9	1,8	1,7	1,6	1,6	1,6	1,5
VIDRIO DOBLE	1,0	2,7	2,4	2,2	2,2	2,1	2,0	1,9	1,8	1,8	1,7	1,7	1,6	1,6
	1,1	2,7	2,4	2,3	2,2	2,2	2,1	2,0	1,9	1,8	1,8	1,8	1,7	1,7
	1,2	2,8	2,5	2,4	2,3	2,2	2,1	2,1	2,0	1,9	1,9	1,8	1,8	1,8
	1,3	2,8	2,5	2,4	2,3	2,3	2,2	2,1	2,0	2,0	1,9	1,9	1,9	1,9
	1,4	2,8	2,6	2,5	2,4	2,4	2,3	2,2	2,1	2,1	2,0	2,0	2,0	1,9
	1,5	2,9	2,7	2,5	2,5	2,4	2,3	2,3	2,2	2,1	2,1	2,1	2,0	2,0
	1,6	2,9	2,7	2,6	2,5	2,5	2,4	2,4	2,3	2,2	2,2	2,1	2,1	2,1
	1,7	3,0	2,8	2,7	2,6	2,6	2,5	2,4	2,3	2,3	2,2	2,2	2,2	2,2
	1,8	3,0	2,8	2,7	2,7	2,6	2,5	2,5	2,4	2,4	2,3	2,3	2,3	2,3
	1,9	3,1	2,9	2,8	2,7	2,7	2,6	2,6	2,5	2,4	2,4	2,4	2,4	2,3
	2,0	3,1	2,9	2,8	2,8	2,7	2,7	2,6	2,6	2,5	2,5	2,5	2,4	2,4
	2,1	3,2	3,0	2,9	2,8	2,8	2,7	2,7	2,6	2,6	2,6	2,5	2,5	2,5
	2,2	3,2	3,0	2,9	2,9	2,9	2,8	2,8	2,7	2,7	2,6	2,6	2,6	2,6
	2,3	3,2	3,1	3,0	3,0	2,9	2,9	2,8	2,8	2,7	2,7	2,7	2,7	2,7
	2,4	3,3	3,1	3,1	3,0	3,0	2,9	2,9	2,8	2,8	2,8	2,8	2,7	2,7
	2,5	3,3	3,2	3,1	3,1	3,1	3,0	3,0	2,9	2,9	2,9	2,8	2,8	2,8
	2,6	3,4	3,2	3,2	3,1	3,1	3,1	3,0	3,0	3,0	2,9	2,9	2,9	2,9
	2,7	3,4	3,3	3,2	3,2	3,2	3,1	3,1	3,1	3,0	3,0	3,0	3,0	3,0
	2,8	3,5	3,4	3,3	3,3	3,3	3,2	3,2	3,1	3,1	3,1	3,1	3,1	3,1

siendo,

U_w la transmitancia térmica de la ventana completa en W/m^{2}K
U_g la transmitancia térmica del vidrio en W/m^{2}K

La transmitancia térmica es el flujo de calor (W), en régimen estacionario, dividido por el área (m^2) y por la diferencia de temperatura (K) a cada lado de la ventana.

Los datos contenidos en este catálogo son meramente indicativos, Qsystems se reserva el derecho a realizar cambios sin previo aviso de carácter técnico o constructivo

Clasificación deformación según UNE-EN 12210:2000
hoja perimetral 12203 (Ix = 78,02 cm^4)

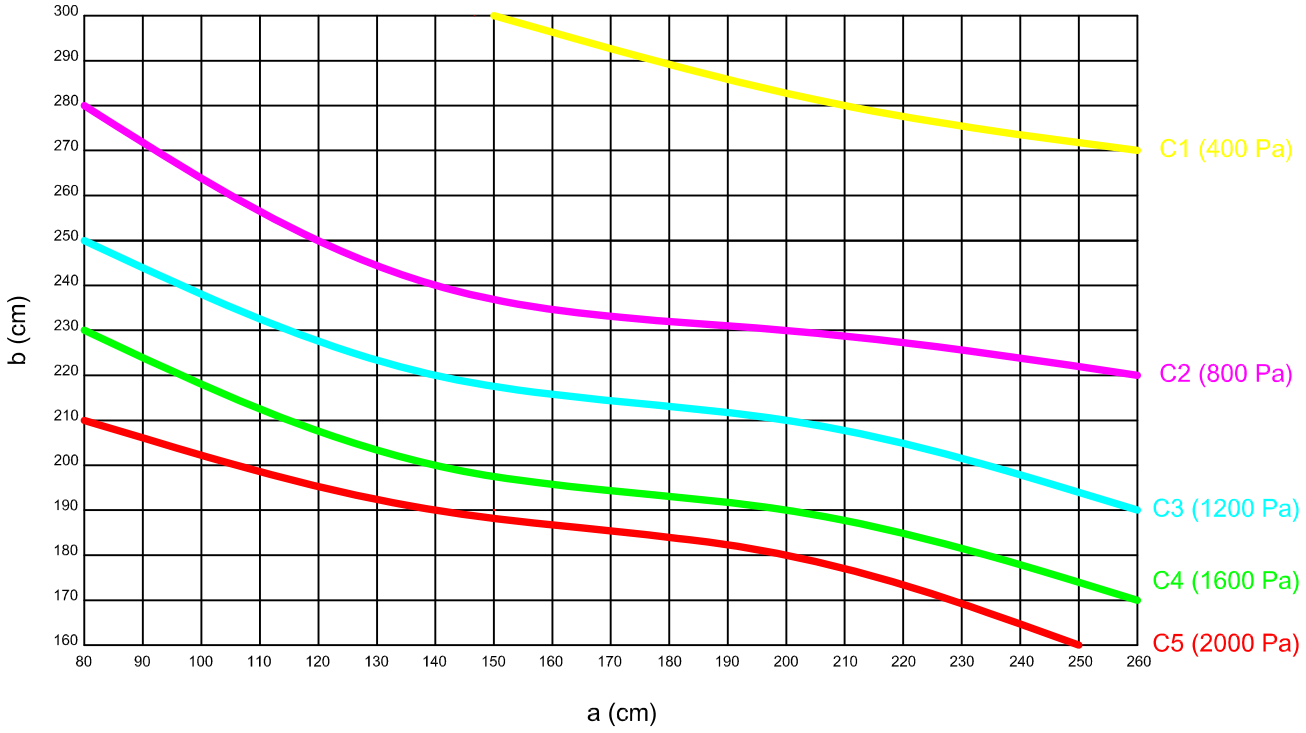

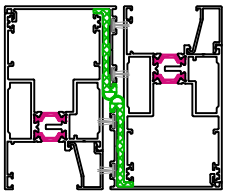

Escala 1:4

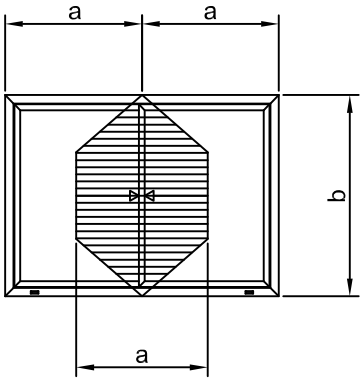

Clasificación de la flecha relativa según norma UNE-EN 12210	
Clase	Flecha Frontal
A	< 1/150
B	< 1/200
C	< 1/300

Clasificación de la ventana según norma UNE-EN 12210	
Clase	Presión (Pa)
1	400
2	800
3	1200
4	1600
5	2000
Exxxx	xxxx

Nota: estos valores son orientativos, ya que el número de puntos de cierre puede variar el resultado final.

Los datos contenidos en este catálogo son meramente indicativos, Qsystems se reserva el derecho a realizar cambios sin previo aviso de carácter técnico o constructivo

Clasificación deformación según UNE-EN 12210:2000
hoja perimetral 12203 + refuerzo (Ix = 154,41 cm^4)

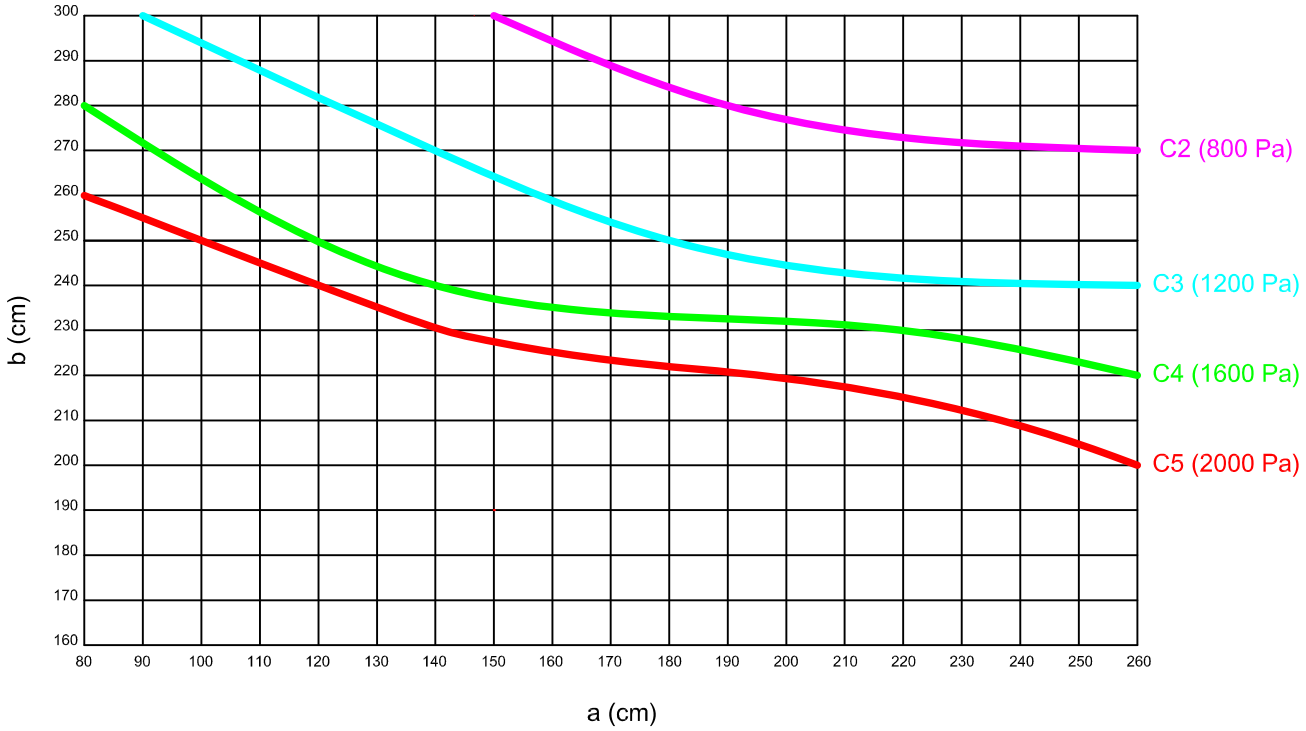

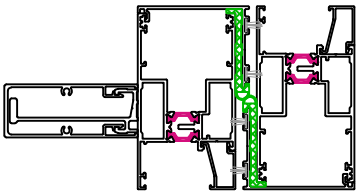

Escala 1:4

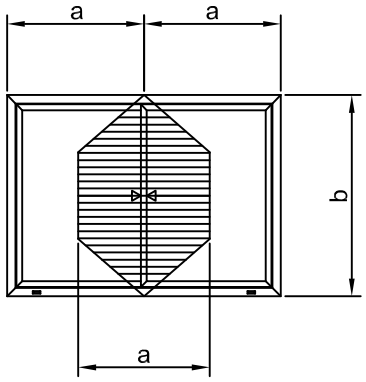

Clasificación de la flecha relativa según norma UNE-EN 12210	
Clase	Flecha Frontal
A	< 1/150
B	< 1/200
C	< 1/300

Clasificación de la ventana según norma UNE-EN 12210	
Clase	Presión (Pa)
1	400
2	800
3	1200
4	1600
5	2000
Exxxx	xxxx

Nota: estos valores son orientativos, ya que el número de puntos de cierre puede variar el resultado final.

Los datos contenidos en este catálogo son meramente indicativos, Qsystems se reserva el derecho a realizar cambios sin previo aviso de carácter técnico o constructivo

Clasificación deformación según UNE-EN 12210:2000
hoja perimetral 12203 + doble refuerzo (Ix = 230,82 cm^4)

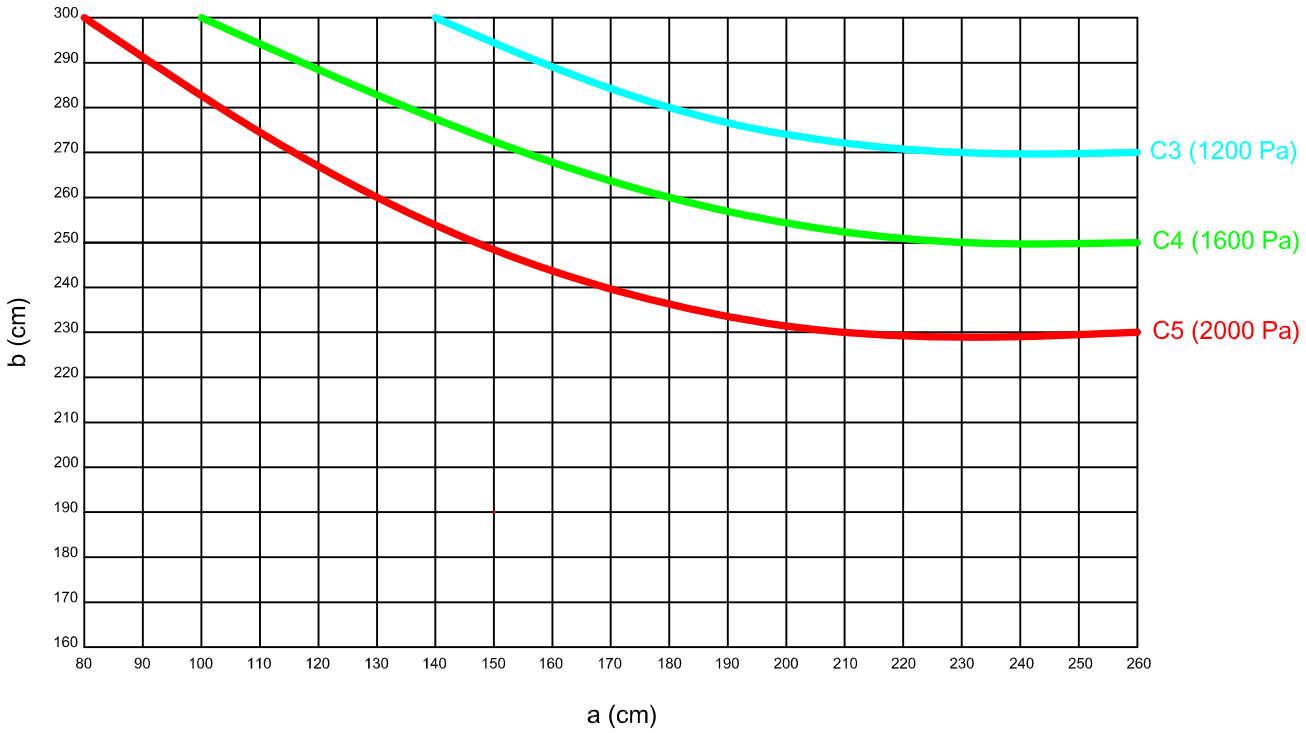

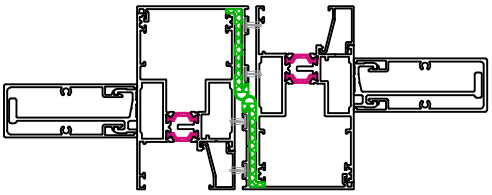

Escala 1:4

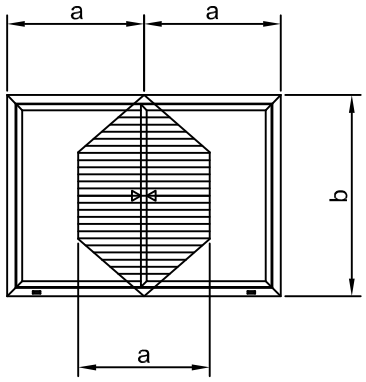

Clasificación de la flecha relativa según norma UNE-EN 12210	
Clase	Flecha Frontal
A	< 1/150
B	< 1/200
C	< 1/300

Clasificación de la ventana según norma UNE-EN 12210	
Clase	Presión (Pa)
1	400
2	800
3	1200
4	1600
5	2000
Exxxx	xxxx

Nota: estos valores son orientativos, ya que el número de puntos de cierre puede variar el resultado final.

Los datos contenidos en este catálogo son meramente indicativos, Qsystems se reserva el derecho a realizar cambios sin previo aviso de carácter técnico o constructivo

Clasificación deformación según UNE-EN 12210:2000
hoja cruce minimalista 12213 (Ix = 24,76 cm^4)

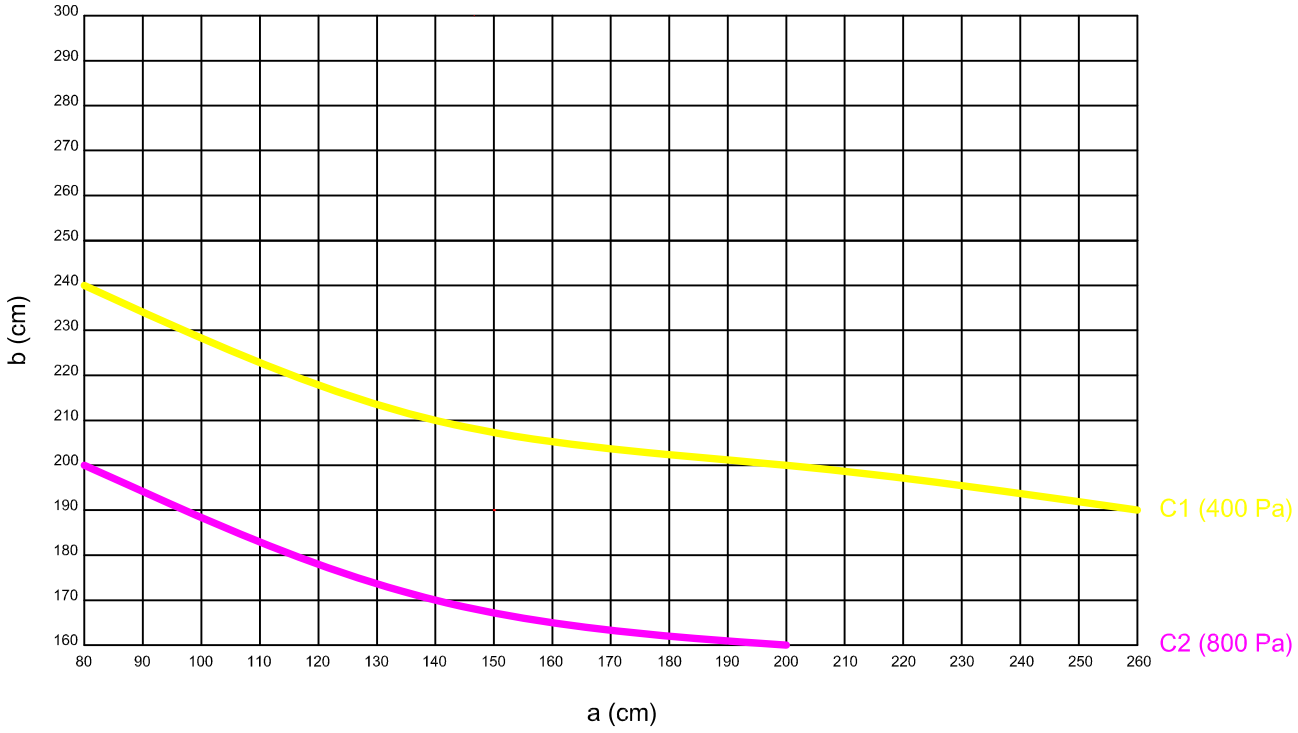

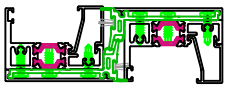

Escala 1:4

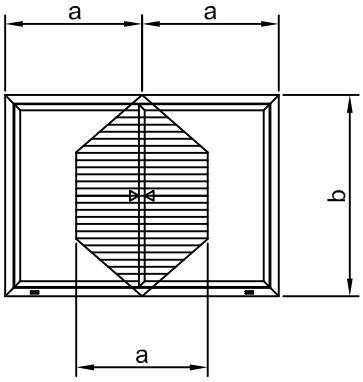

Clasificación de la flecha relativa según norma UNE-EN 12210	
Clase	Flecha Frontal
A	< 1/150
B	< 1/200
C	< 1/300

Clasificación de la ventana según norma UNE-EN 12210	
Clase	Presión (Pa)
1	400
2	800
3	1200
4	1600
5	2000
Exxxx	xxxx

Nota: estos valores son orientativos, ya que el número de puntos de cierre puede variar el resultado final.

Los datos contenidos en este catálogo son meramente indicativos, Qsystems se reserva el derecho a realizar cambios sin previo aviso de carácter técnico o constructivo

Clasificación deformación según UNE-EN 12210:2000
hoja cruce minimalista 12213 + refuerzo (Ix = 95,02 cm^4)

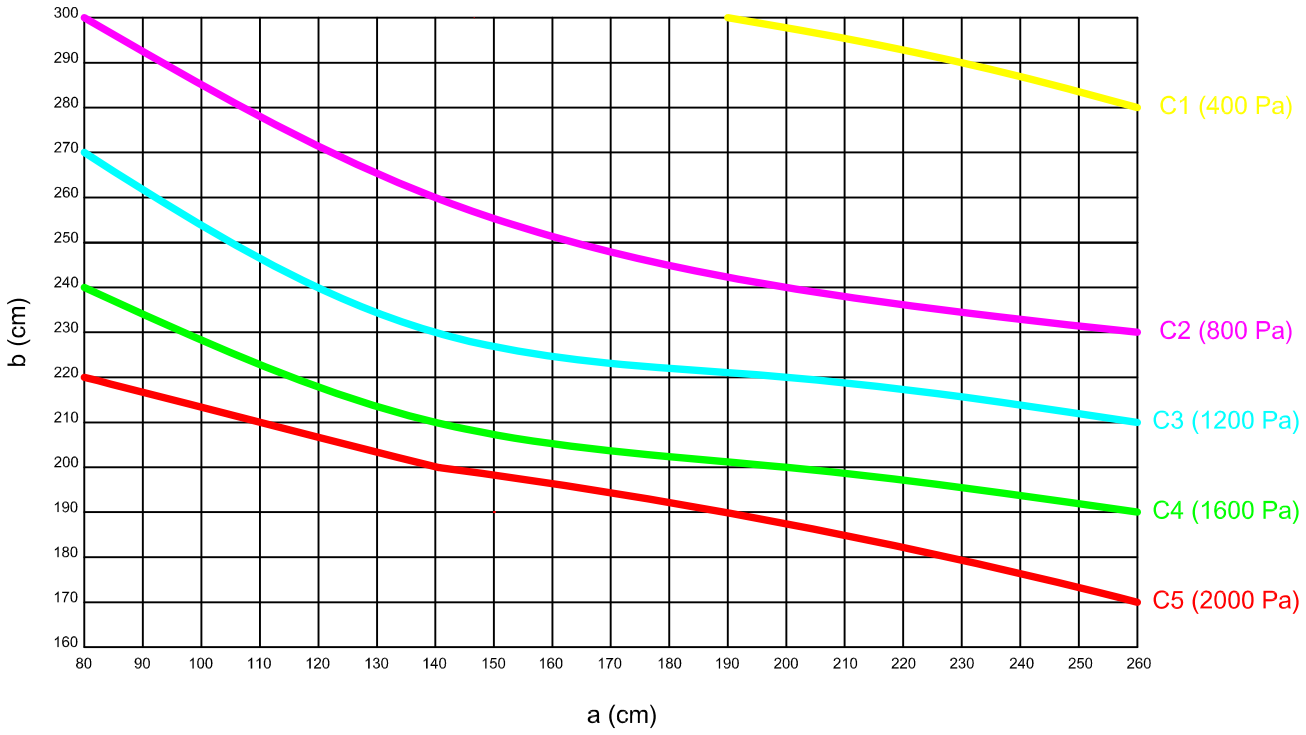

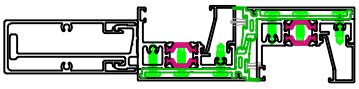

Escala 1:4

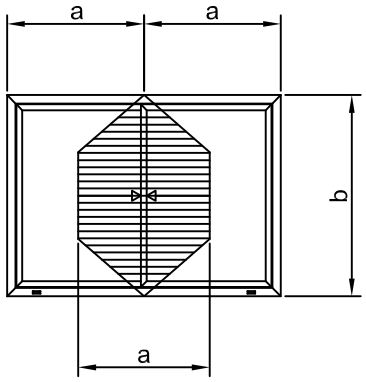

Clasificación de la flecha relativa según norma UNE-EN 12210	
Clase	Flecha Frontal
A	< 1/150
B	< 1/200
C	< 1/300

Clasificación de la ventana según norma UNE-EN 12210	
Clase	Presión (Pa)
1	400
2	800
3	1200
4	1600
5	2000
Exxxx	xxxx

Nota: estos valores son orientativos, ya que el número de puntos de cierre puede variar el resultado final.

Los datos contenidos en este catálogo son meramente indicativos, Qsystems se reserva el derecho a realizar cambios sin previo aviso de carácter técnico o constructivo

Clasificación deformación según UNE-EN 12210:2000
hoja cruce minimalista 12213 + doble refuerzo (Ix = 165,28 cm^4)

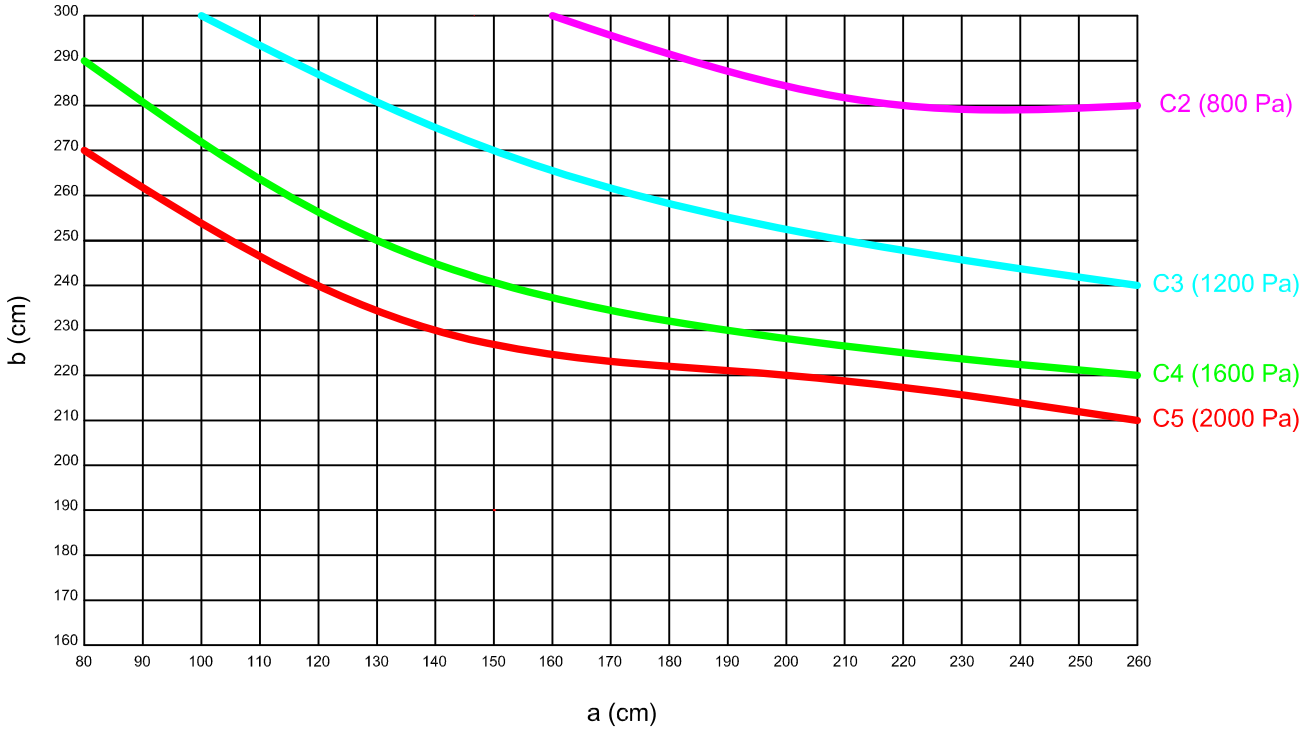

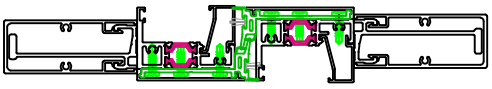

Escala 1:4

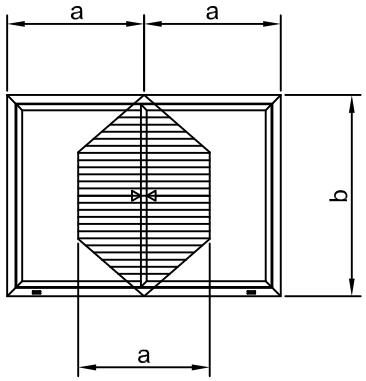

Clasificación de la flecha relativa según norma UNE-EN 12210	
Clase	Flecha Frontal
A	< 1/150
B	< 1/200
C	< 1/300

Clasificación de la ventana según norma UNE-EN 12210	
Clase	Presión (Pa)
1	400
2	800
3	1200
4	1600
5	2000
Exxxx	xxxx

Nota: estos valores son orientativos, ya que el número de puntos de cierre puede variar el resultado final.

Los datos contenidos en este catálogo son meramente indicativos, Qsystems se reserva el derecho a realizar cambios sin previo aviso de carácter técnico o constructivo

Clasificación deformación según UNE-EN 12210:2000
hoja ventana 12204 (Ix = 49,26 cm^4)

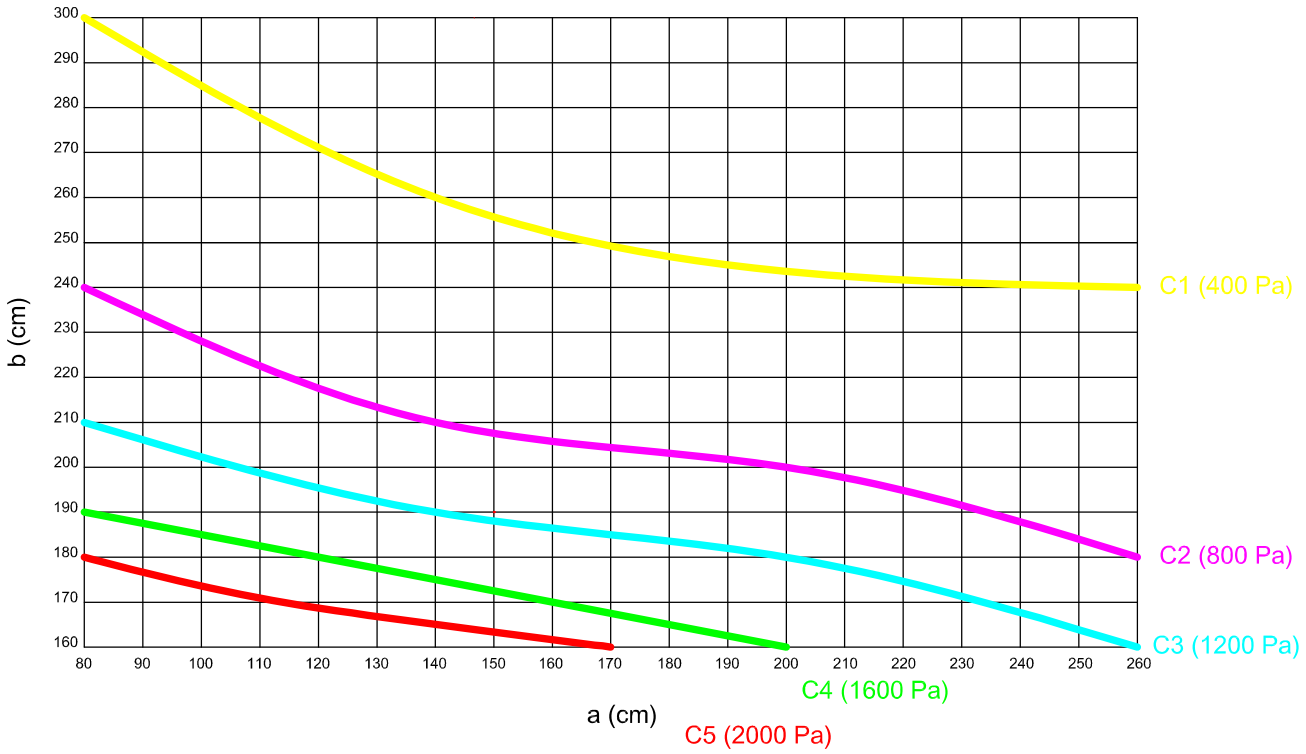

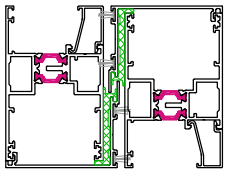

Escala 1:4

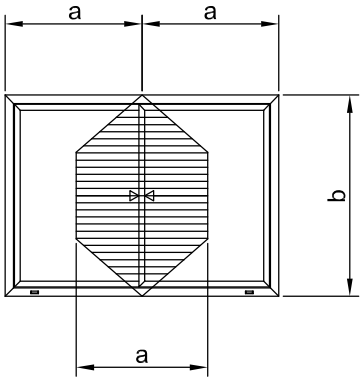

Clasificación de la flecha relativa según norma UNE-EN 12210	
Clase	Flecha Frontal
A	< 1/150
B	< 1/200
C	< 1/300

Clasificación de la ventana según norma UNE-EN 12210	
Clase	Presión (Pa)
1	400
2	800
3	1200
4	1600
5	2000
Exxxx	xxxx

Nota: estos valores son orientativos, ya que el número de puntos de cierre puede variar el resultado final.

Los datos contenidos en este catálogo son meramente indicativos, Qsystems se reserva el derecho a realizar cambios sin previo aviso de carácter técnico o constructivo

Clasificación deformación según UNE-EN 12210:2000
hoja perimetral 12204 + refuerzo (Ix = 146,63 cm^4)

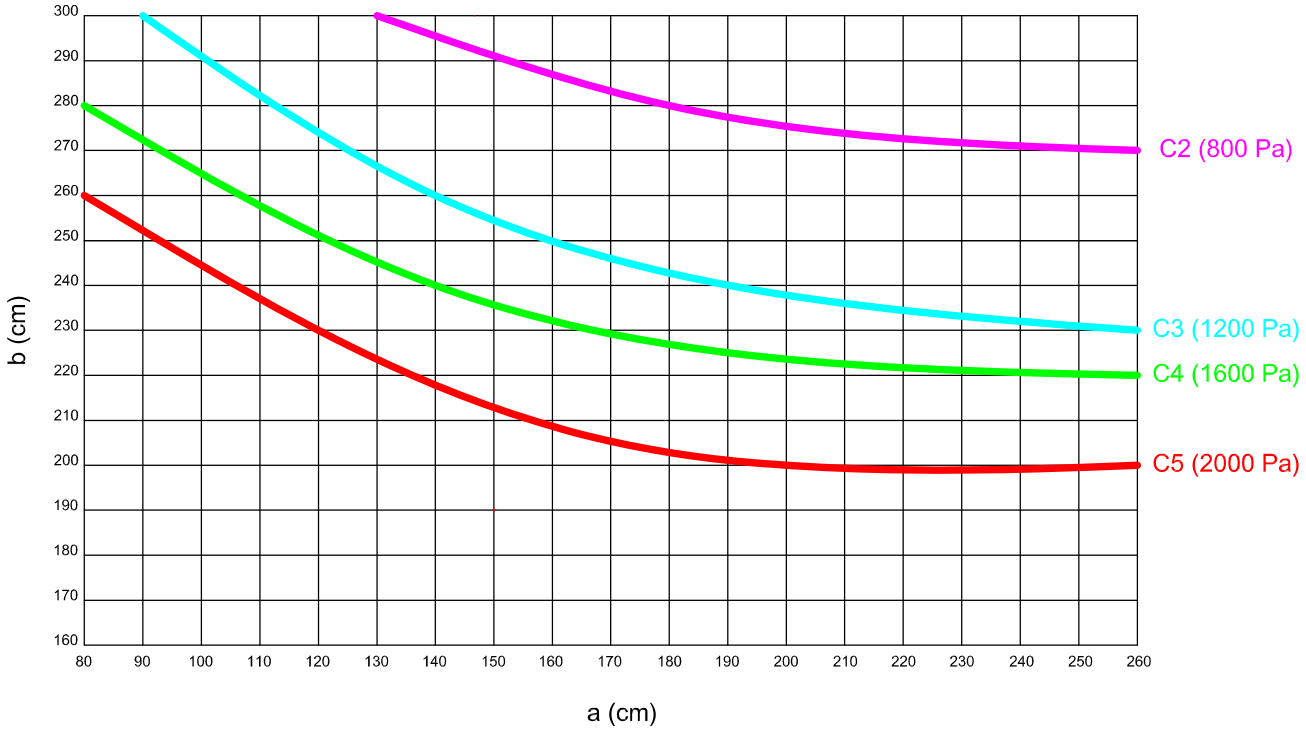

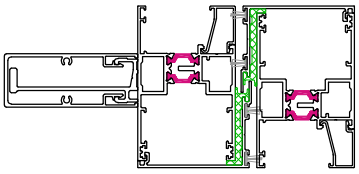

Escala 1:4

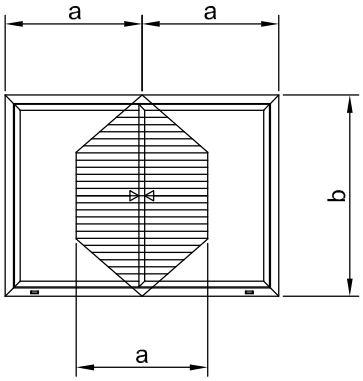

Clasificación de la flecha relativa según norma UNE-EN 12210	
Clase	Flecha Frontal
A	< 1/150
B	< 1/200
C	< 1/300

Clasificación de la ventana según norma UNE-EN 12210	
Clase	Presión (Pa)
1	400
2	800
3	1200
4	1600
5	2000
Exxxx	xxxx

Nota: estos valores son orientativos, ya que el número de puntos de cierre puede variar el resultado final.

Los datos contenidos en este catálogo son meramente indicativos, Qsystems se reserva el derecho a realizar cambios sin previo aviso de carácter técnico o constructivo

Clasificación deformación según UNE-EN 12210:2000
hoja perimetral 12204 + doble refuerzo (Ix = 245,98 cm^4)

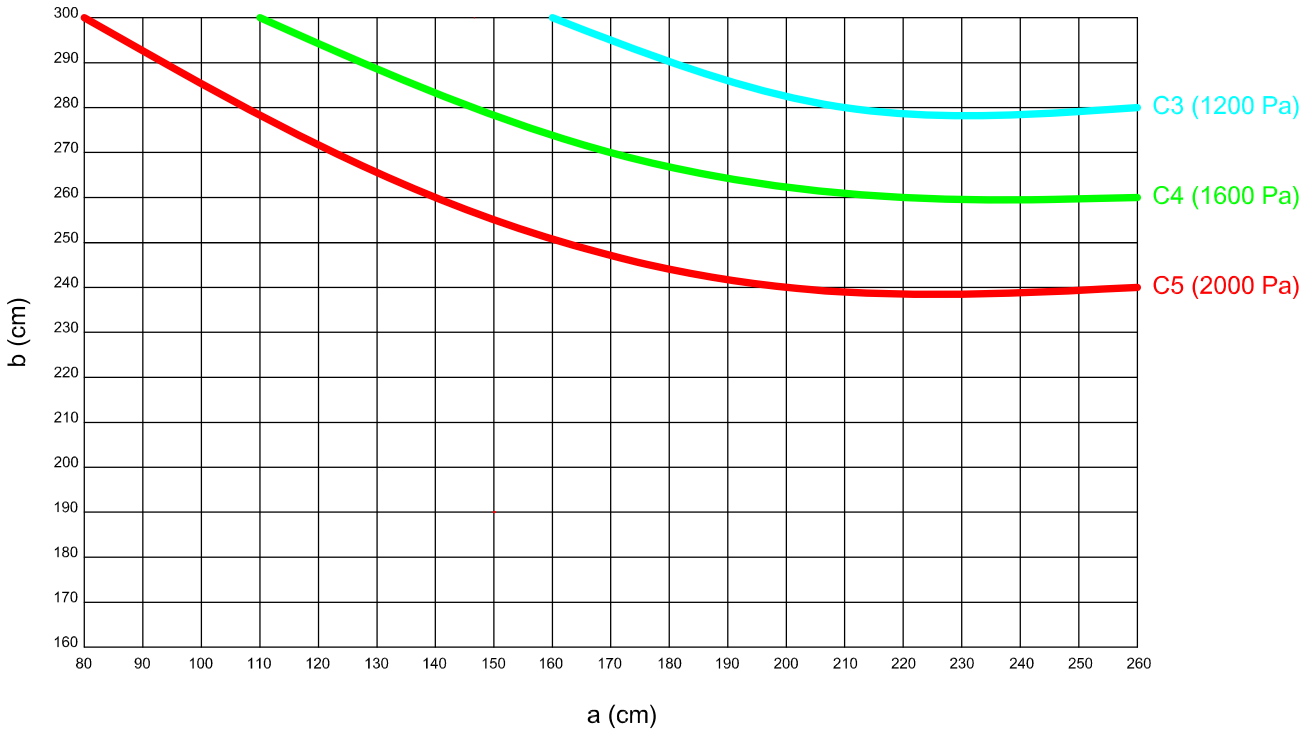

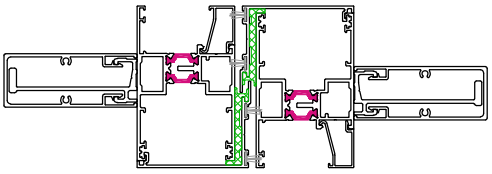

Escala 1:4

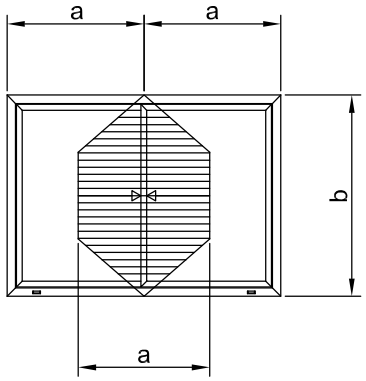

Clasificación de la flecha relativa según norma UNE-EN 12210	
Clase	Flecha Frontal
A	< 1/150
B	< 1/200
C	< 1/300

Clasificación de la ventana según norma UNE-EN 12210	
Clase	Presión (Pa)
1	400
2	800
3	1200
4	1600
5	2000
Exxxx	xxxx

Nota: estos valores son orientativos, ya que el número de puntos de cierre puede variar el resultado final.

Los datos contenidos en este catálogo son meramente indicativos, Qsystems se reserva el derecho a realizar cambios sin previo aviso de carácter técnico o constructivo

AISLAMIENTO ACUSTICO SEGUN UNE EN 14351-1:2006 ANEXO B

R_w (C;Ctr) de la unidad de vidrio aislante	R_w (C;Ctr) área total ventana ≤ 2,7 m^2	R_w (C;Ctr) 2,7 m^2 ≤ área total ventana ≤ 3,6 m^2	R_w (C;Ctr) 3,6 m^2 ≤ área total ventana ≤ 4,6 m^2	R_w (C;Ctr) área total ventana ≥ 4,6 m^2
27(C;-3)	25 (-1;-1)	24 (-1;-1)	23 (-1;-1)	22 (-1;-1)
28(C;-3)	26 (-1;-1)	25 (-1;-1)	24 (-1;-1)	23 (-1;-1)
28(C;-4)	26 (-1;-2)	25 (-1;-1)	24 (-1;-2)	23 (-1;-2)
29(C;-2)	27 (-1;-1)	26 (-1;-1)	25 (-1;-1)	24 (-1;-1)
29(C;-3)	27 (-1;-1)	26 (-1;-1)	25 (-1;-1)	24 (-1;-1)
29(C;-4)	27 (-1;-2)	26 (-1;-2)	25 (-1;-2)	24 (-1;-2)
29(C;-5)	27 (-1;-3)	26 (-1;-3)	25 (-1;-3)	24 (-1;-3)
30(C;-2)	28 (-1;-1)	27 (-1;-1)	26 (-1;-1)	25 (-1;-1)
30(C;-3)	28 (-1;-2)	27 (-1;-2)	26 (-1;-2)	25 (-1;-2)
30(C;-4)	28 (-1;-2)	27 (-1;-2)	26 (-1;-2)	25 (-1;-2)
30(C;-5)	28 (-1;-3)	27 (-1;-3)	26 (-1;-3)	25 (-1;-3)
32(C;-2)	29 (-1;-2)	28 (-1;-2)	27 (-1;-2)	26 (-1;-2)
32(C;-4)	29 (-1;-3)	28 (-1;-2)	27 (-1;-2)	26 (-1;-2)
32(C;-5)	29 (-1;-3)	28 (-1;-3)	27 (-1;-3)	26 (-1;-3)
34(C;-2)	29 (-1;-1)	28 (-1;-1)	27 (-1;-1)	26 (-1;-1)
34(C;-3)	29 (-1;-2)	28 (-1;-2)	27 (-1;-2)	26 (-1;-2)
36(C;-4)	30 (-1;-2)	29 (-1;-2)	28 (-1;-2)	27 (-1;-2)

Nota: el valor de aislamiento de la ventana, de acuerdo con el anexo B de la n norma UNE EN 14351:2006+A1:2011, es independiente del valor C de la unidad de vidrio aislante (UVA)

Los datos contenidos en este catálogo son meramente indicativos, Qsystems se reserva el derecho a realizar cambios sin previo aviso de carácter técnico o constructivo

POSIBILIDADES DE APERTURA

CORREDERA ELEVABLE

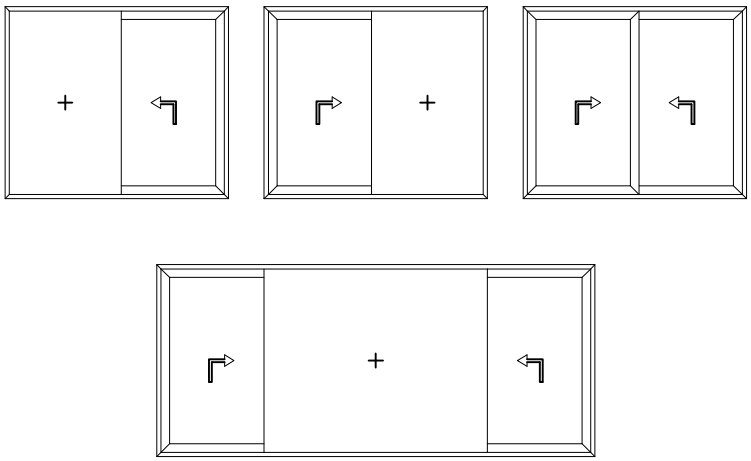

POSIBILIDADES DE APERTURA

CORREDERA EN LÍNEA

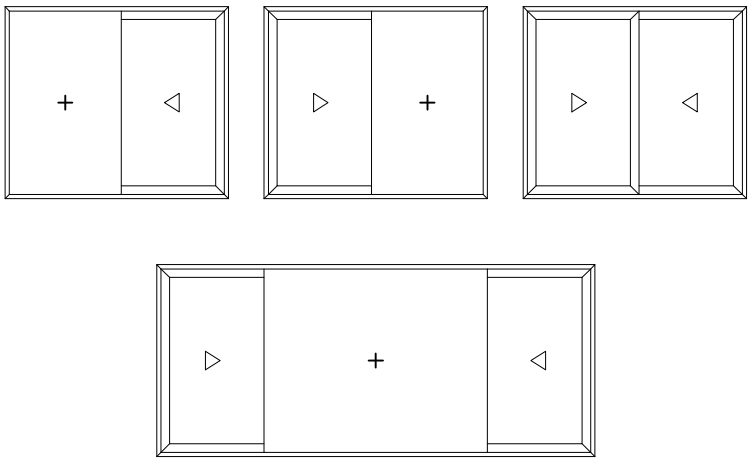

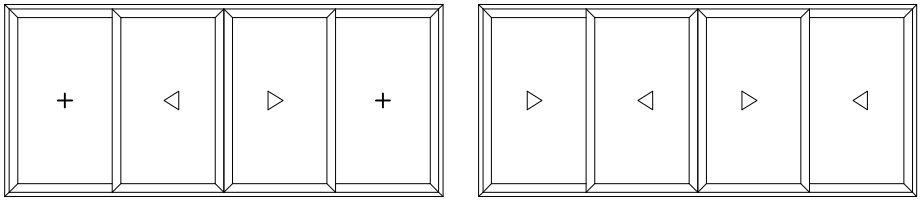

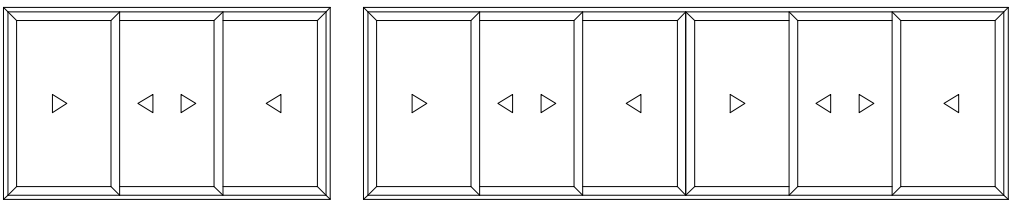

Los datos contenidos en este catálogo son meramente indicativos, Qsystems se reserva el derecho a realizar cambios sin previo aviso de carácter técnico o constructivo

DISEÑO	REFERENCIA	DESCRIPCIÓN
	0443	escuadra 23,9 x 14 mm MONTEBIANCO 2
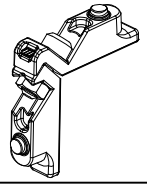	0378.10C	escuadra 14,9 x 7,9 mm MONTEBIANCO 3
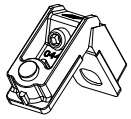	4187.10/8	escuadra 21,9 x 13,7 mm MONTEBIANCO 2
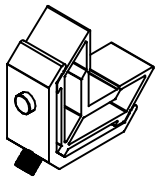	18-113306-C	escuadra bloqueo 11,3 x 30,6 mm
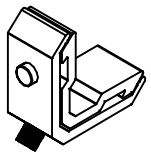	18-112106-C	escuadra bloqueo 11,3 x 18,6 mm
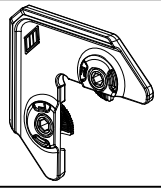	2019	escuadra de alineamiento exterior FUJI
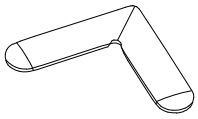	0723	escuadra alineamiento 12,9 x 1 mm CATRIA
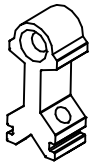	701418	tope travesaño ventana

Los datos contenidos en este catálogo son meramente indicativos, Qsystems se reserva el derecho a realizar cambios sin previo aviso de carácter técnico o constructivo

DISEÑO	REFERENCIA	DESCRIPCIÓN
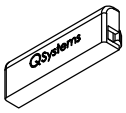	302264	tapa salida de agua
	?????	2 conjuntos tapas hoja central
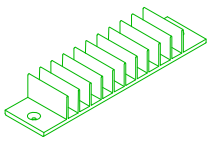	P0352	cortavientos EPDM cruce ancho
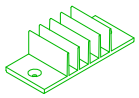	P0353	cortavientos EPDM cruce minimalista
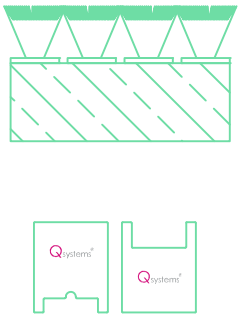	5013608	kit elevable Q120 formado por: conjunto cortavientos foam 105 mm 2 conjuntos tapas hoja central
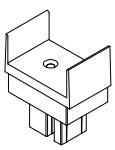	331508	guiador superior y tapón unión 4 hojas
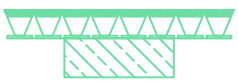	5014105	kit cortavientos superior elevable 3 carriles

Los datos contenidos en este catálogo son meramente indicativos, Qsystems se reserva el derecho a realizar cambios sin previo aviso de carácter técnico o constructivo

DISEÑO	REFERENCIA	DESCRIPCIÓN
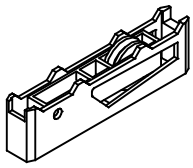	G-R34/3-A	rodamiento graduable simple (200 kilos por hoja) para corredera en línea con hoja puerta 12203
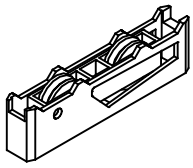	GT-R34/3-A	rodamiento graduable tándem (400 kilos por hoja) para corredera en línea con hoja puerta 12203
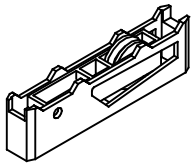	GT-20014-A	rodamiento graduable simple (200 kilos por hoja) para corredera en línea con hoja ventana 12204
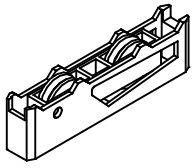	GTT-20014-A	rodamiento graduable tándem (400 kilos por hoja) para corredera en línea con hoja ventana 12204

Los datos contenidos en este catálogo son meramente indicativos, Qsystems se reserva el derecho a realizar cambios sin previo aviso de carácter técnico o constructivo

DISEÑO	REFERENCIA	DESCRIPCIÓN
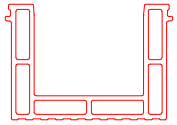	P6346	U marco PVC
	411109	junta remate marco
	P2444	junta cruce puerta EPDM
	P2445	junta hoja elevable
	P2776	junta cruce ventana EPDM
	P66410	aislante cruce estrecho PVC
	P2759	junta cierre marco a testa EPDM
	P2775	junta apoyo junquillo marco monocarril

Los datos contenidos en este catálogo son meramente indicativos, Qsystems se reserva el derecho a realizar cambios sin previo aviso de carácter técnico o constructivo

DISEÑO	REFERENCIA	DESCRIPCIÓN
	708001	burlete 7 x 8 mm FIN-SEAL
	P2155	junta acristalamiento exterior 2,5 mm
	P2021	junta acristalamiento interior 2,5 / 3,5 mm
	P1987	junta acristalamiento interior 3,5 / 4,5 mm
	P805	junta acristalamiento interior 4,5 / 5,5 mm
	P1849	junta acristalamiento interior 6 / 8 mm

Los datos contenidos en este catálogo son meramente indicativos, Qsystems se reserva el derecho a realizar cambios sin previo aviso de carácter técnico o constructivo

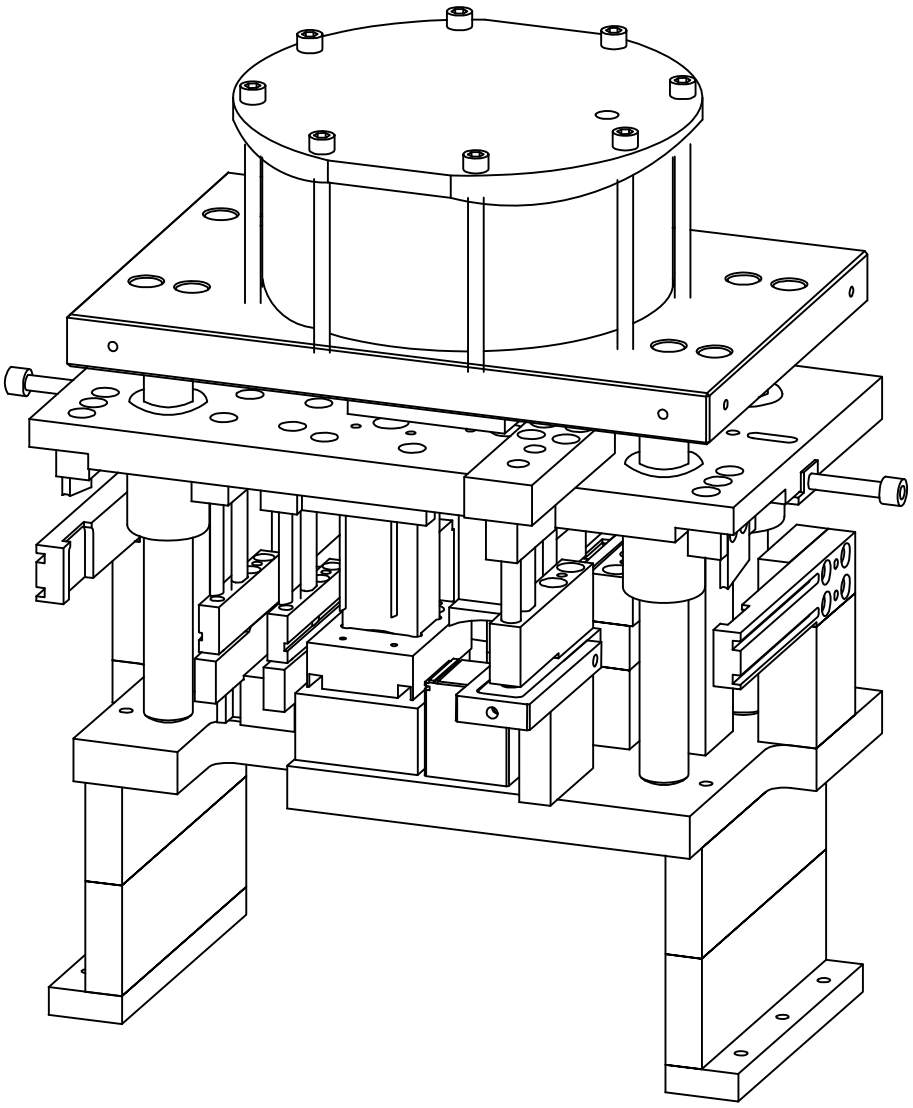

TROQUEL DE MECANIZADO 1442
MEKATROME

Los datos contenidos en este catálogo son meramente indicativos, Qsystems se reserva el derecho a realizar cambios sin previo aviso de carácter técnico o constructivo

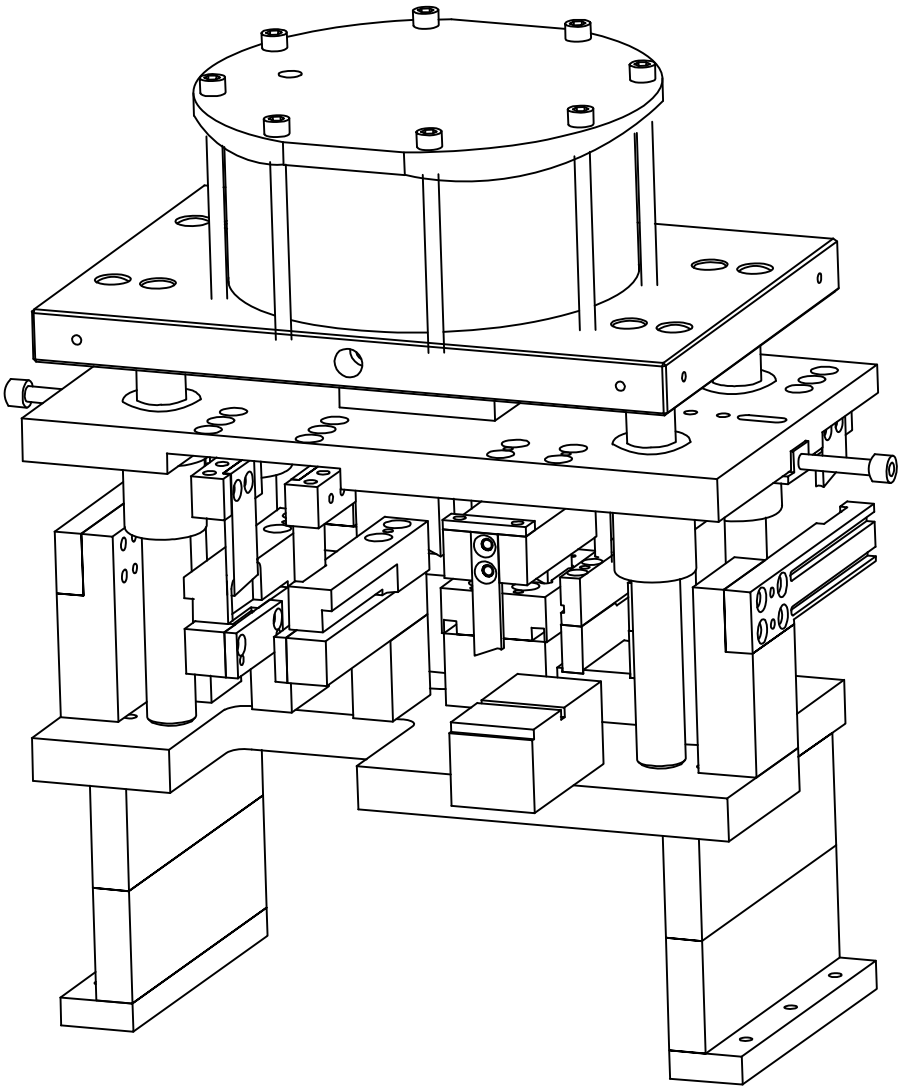

TROQUEL DE MECANIZADO 1442
MEKATROME

Los datos contenidos en este catálogo son meramente indicativos, Qsystems se reserva el derecho a realizar cambios sin previo aviso de carácter técnico o constructivo

Referencia	Diseño	Descripción	Momentos de Inercia	
			Ix (cm⁴)	Iy (cm⁴)
12201	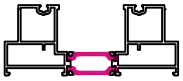	marco	24,76	135,16
12202		marco tricarril	37,18	484,36
12203	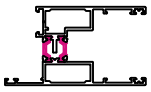	hoja puerta	31,33	39,01
12204	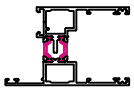	hoja ventana	27,64	24,63
12205		cruce de hojas puerta	-	-
12206	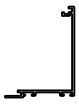	cruce de hojas ventana	-	-
12207	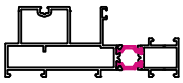	marco monocarril con fijo	17,56	117,69
12208		junquillo tapa marco monocarril	-	-
12209		deslizador	-	-
12211		unión de marcos 122 mm	0,42	54,64

Los datos contenidos en este catálogo son meramente indicativos, Qsystems se reserva el derecho a realizar cambios sin previo aviso de carácter técnico o constructivo

Referencia	Diseño	Descripción	Momentos de Inercia	
			Ix (cm⁴)	Iy (cm⁴)
12212	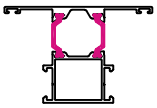	travesaño balconera	19,48	14,94
12213		hoja central minimalista	2,48	12,38
12214		tapa hoja central minimalista	-	-
12220		marco inferior bajo a testa	5,81	99,90
12242	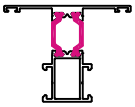	travesaño ventana	16,43	7,46
12250	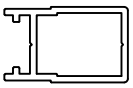	acople multipunto	-	-
12251	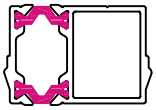	unión cuatro hojas	3,40	5,53
12252	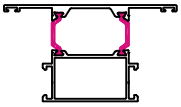	travesaño puerta	22,81	28,76
12232	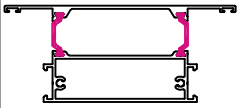	travesaño zócalo	44,53	103,89
12262	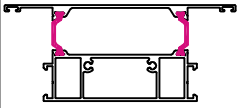	travesaño zócalo	46,09	104,51

Los datos contenidos en este catálogo son meramente indicativos, Qsystems se reserva el derecho a realizar cambios sin previo aviso de carácter técnico o constructivo

Referencia	Diseño	Descripción	Momentos de Inercia	
			Ix (cm⁴)	Iy (cm⁴)
09740	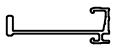	refuerzo de hoja	1,08	20,79
09741	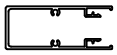	tapa para refuerzo de hoja	5,97	20,09

Los datos contenidos en este catálogo son meramente indicativos, Qsystems se reserva el derecho a realizar cambios sin previo aviso de carácter técnico o constructivo

12201

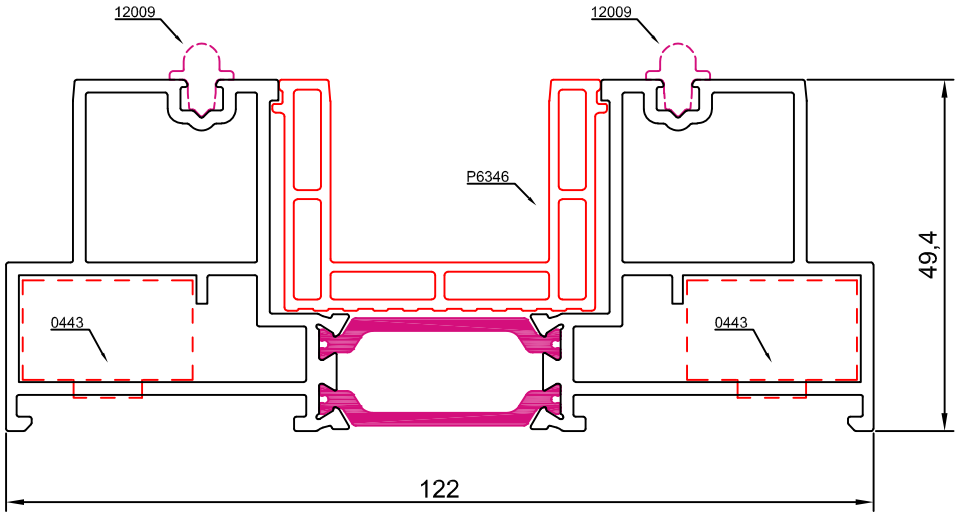

12202

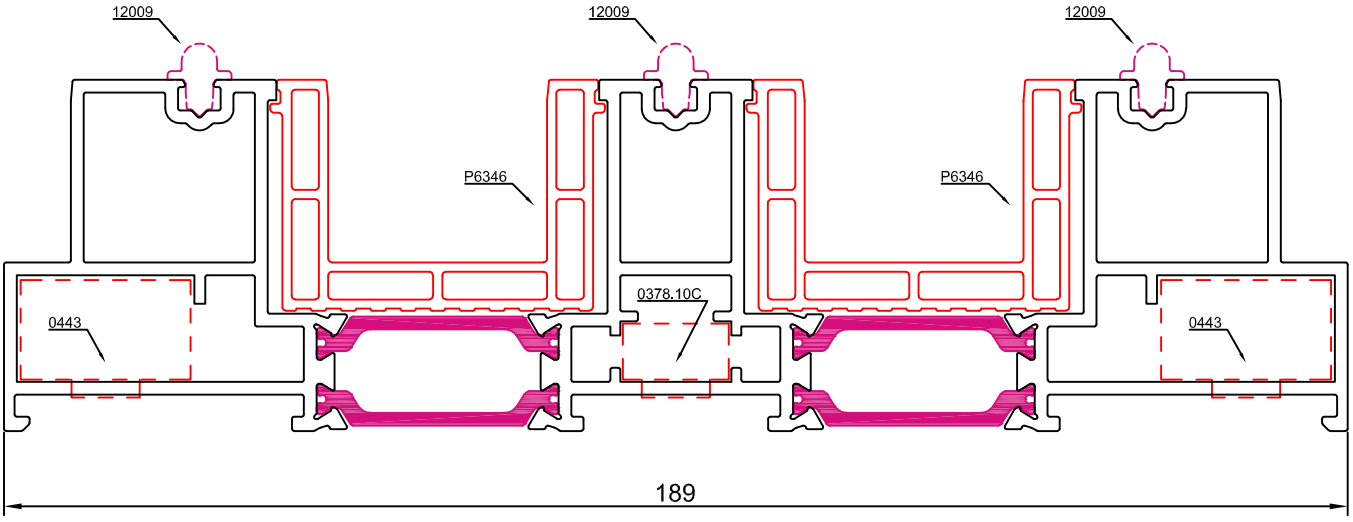

Los datos contenidos en este catálogo son meramente indicativos, Qsystems se reserva el derecho a realizar cambios sin previo aviso de carácter técnico o constructivo

12220

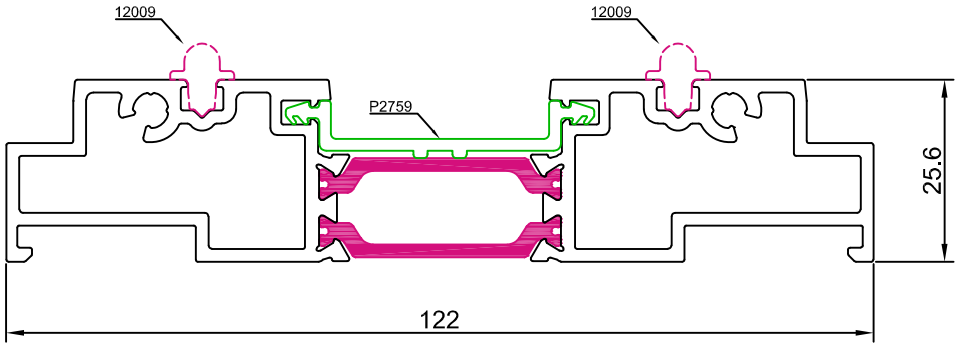

P2759

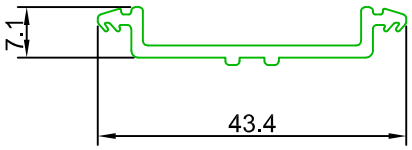

P6346

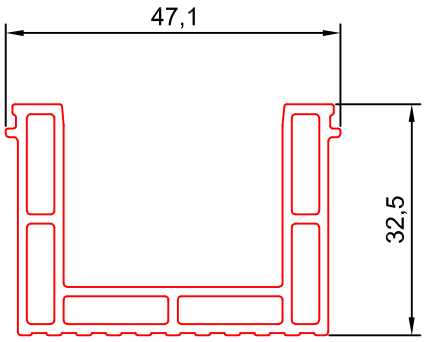

12209

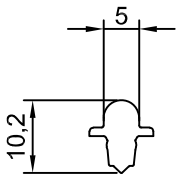

Los datos contenidos en este catálogo son meramente indicativos, Qsystems se reserva el derecho a realizar cambios sin previo aviso de carácter técnico o constructivo

12207

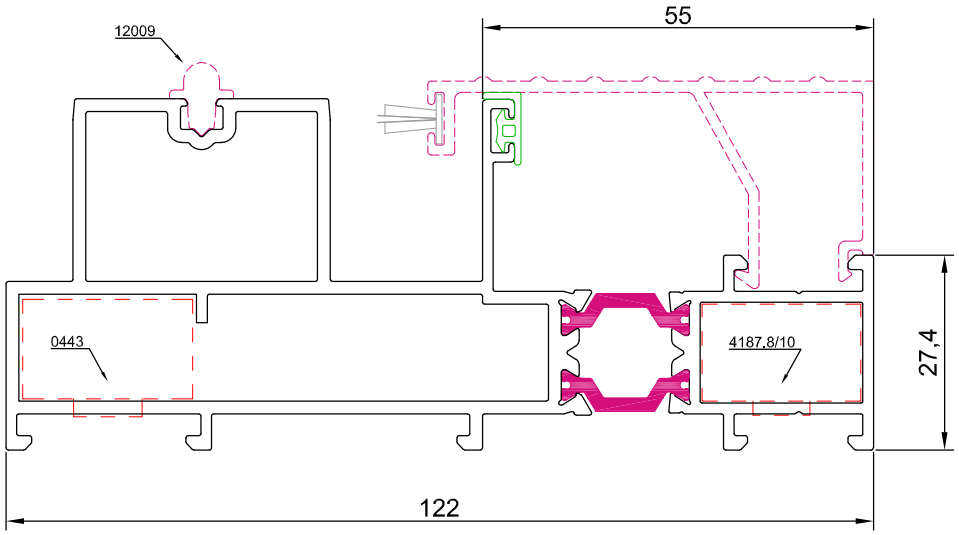

P2775

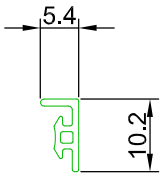

12208

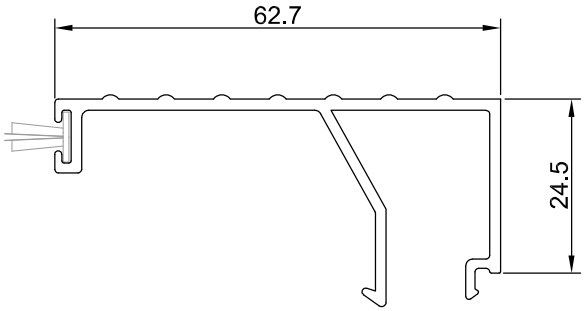

P2444

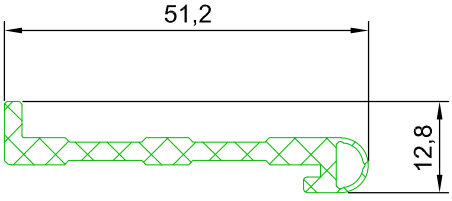

P2776

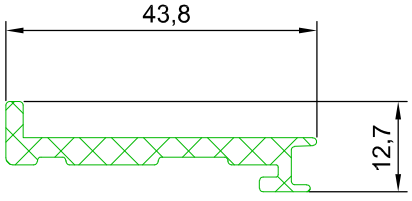

Los datos contenidos en este catálogo son meramente indicativos, Qsystems se reserva el derecho a realizar cambios sin previo aviso de carácter técnico o constructivo

12203

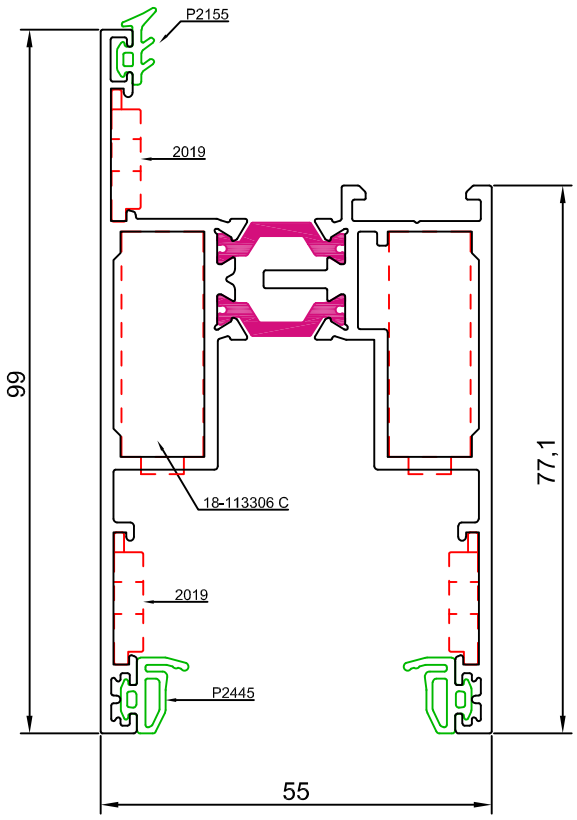

12205

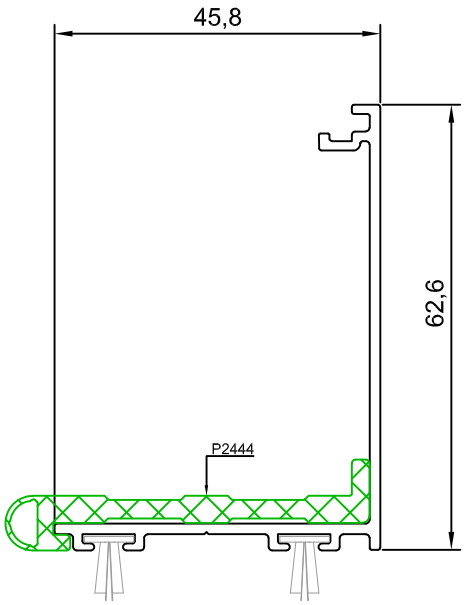

posibilidad de herraje elevable de 300 o 400 kilos por hoja
o
corredera en línea de 200 o 400 kilos por hoja

Los datos contenidos en este catálogo son meramente indicativos, Qsystems se reserva el derecho a realizar cambios sin previo aviso de carácter técnico o constructivo

12204

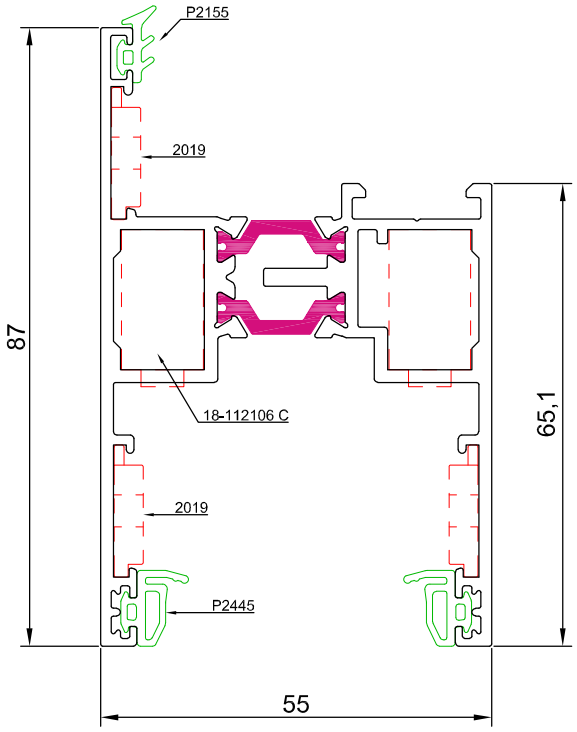

12206

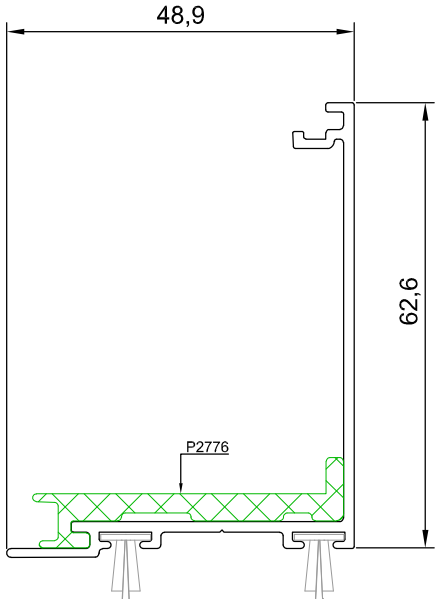

posibilidad de herraje elevable de 150 kilos por hoja
o
corredera en línea de 200 o 400 kilos por hoja

Los datos contenidos en este catálogo son meramente indicativos, Qsystems se reserva el derecho a realizar cambios sin previo aviso de carácter técnico o constructivo

12213

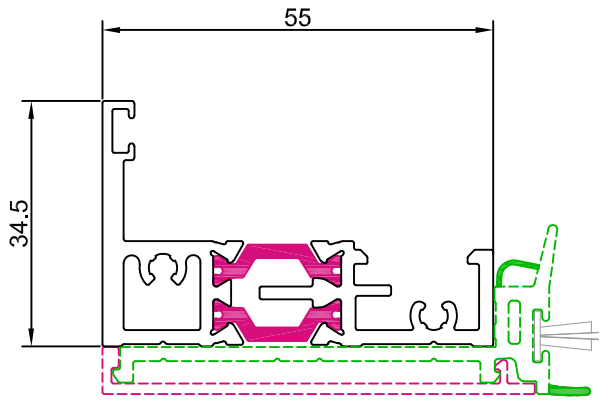

P66410

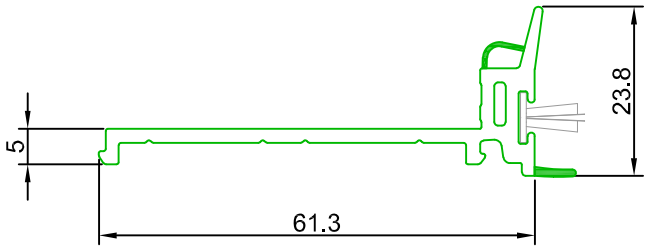

12214

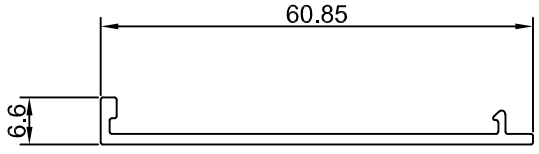

Los datos contenidos en este catálogo son meramente indicativos, Qsystems se reserva el derecho a realizar cambios sin previo aviso de carácter técnico o constructivo

09741

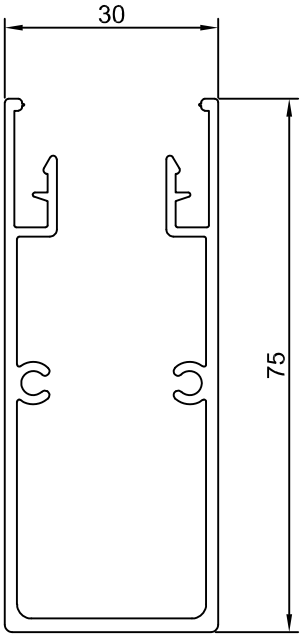

09740

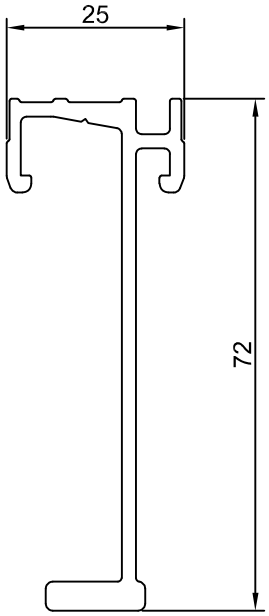

12251

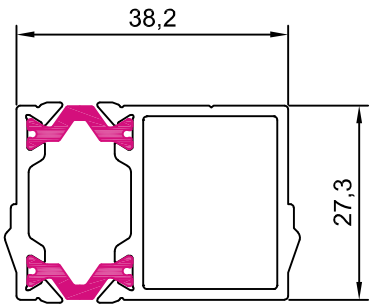

12250

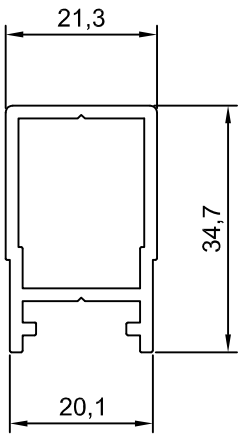

Los datos contenidos en este catálogo son meramente indicativos, Qsystems se reserva el derecho a realizar cambios sin previo aviso de carácter técnico o constructivo

12242

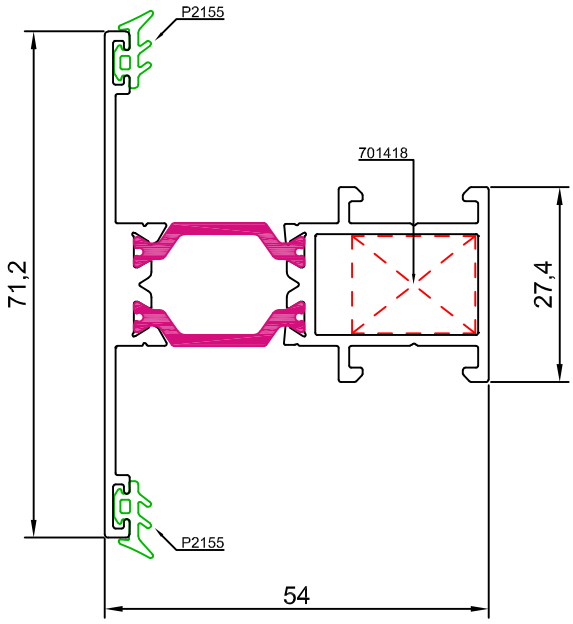

12212

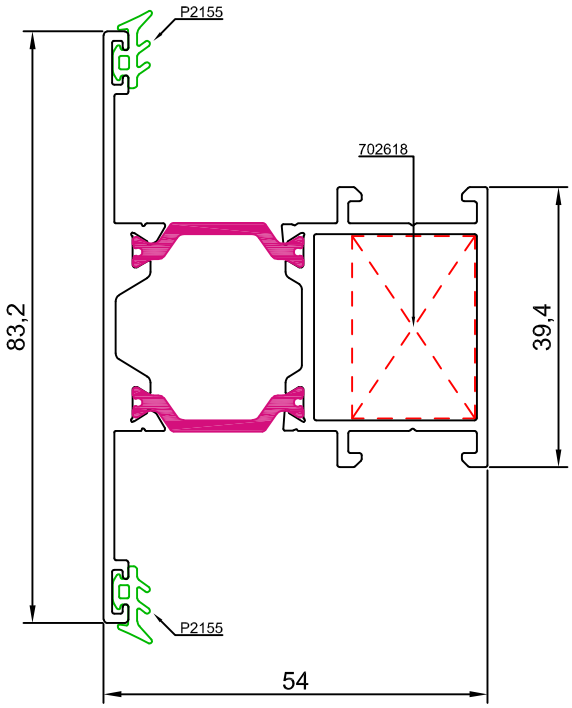

12252

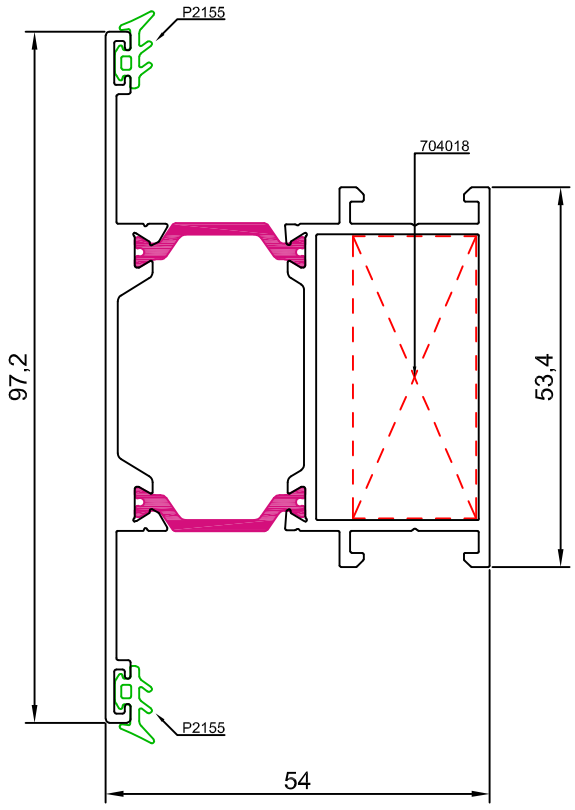

Los datos contenidos en este catálogo son meramente indicativos, Qsystems se reserva el derecho a realizar cambios sin previo aviso de carácter técnico o constructivo

12232

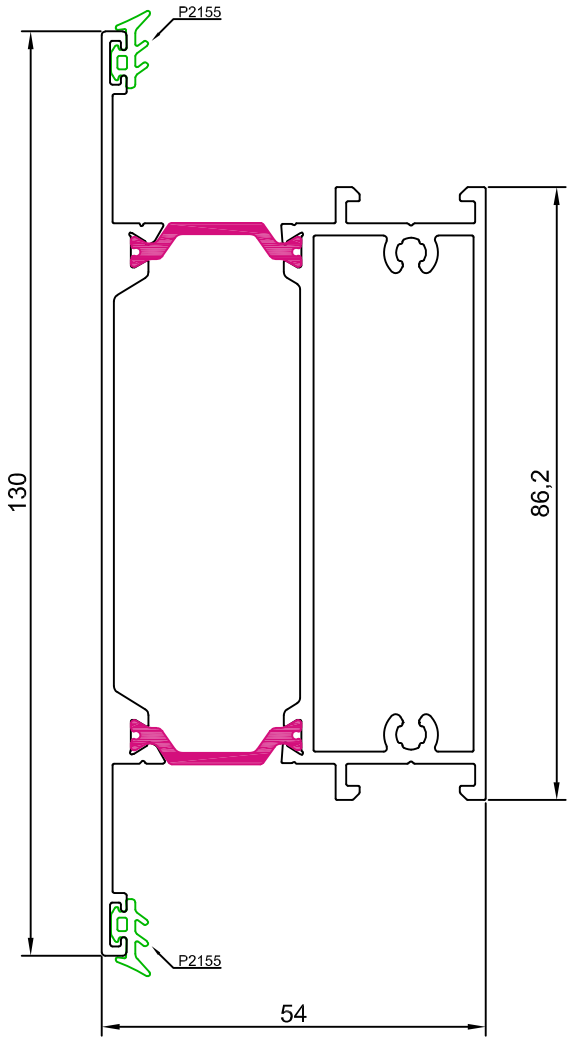

12262

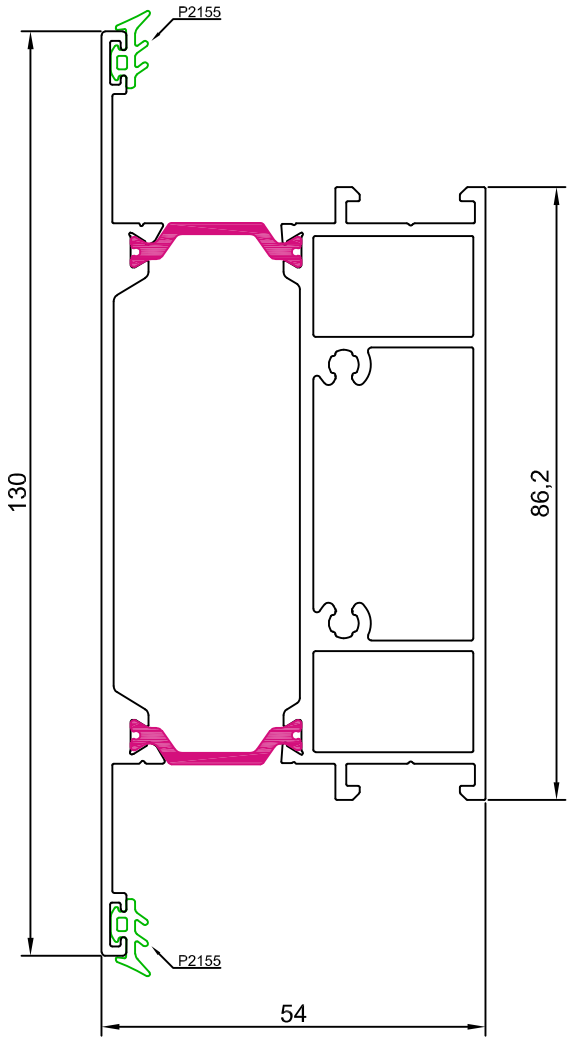

12211

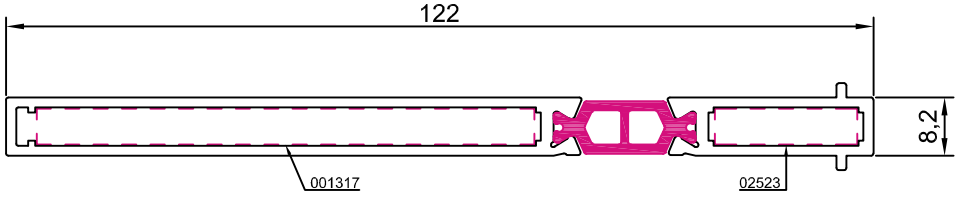

Los datos contenidos en este catálogo son meramente indicativos, Qsystems se reserva el derecho a realizar cambios sin previo aviso de carácter técnico o constructivo

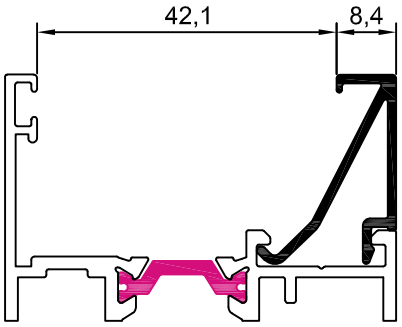

10001 junquillo 8,4 mm

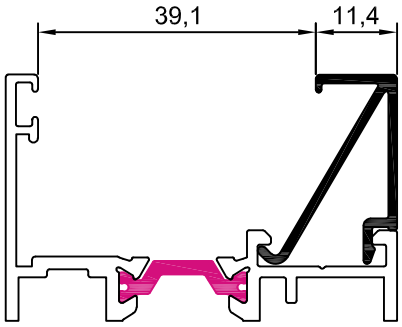

10002 junquillo 11,4 mm

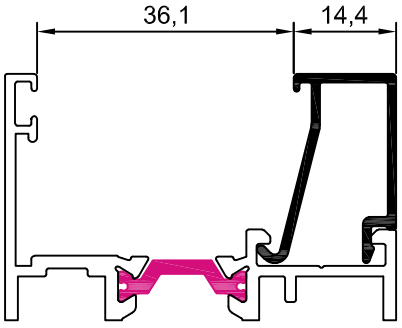

10003 junquillo 14,4 mm

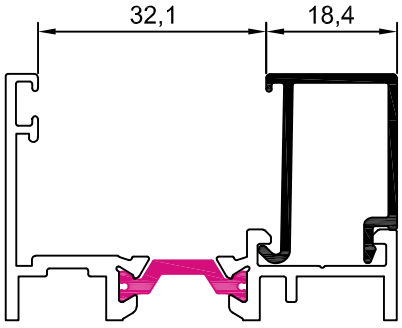

10004 junquillo 18,4 mm

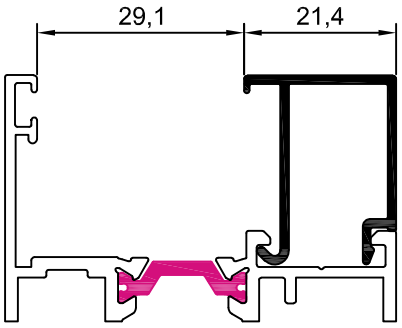

10005 junquillo 21,4 mm

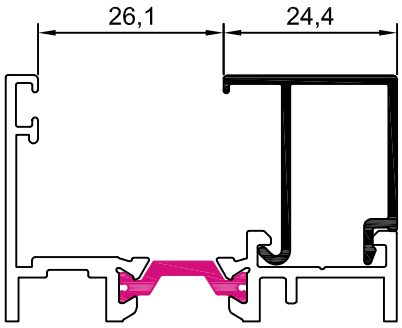

10006 junquillo 24,4 mm

Los datos contenidos en este catálogo son meramente indicativos, Qsystems se reserva el derecho a realizar cambios sin previo aviso de carácter técnico o constructivo

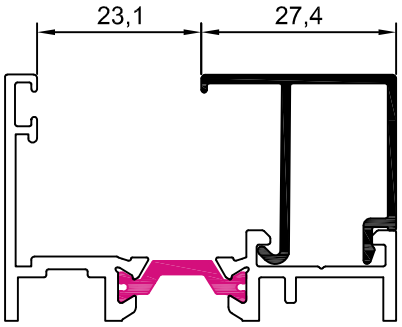

10007 junquillo 27,4 mm

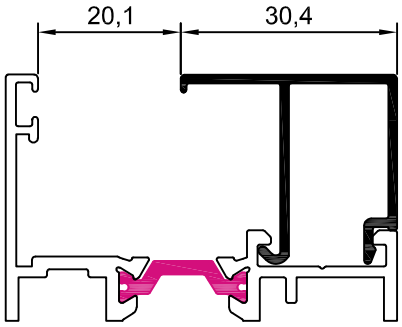

10008 junquillo 30,4 mm

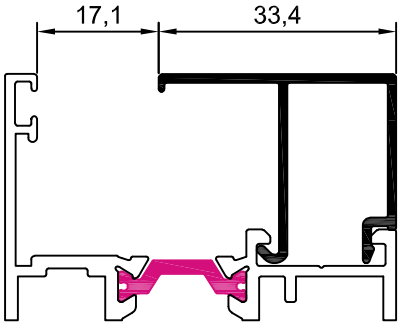

10009 junquillo 33,4 mm

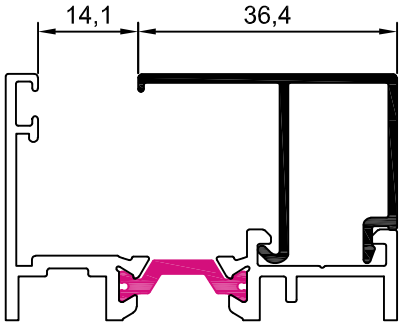

10010 junquillo 36,4 mm

Los datos contenidos en este catálogo son meramente indicativos, Qsystems se reserva el derecho a realizar cambios sin previo aviso de carácter técnico o constructivo

hueco disponible para vidrio				
REFERENCIA	A	VIDRIO	JUNTA INTERIOR	HUECO
10010	36,4	6	6 mm	14,1
		8	4 mm	
10009	33,4	10	5 mm	17,1
		12	3 mm	
10008	30,4	14	4 mm	20,1
10007	27,4	16	5 mm	23,1
		18	3 mm	
10006	24,4	20	4 mm	26,1
10005	21,4	22	5 mm	29,1
		24	3 mm	
10004	18,4	26	4 mm	32,1
10003	14,4	28	6 mm	36,1
		30	4 mm	
10002	11,4	32	5 mm	39,1
		34	3 mm	
10001	8,4	36	4 mm	42,1

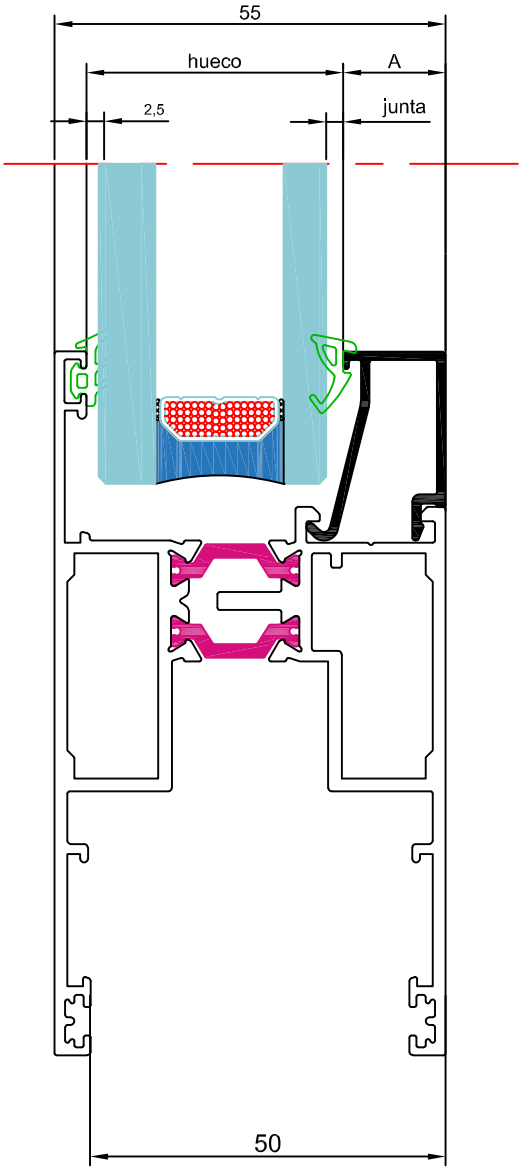

P2155	P2021	P1987	P805	P1849
2,5 mm	2,5 a 3,5 mm	3,5 a 4,5 mm	4,5 a 5,5 mm	6 a 8 mm

Los datos contenidos en este catálogo son meramente indicativos, Qsystems se reserva el derecho a realizar cambios sin previo aviso de carácter técnico o constructivo

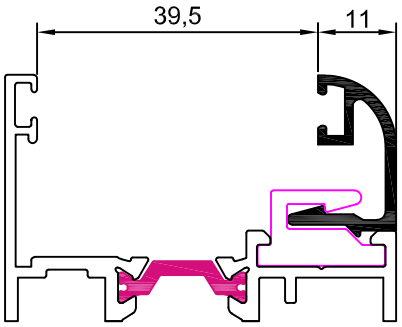

11001 junquillo 11 mm

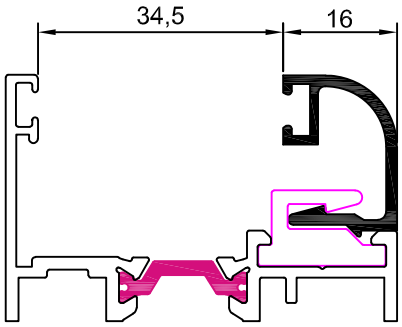

11002 junquillo 16 mm

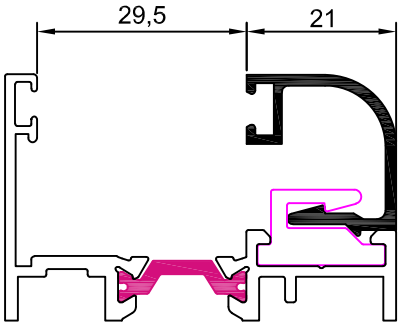

11003 junquillo 21 mm

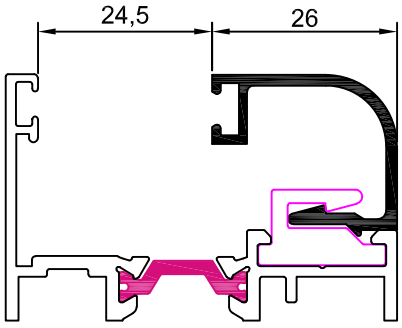

11004 junquillo 26 mm

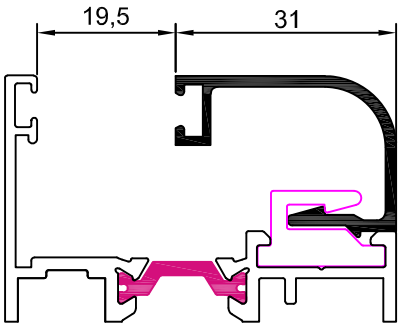

11005 junquillo 31 mm

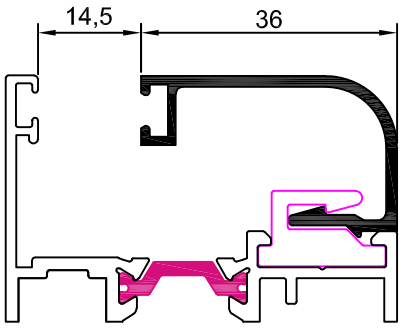

11006 junquillo 36 mm

Los datos contenidos en este catálogo son meramente indicativos, Qsystems se reserva el derecho a realizar cambios sin previo aviso de carácter técnico o constructivo

hueco disponible para vidrio				
REFERENCIA	A	VIDRIO	JUNTA INTERIOR	HUECO
11006	36	8	5 mm	14,5
12006		10	3 mm	
11005	31	12	5 mm	19,5
12005		14	3 mm	
11004	26	16	7 mm	24,5
		18	5 mm	
12004		20	3 mm	
11003	21	22	5 mm	29,5
12003		24	3 mm	
11002	16	26	7 mm	34,5
		28	5 mm	
12002		30	3 mm	
11001	11	32	5 mm	39,5
12001		34	3 mm	

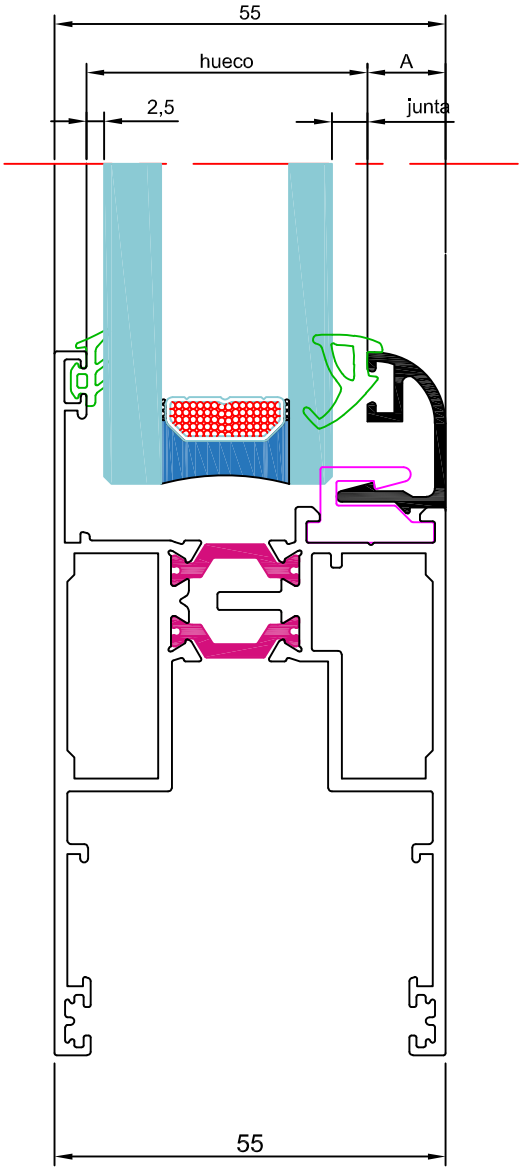

P2155	P2021	P1987	P805	P1849
2,5 mm	2,5 a 3,5 mm	3,5 a 4,5 mm	4,5 a 5,5 mm	6 a 8 mm

Notas:

- Con el uso de estos junquillos debe disminuir la dimensión del vidrio 4 mm.
- El uso de junquillos de grapa debe combinarse con su correspondiente junquillo en clip para garantizar un acristalamiento seguro. El uso de solo junquillo de grapa no es recomendable ya que estos pueden saltar a partir de cierta presión de viento.

Los datos contenidos en este catálogo son meramente indicativos, Qsystems se reserva el derecho a realizar cambios sin previo aviso de carácter técnico o constructivo

secciones junquillos curvos		dimensión junquillo
junquillo curvo grapa A	junquillo curvo clipado B	
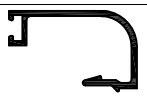 11006	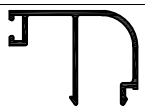 12006	36 mm
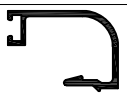 11005	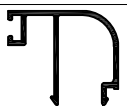 12005	31 mm
 11004	 12004	26 mm
 11003	 12003	21 mm
 11002	 12002	16 mm
 11001	 12001	11 mm

solución 1
junquillo grapa

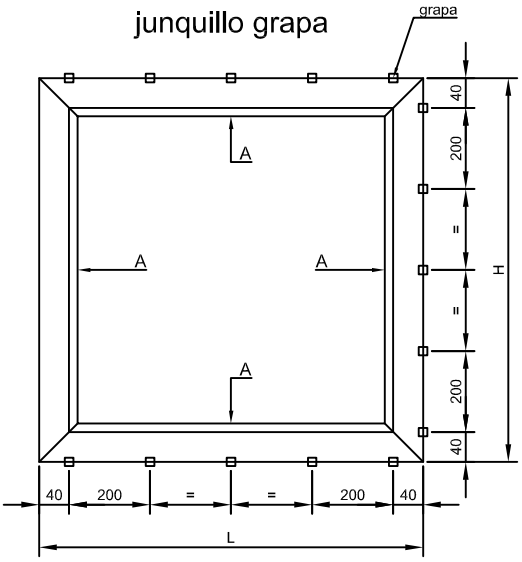

solución 2
junquillo mixto

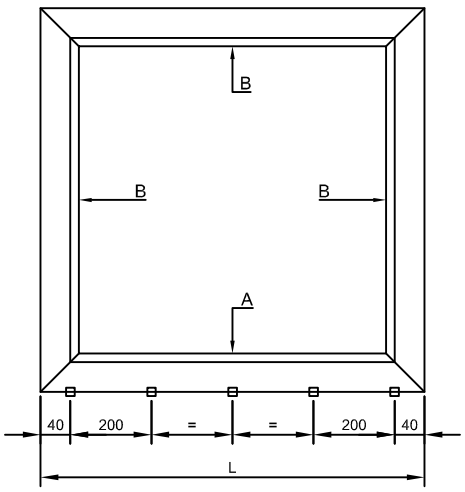

Los datos contenidos en este catálogo son meramente indicativos, Qsystems se reserva el derecho a realizar cambios sin previo aviso de carácter técnico o constructivo

SITUACIÓN DE LOS CALZOS DE ACRISTALAMIENTO SEGÚN APERTURA

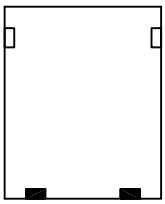

BASTIDOR
FIJO

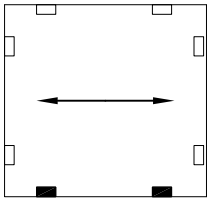

BASTIDOR
CORREDERA

Nota: los calzos deben colocarse hacia el interior de los puntos de rodamiento

Nomenclaturas de los calzos

- Calzo de apoyo
- Calzo de colocación

Notas:

- Los calzos deben colocarse según los croquis arriba indicados.
- La distancia entre el eje del calzo y el borde del vidrio será de L/10, siendo L la longitud del lado donde se emplazan.

Los datos contenidos en este catálogo son meramente indicativos, Qsystems se reserva el derecho a realizar cambios sin previo aviso de carácter técnico o constructivo

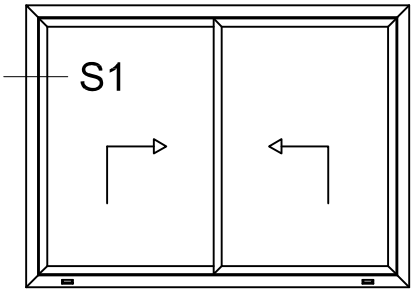

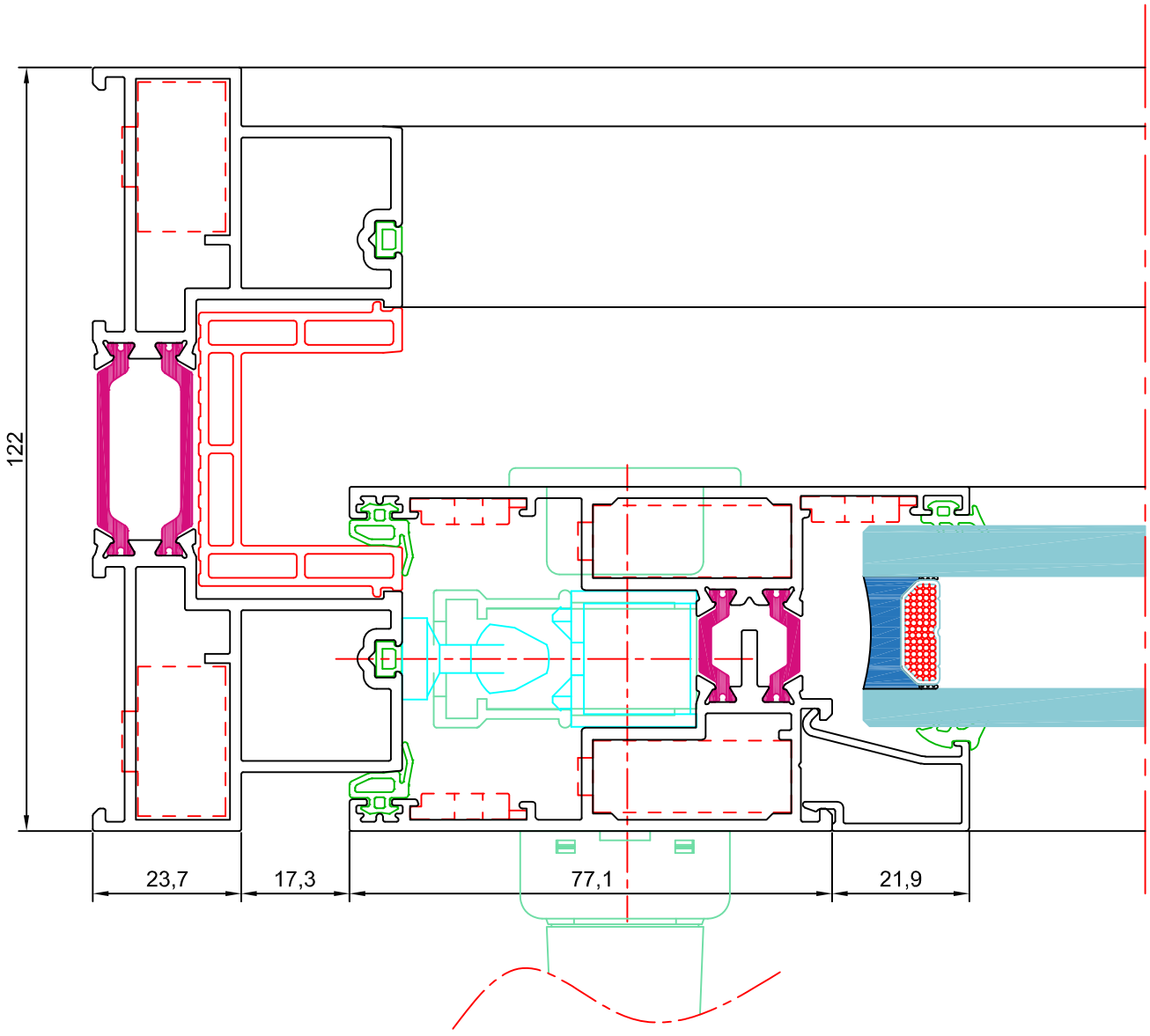

sección 1

Los datos contenidos en este catálogo son meramente indicativos, Qsystems se reserva el derecho a realizar cambios sin previo aviso de carácter técnico o constructivo

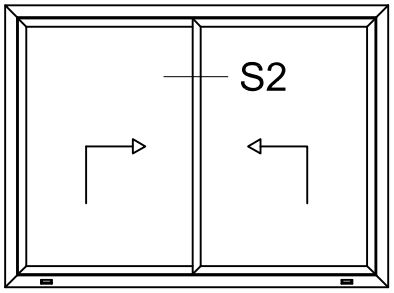

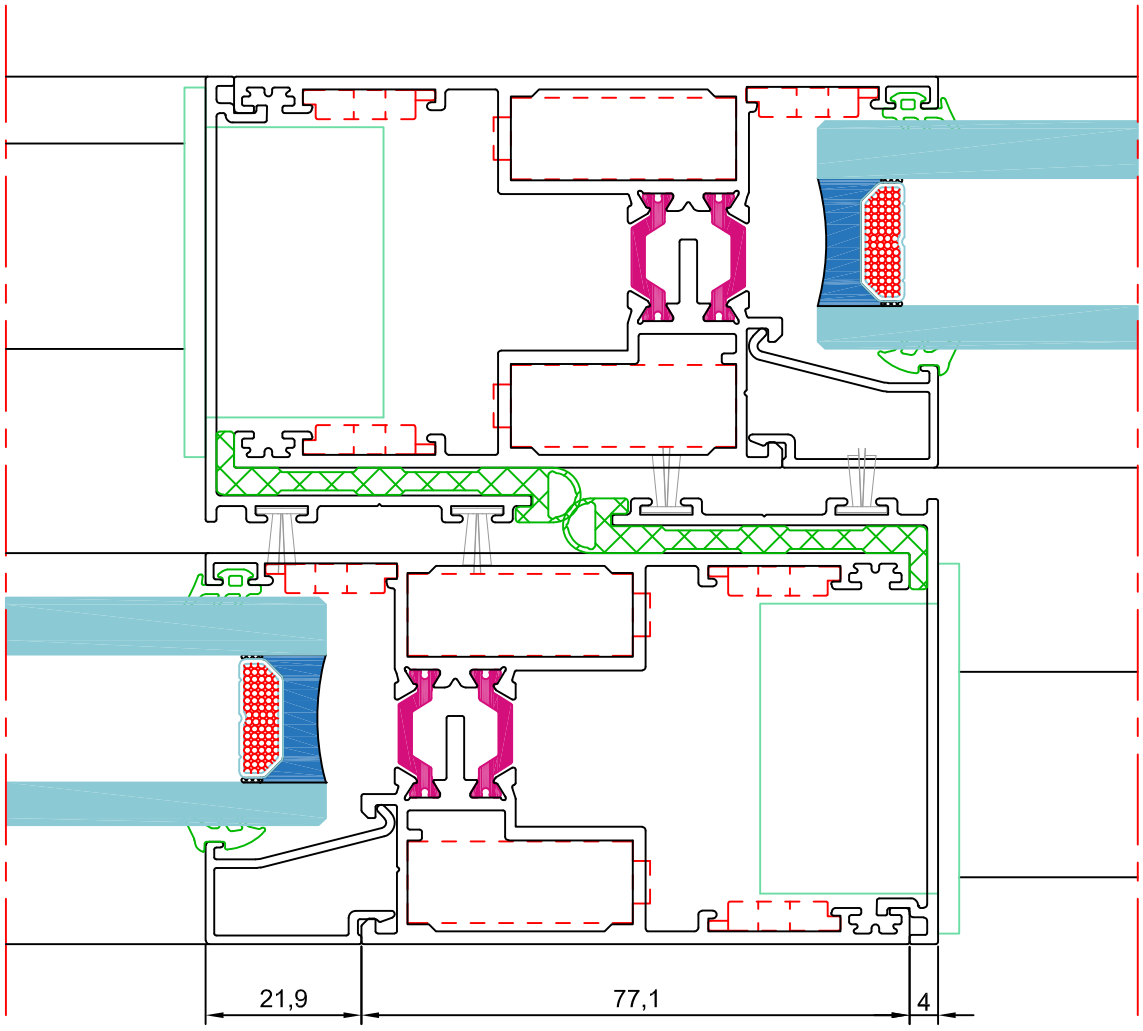

sección 2

Los datos contenidos en este catálogo son meramente indicativos, Qsystems se reserva el derecho a realizar cambios sin previo aviso de carácter técnico o constructivo

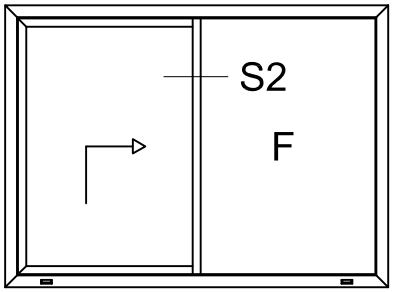

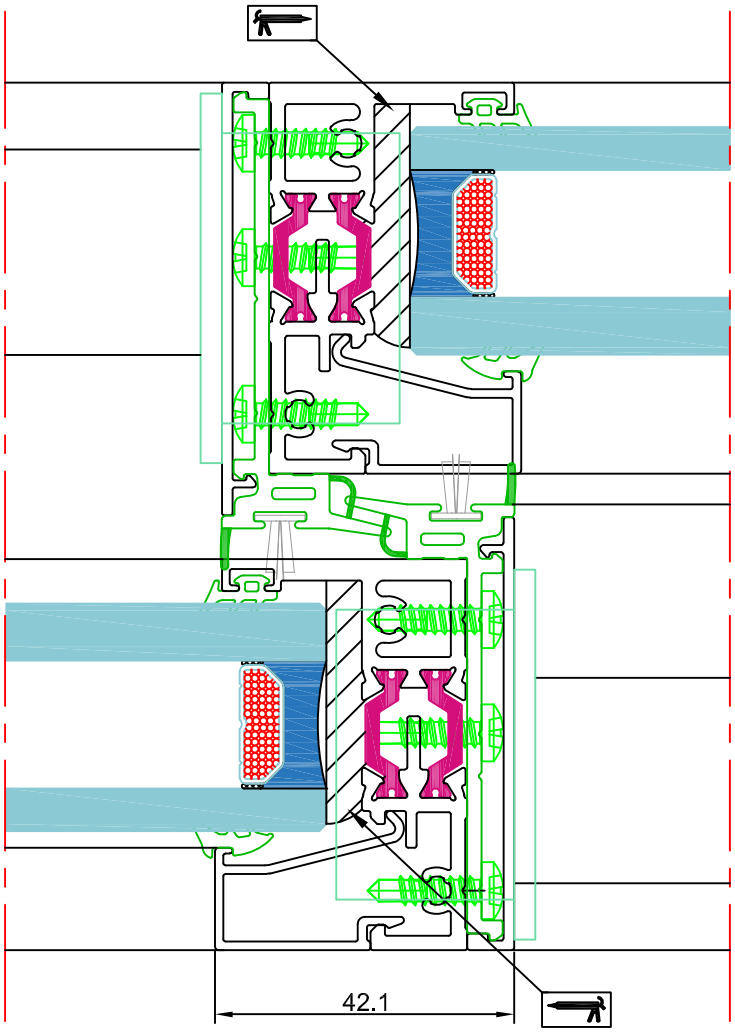

sección 2

Los datos contenidos en este catálogo son meramente indicativos, Qsystems se reserva el derecho a realizar cambios sin previo aviso de carácter técnico o constructivo

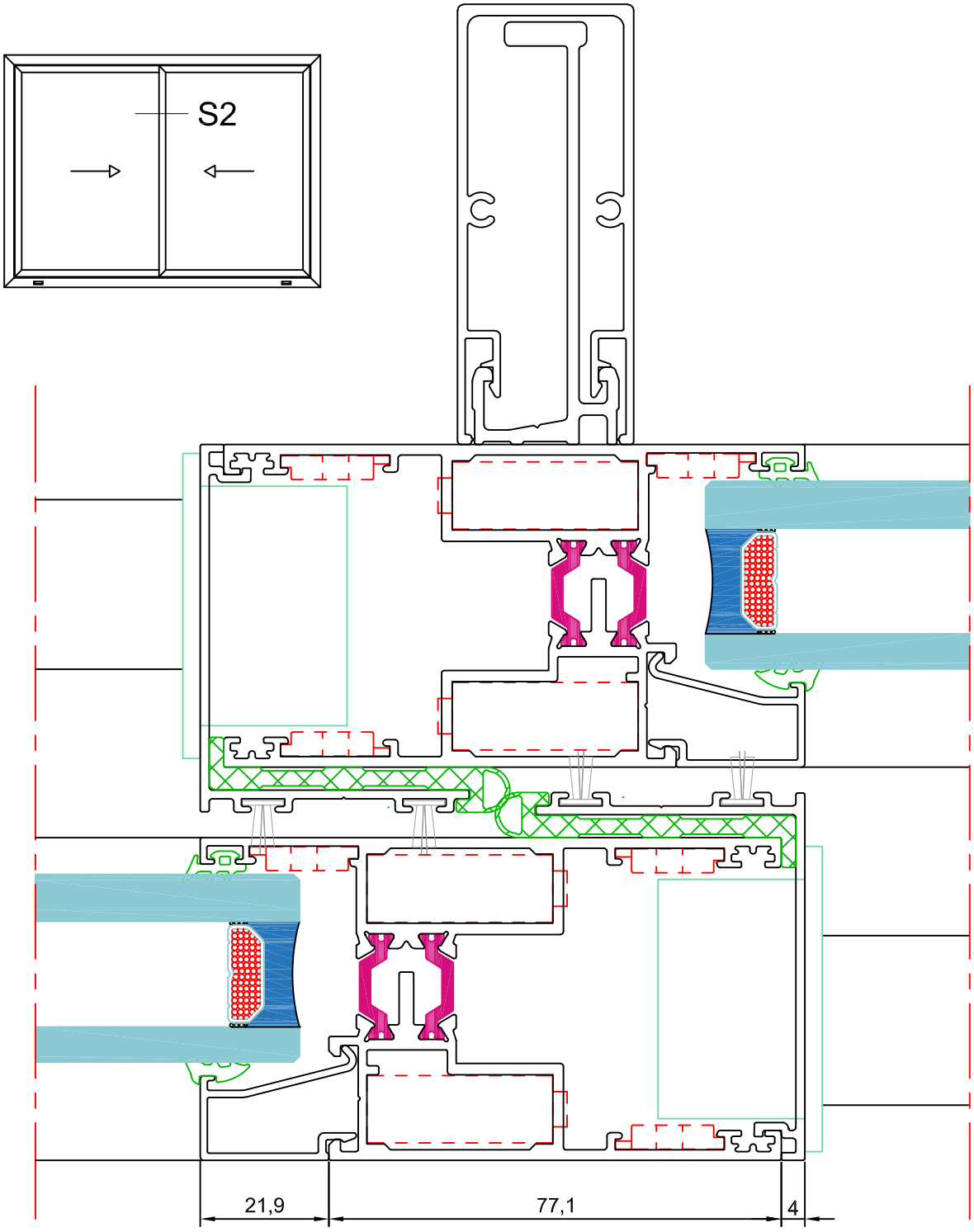

sección 2

Los datos contenidos en este catálogo son meramente indicativos, Qsystems se reserva el derecho a realizar cambios sin previo aviso de carácter técnico o constructivo

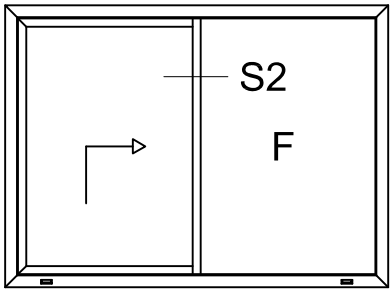

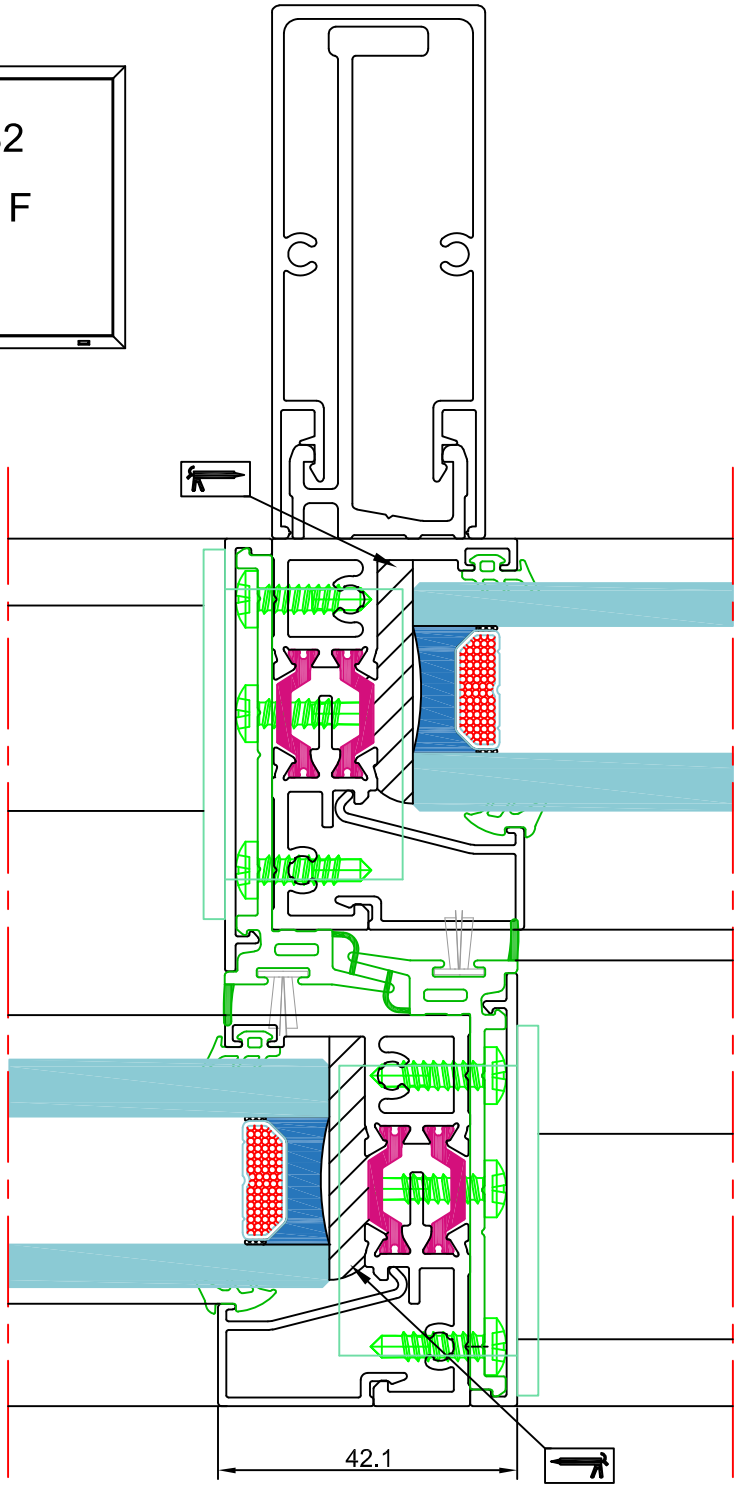

sección 2

Los datos contenidos en este catálogo son meramente indicativos, Qsystems se reserva el derecho a realizar cambios sin previo aviso de carácter técnico o constructivo

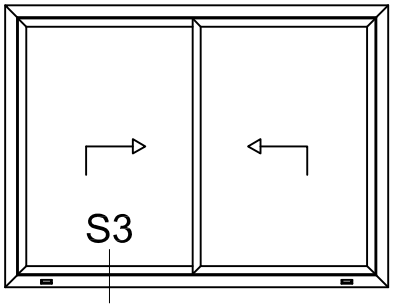

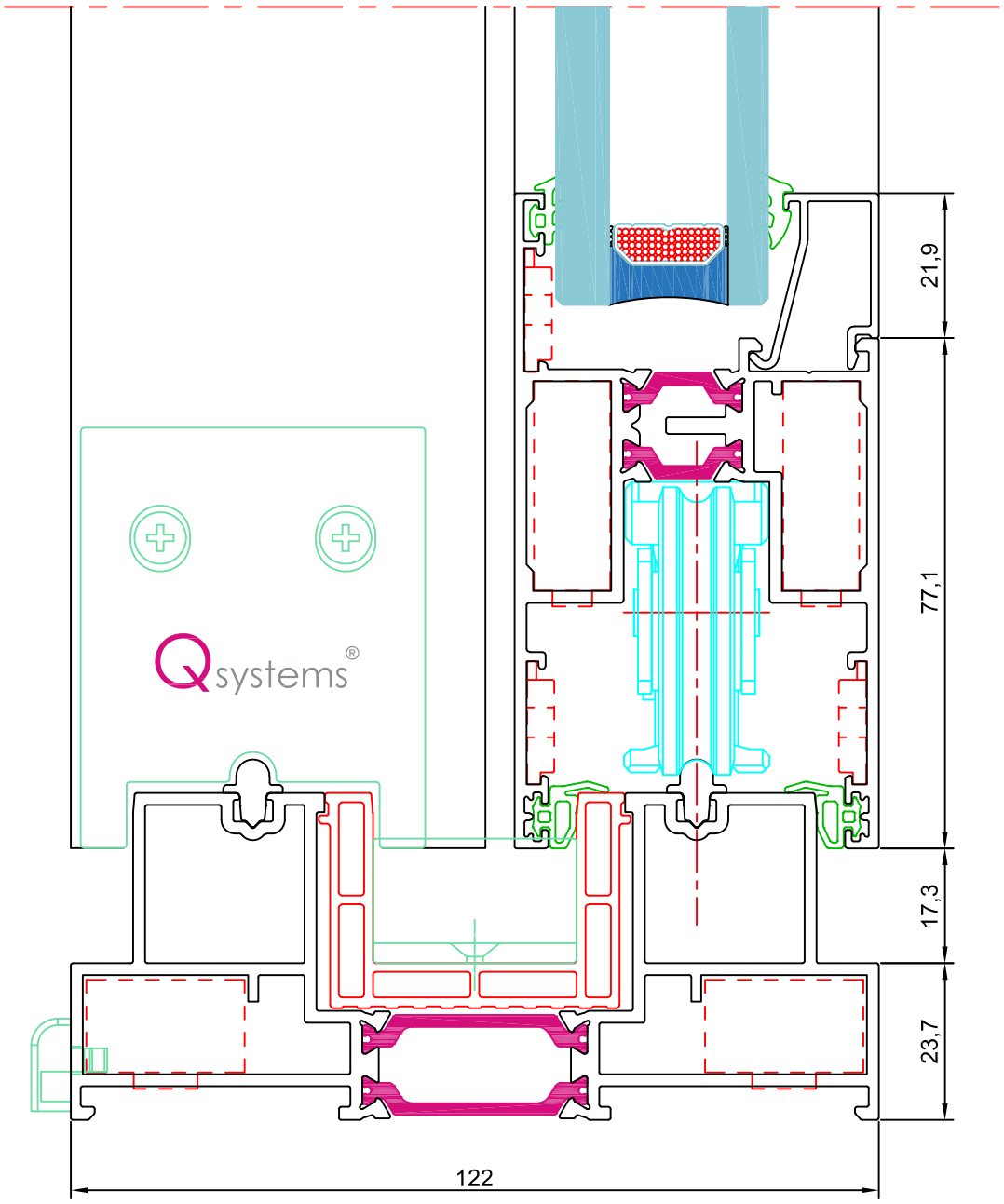

sección 3

Los datos contenidos en este catálogo son meramente indicativos, Qsystems se reserva el derecho a realizar cambios sin previo aviso de carácter técnico o constructivo

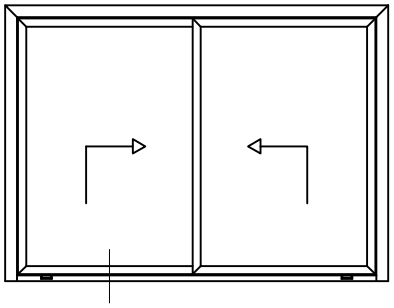

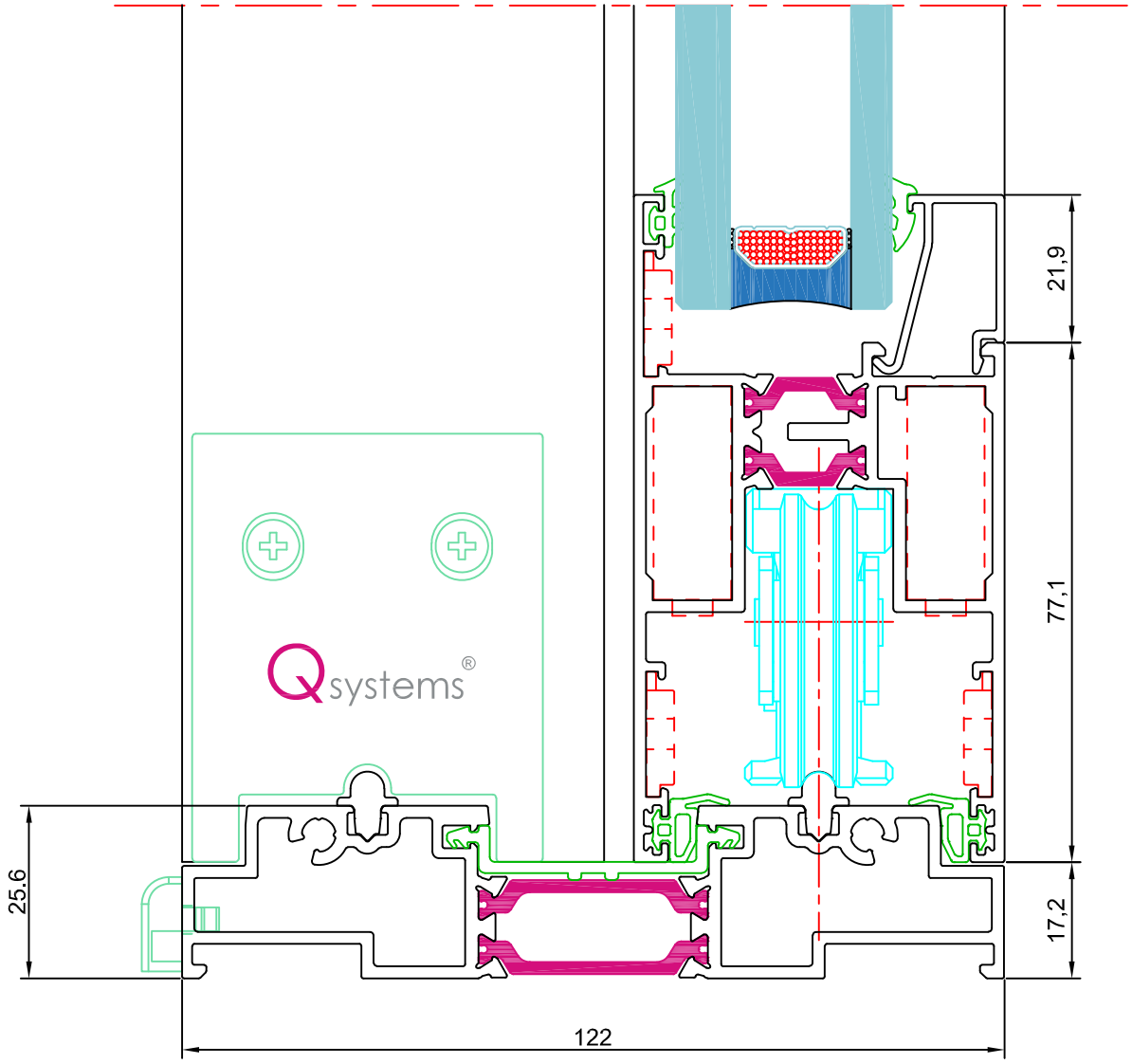

sección 3

Los datos contenidos en este catálogo son meramente indicativos, Qsystems se reserva el derecho a realizar cambios sin previo aviso de carácter técnico o constructivo

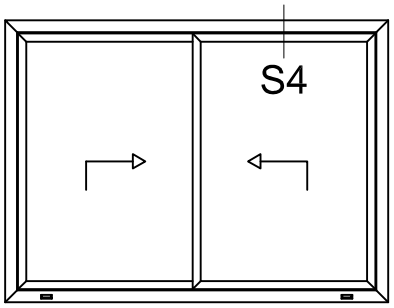

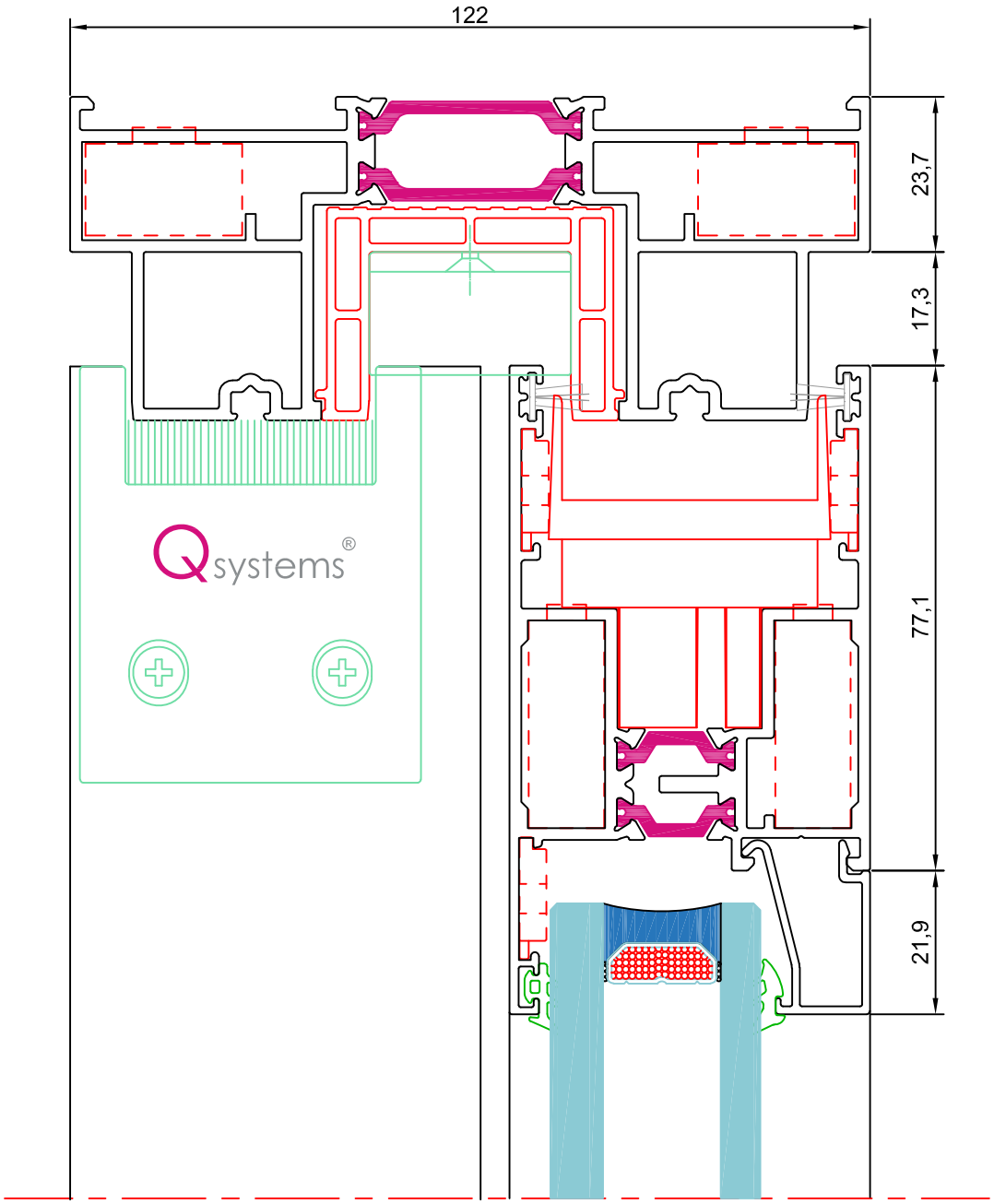

sección 4

Los datos contenidos en este catálogo son meramente indicativos, Qsystems se reserva el derecho a realizar cambios sin previo aviso de carácter técnico o constructivo

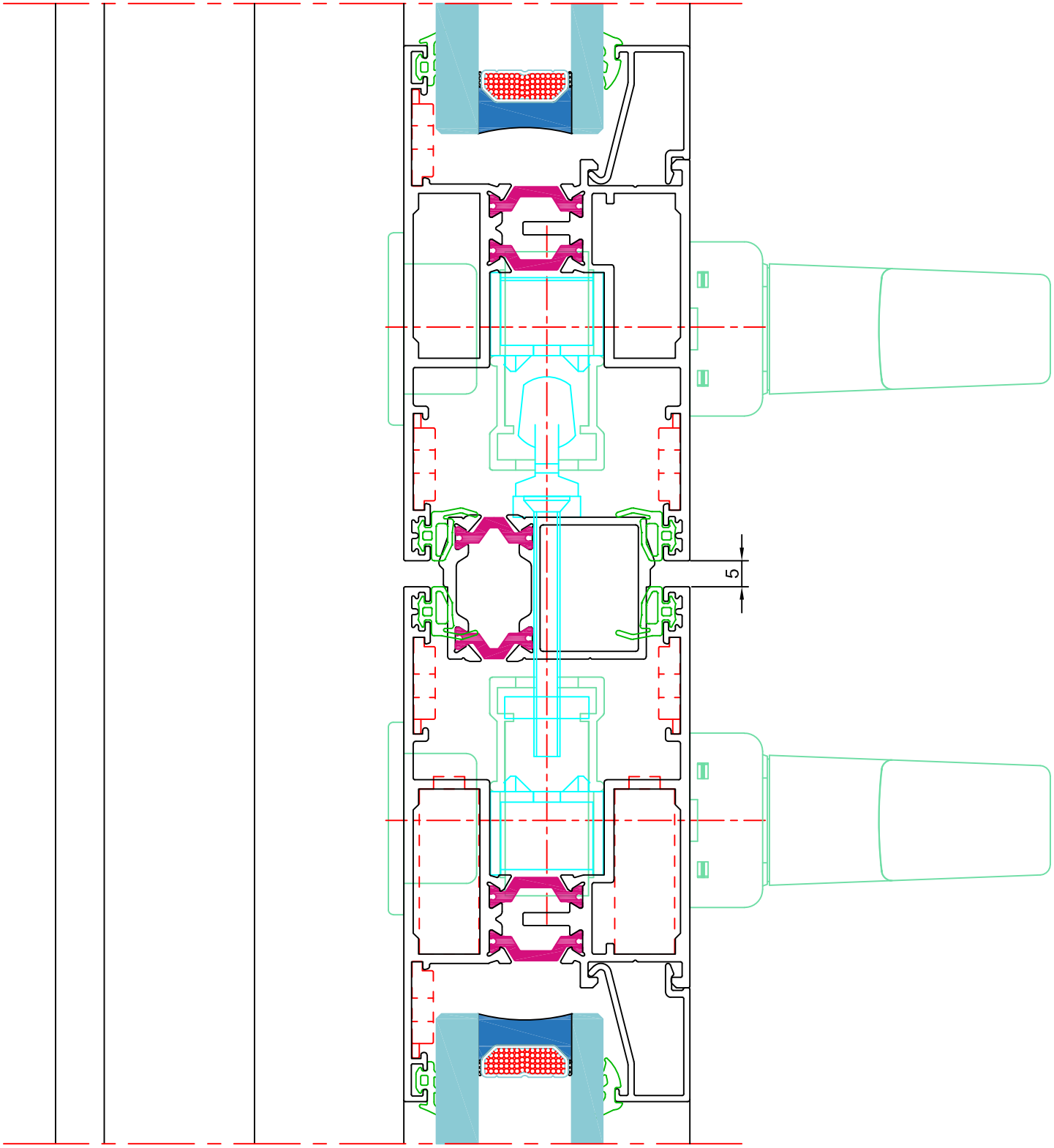

sección 5

Los datos contenidos en este catálogo son meramente indicativos, Qsystems se reserva el derecho a realizar cambios sin previo aviso de carácter técnico o constructivo

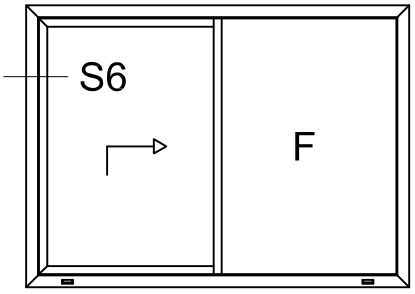

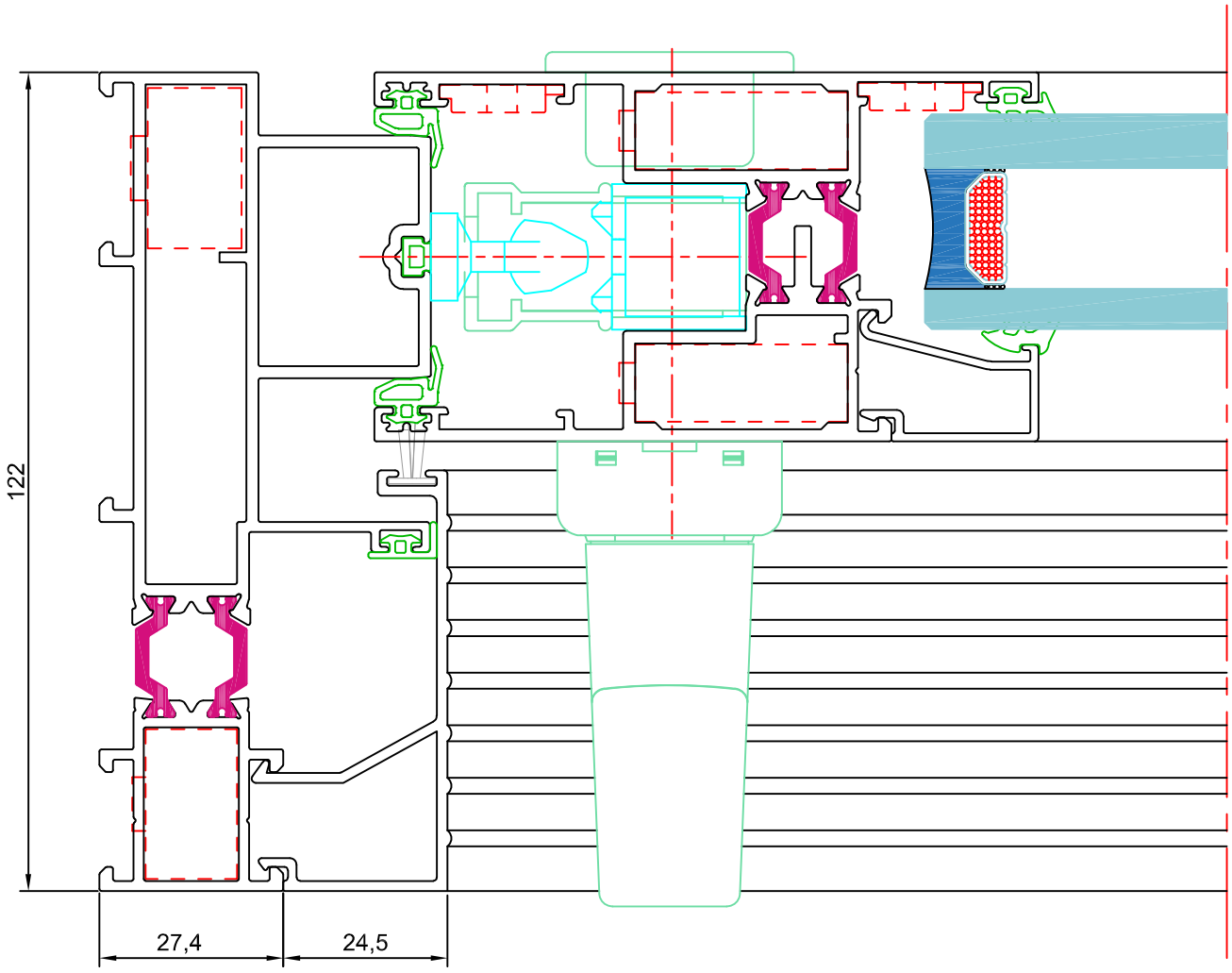

sección 6

Los datos contenidos en este catálogo son meramente indicativos, Qsystems se reserva el derecho a realizar cambios sin previo aviso de carácter técnico o constructivo

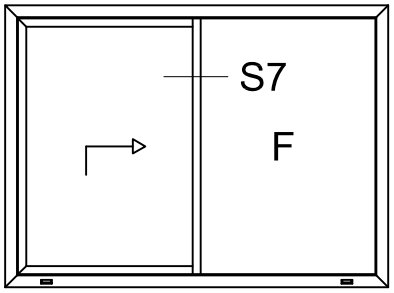

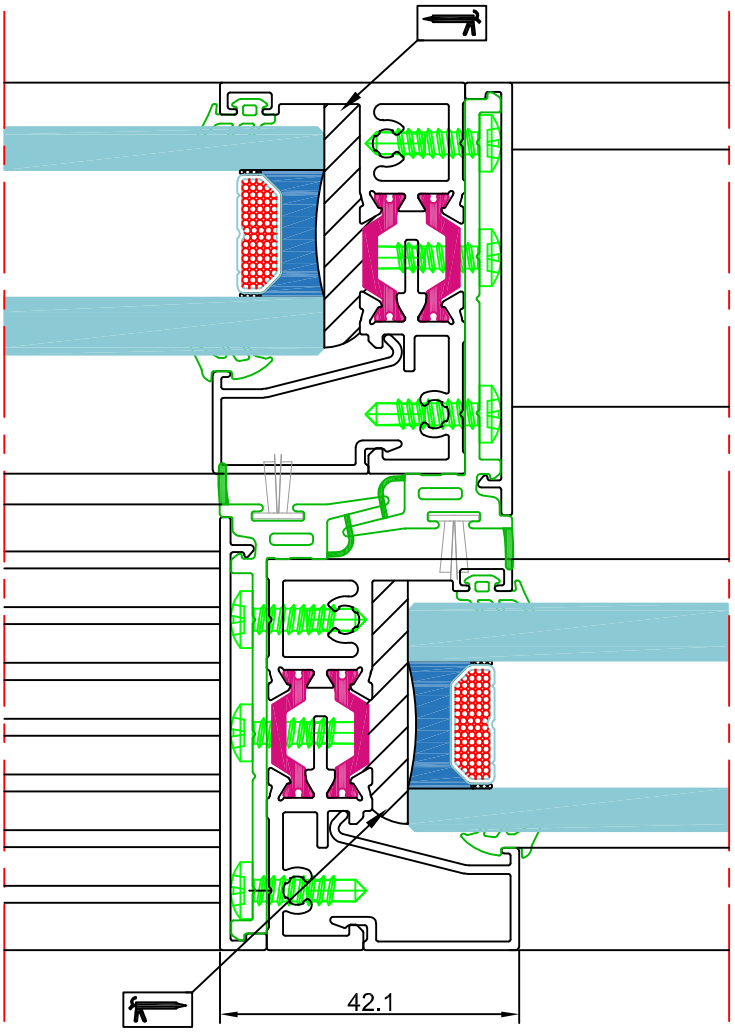

sección 7

Los datos contenidos en este catálogo son meramente indicativos, Qsystems se reserva el derecho a realizar cambios sin previo aviso de carácter técnico o constructivo

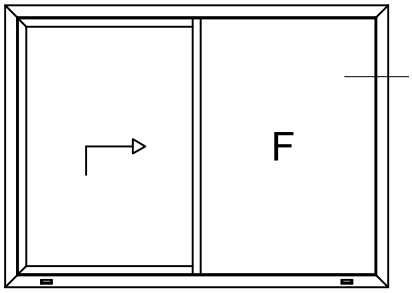

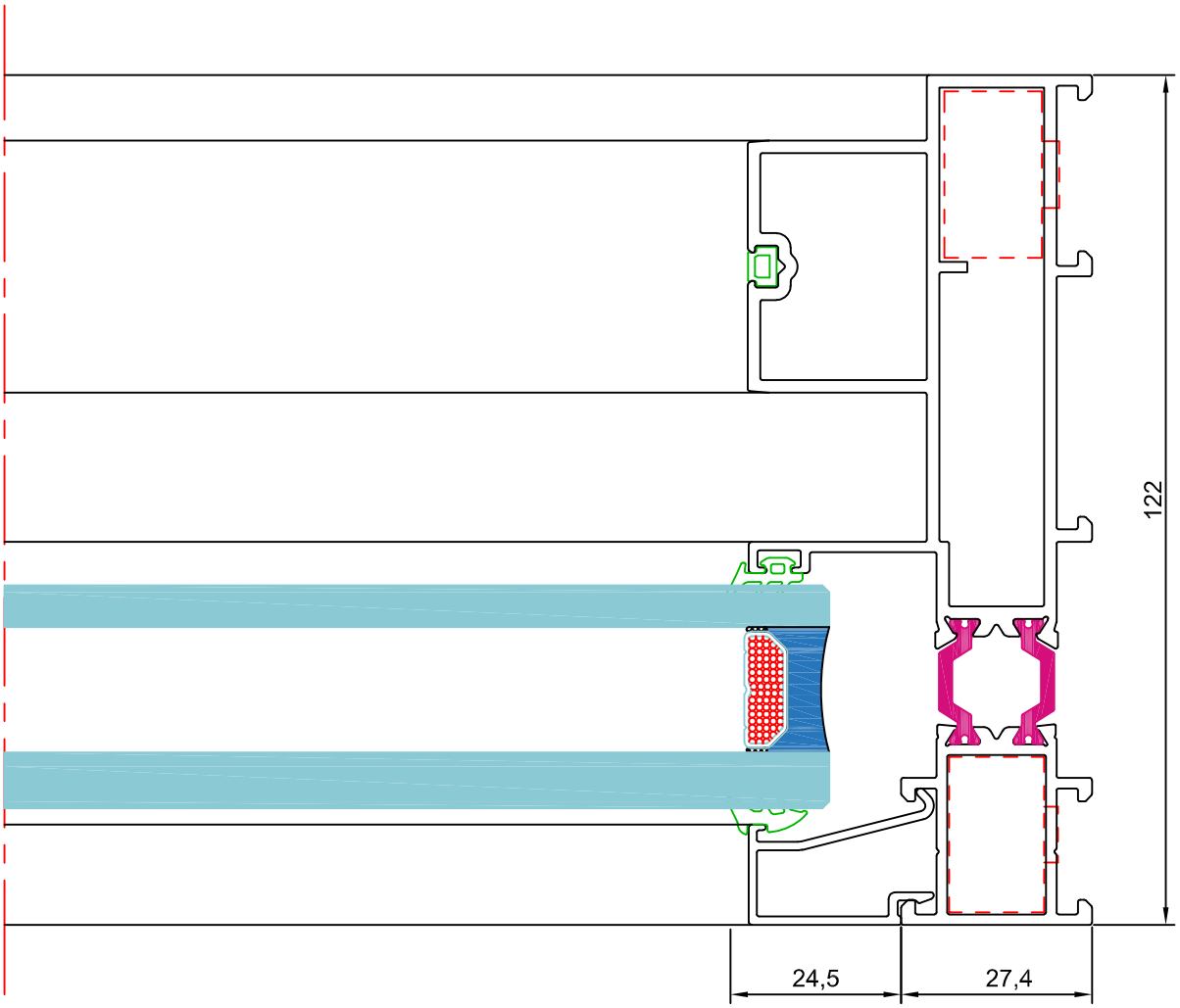

sección 8

Los datos contenidos en este catálogo son meramente indicativos, Qsystems se reserva el derecho a realizar cambios sin previo aviso de carácter técnico o constructivo

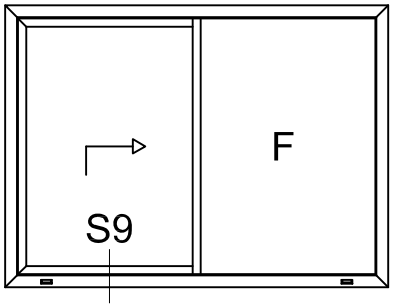

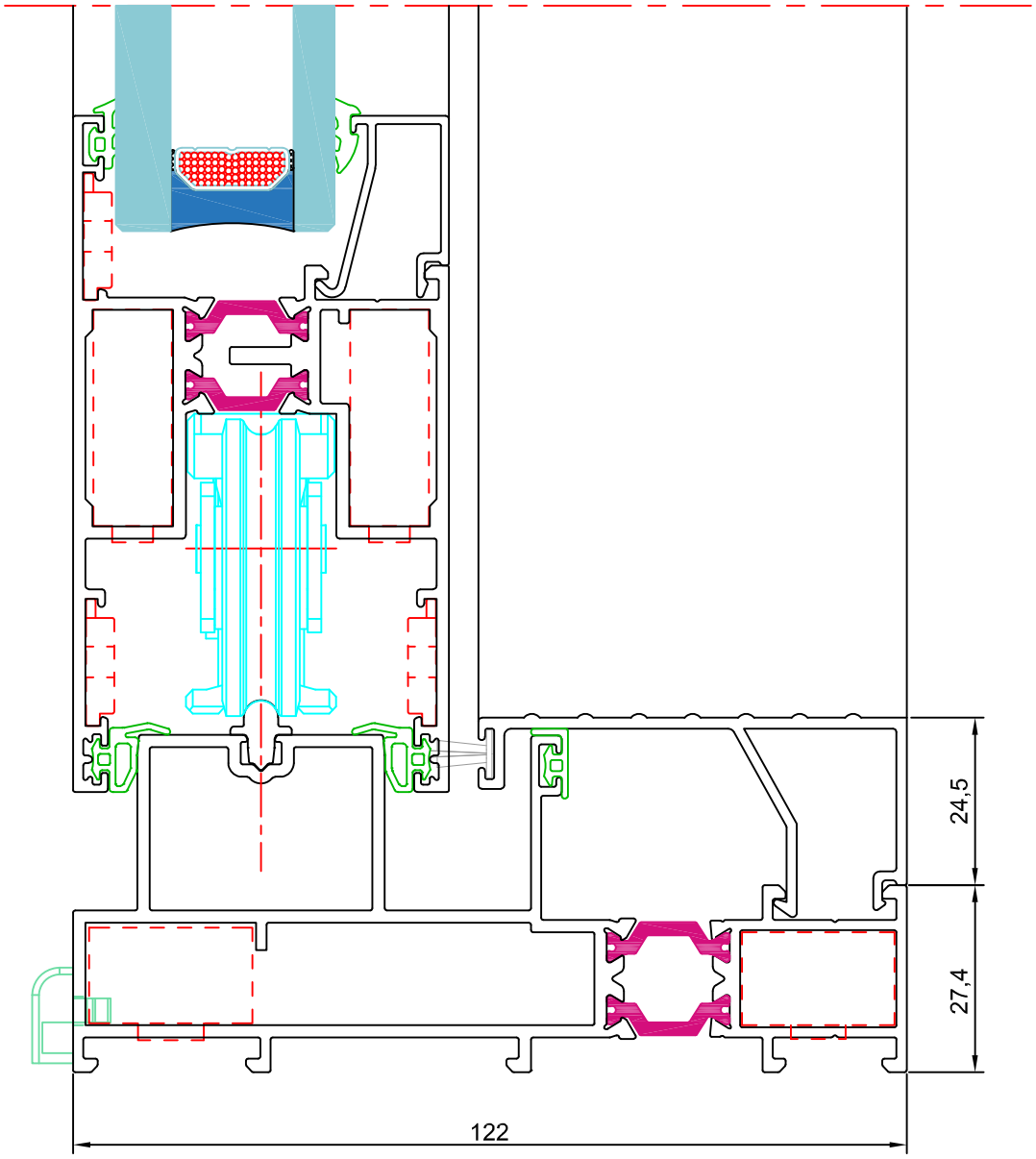

sección 9

Los datos contenidos en este catálogo son meramente indicativos, Qsystems se reserva el derecho a realizar cambios sin previo aviso de carácter técnico o constructivo

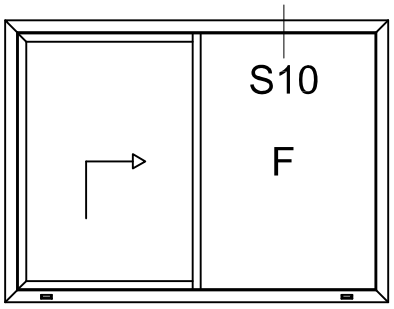

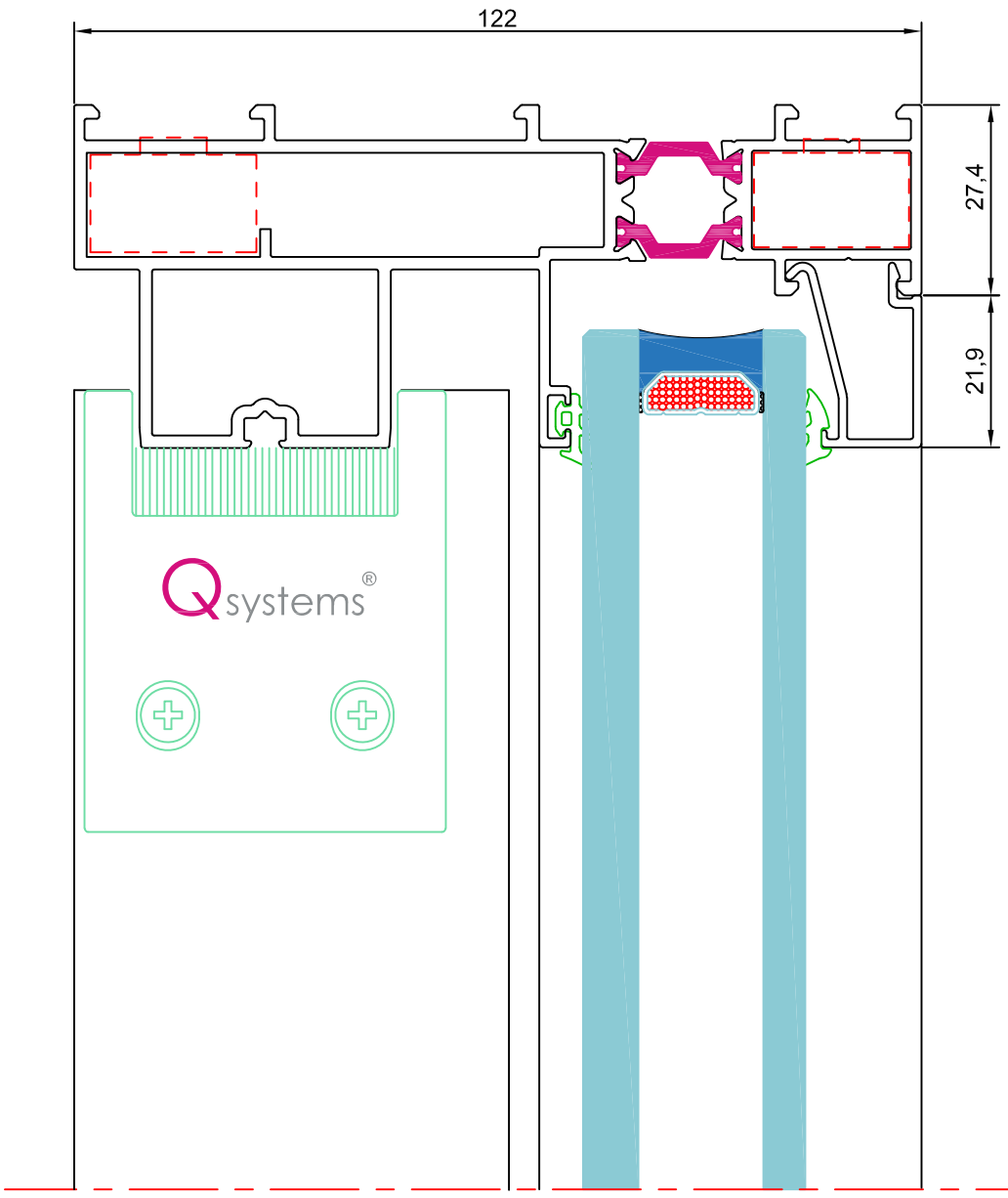

sección 10

Los datos contenidos en este catálogo son meramente indicativos, Qsystems se reserva el derecho a realizar cambios sin previo aviso de carácter técnico o constructivo

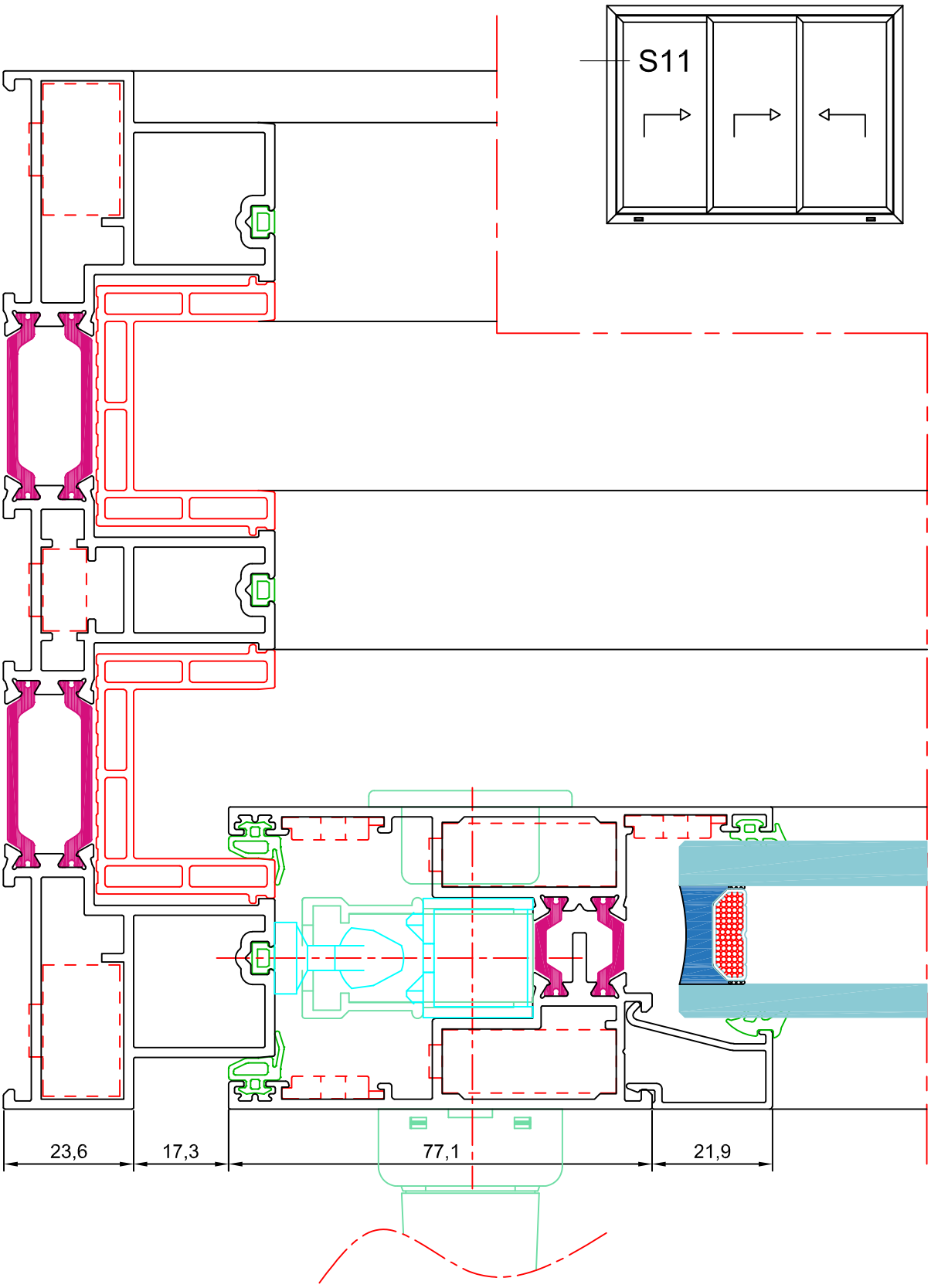

sección 11

Los datos contenidos en este catálogo son meramente indicativos, Qsystems se reserva el derecho a realizar cambios sin previo aviso de carácter técnico o constructivo

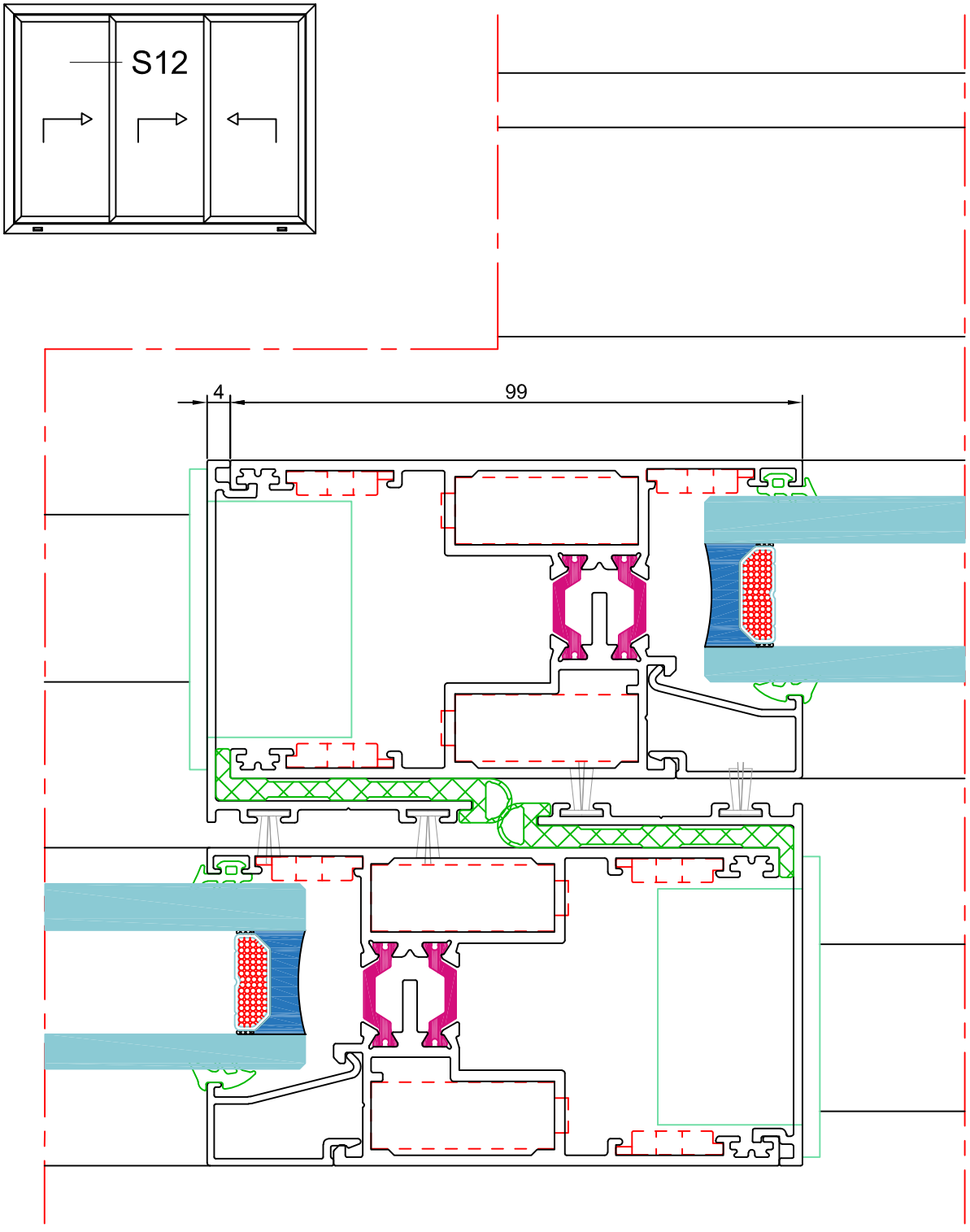

sección 12

Los datos contenidos en este catálogo son meramente indicativos, Qsystems se reserva el derecho a realizar cambios sin previo aviso de carácter técnico o constructivo

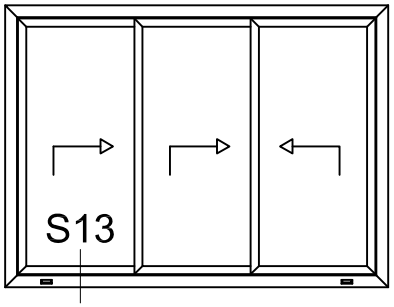

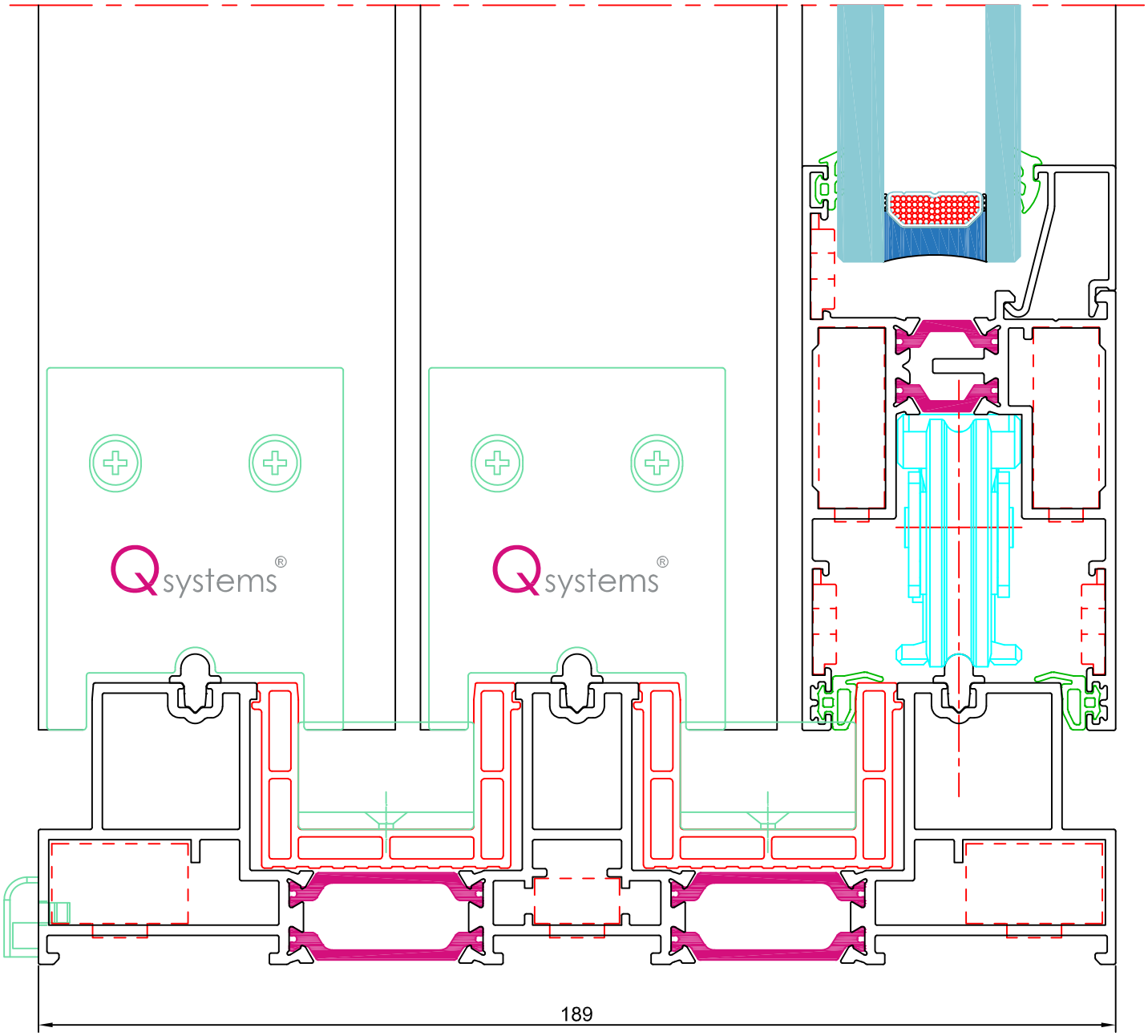

sección 13

Los datos contenidos en este catálogo son meramente indicativos, Qsystems se reserva el derecho a realizar cambios sin previo aviso de carácter técnico o constructivo

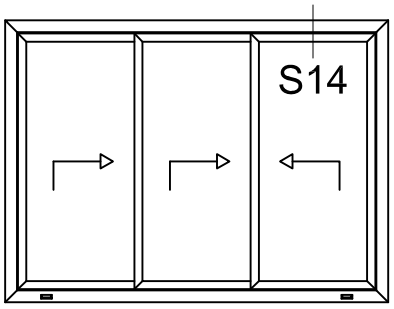

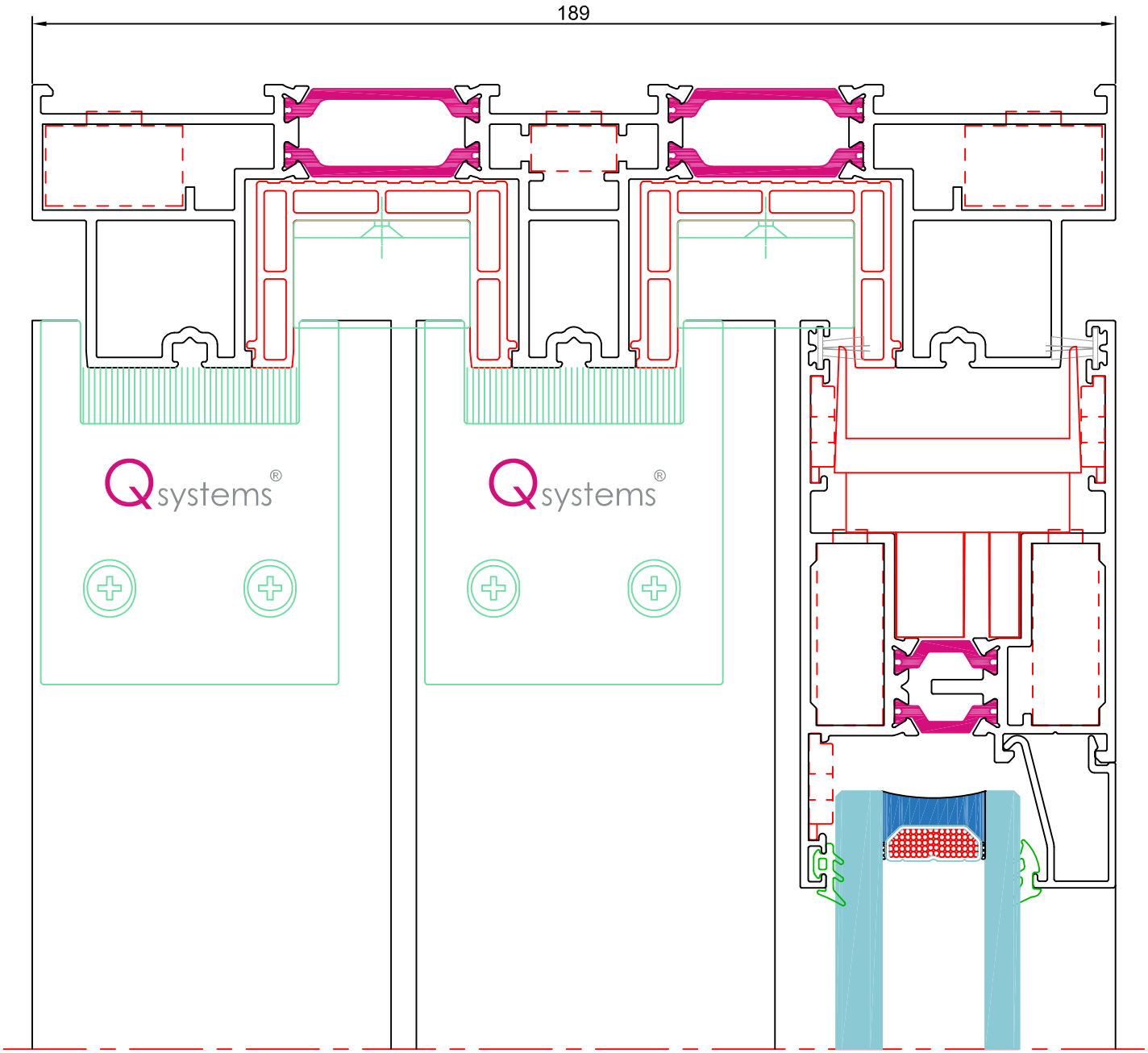

sección 14

Los datos contenidos en este catálogo son meramente indicativos, Qsystems se reserva el derecho a realizar cambios sin previo aviso de carácter técnico o constructivo

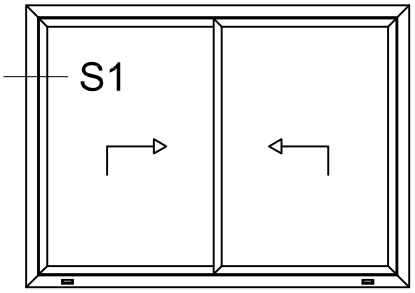

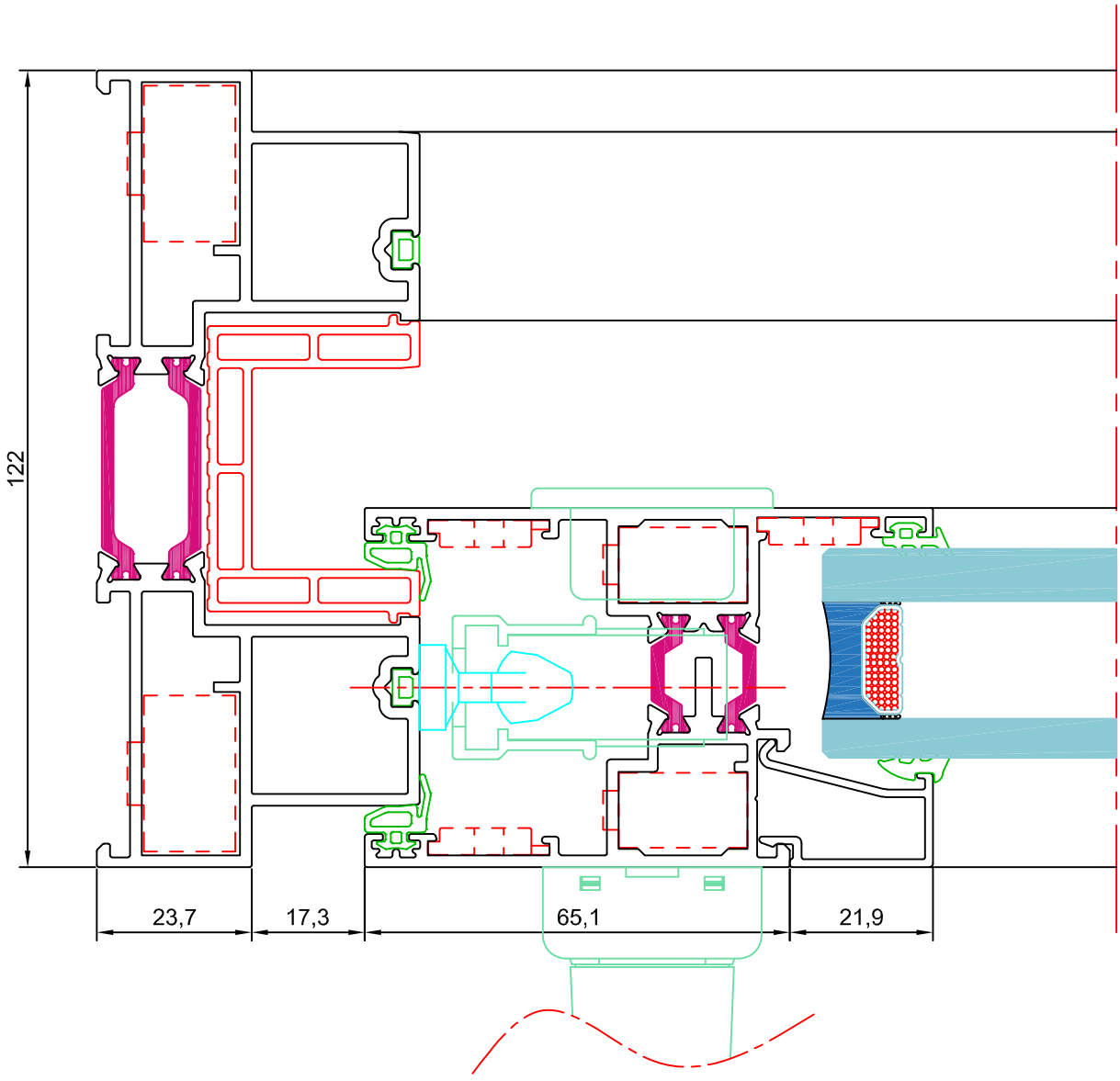

sección 1

Los datos contenidos en este catálogo son meramente indicativos, Qsystems se reserva el derecho a realizar cambios sin previo aviso de carácter técnico o constructivo

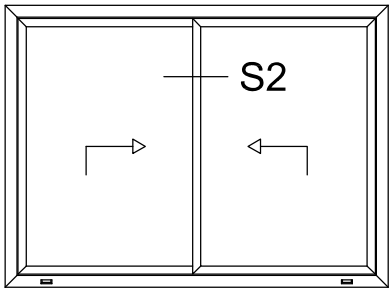

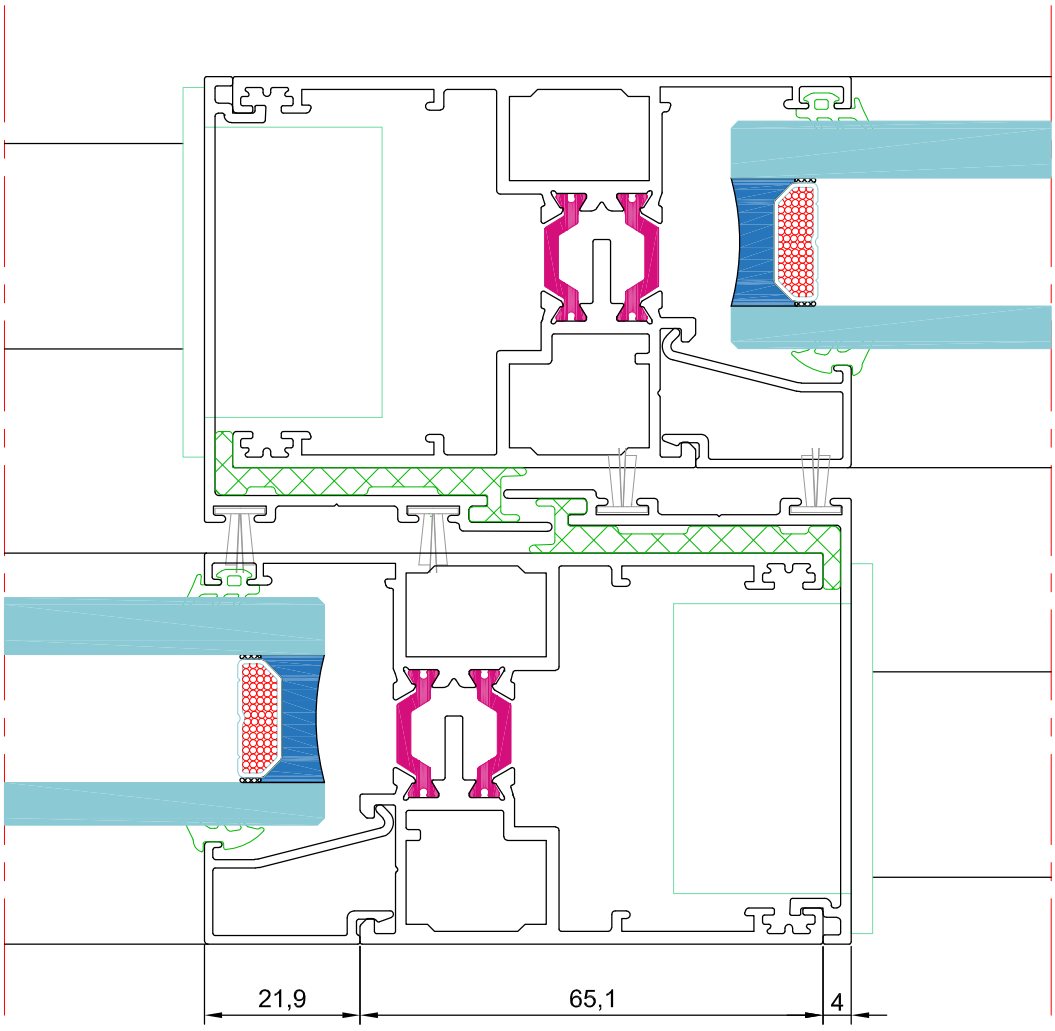

sección 2

Los datos contenidos en este catálogo son meramente indicativos, Qsystems se reserva el derecho a realizar cambios sin previo aviso de carácter técnico o constructivo

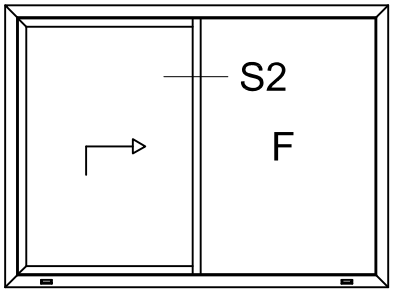

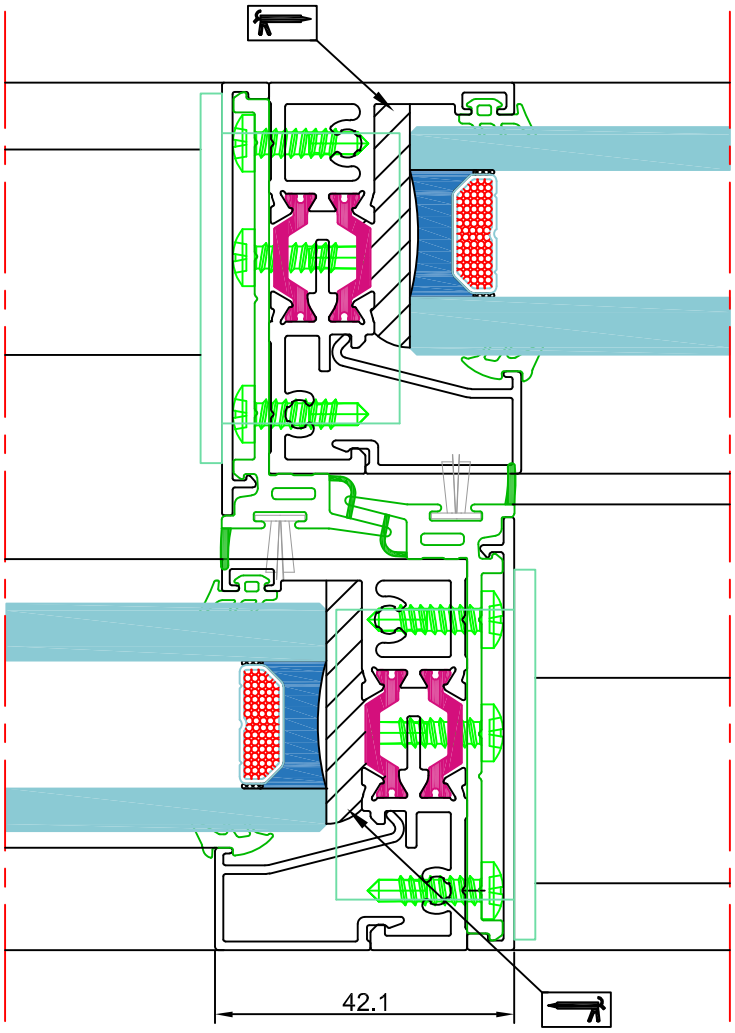

sección 2

Los datos contenidos en este catálogo son meramente indicativos, Qsystems se reserva el derecho a realizar cambios sin previo aviso de carácter técnico o constructivo

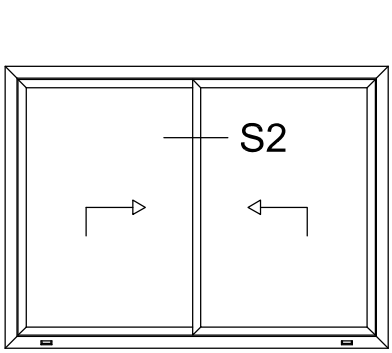

Los datos contenidos en este catálogo son meramente indicativos, Qsystems se reserva el derecho a realizar cambios sin previo aviso de carácter técnico o constructivo

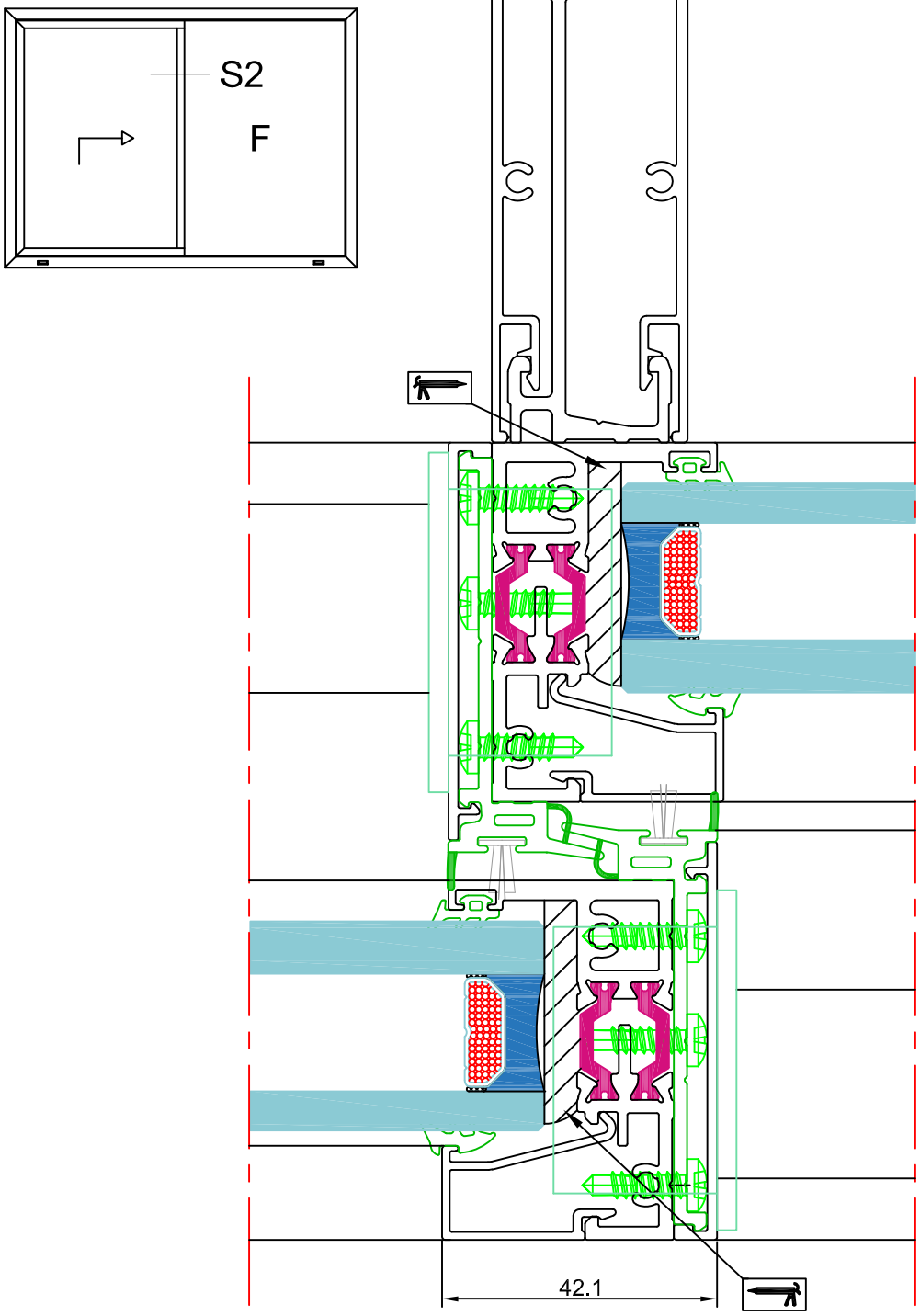

sección 2

Los datos contenidos en este catálogo son meramente indicativos, Qsystems se reserva el derecho a realizar cambios sin previo aviso de carácter técnico o constructivo

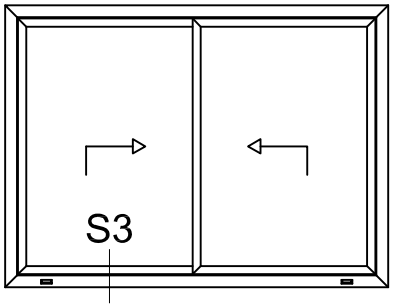

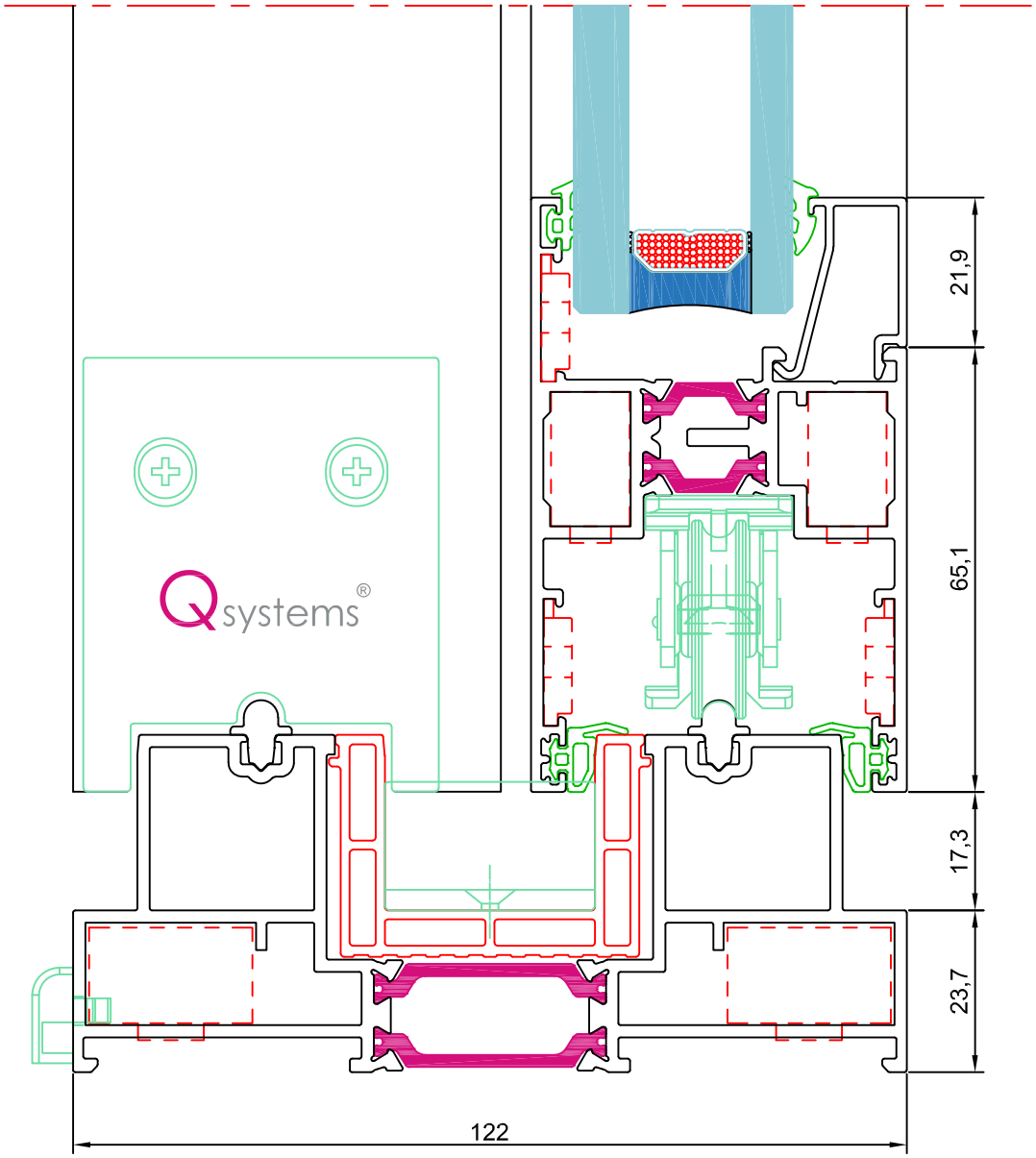

sección 3

Los datos contenidos en este catálogo son meramente indicativos, Qsystems se reserva el derecho a realizar cambios sin previo aviso de carácter técnico o constructivo

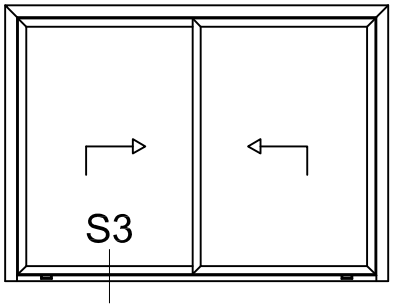

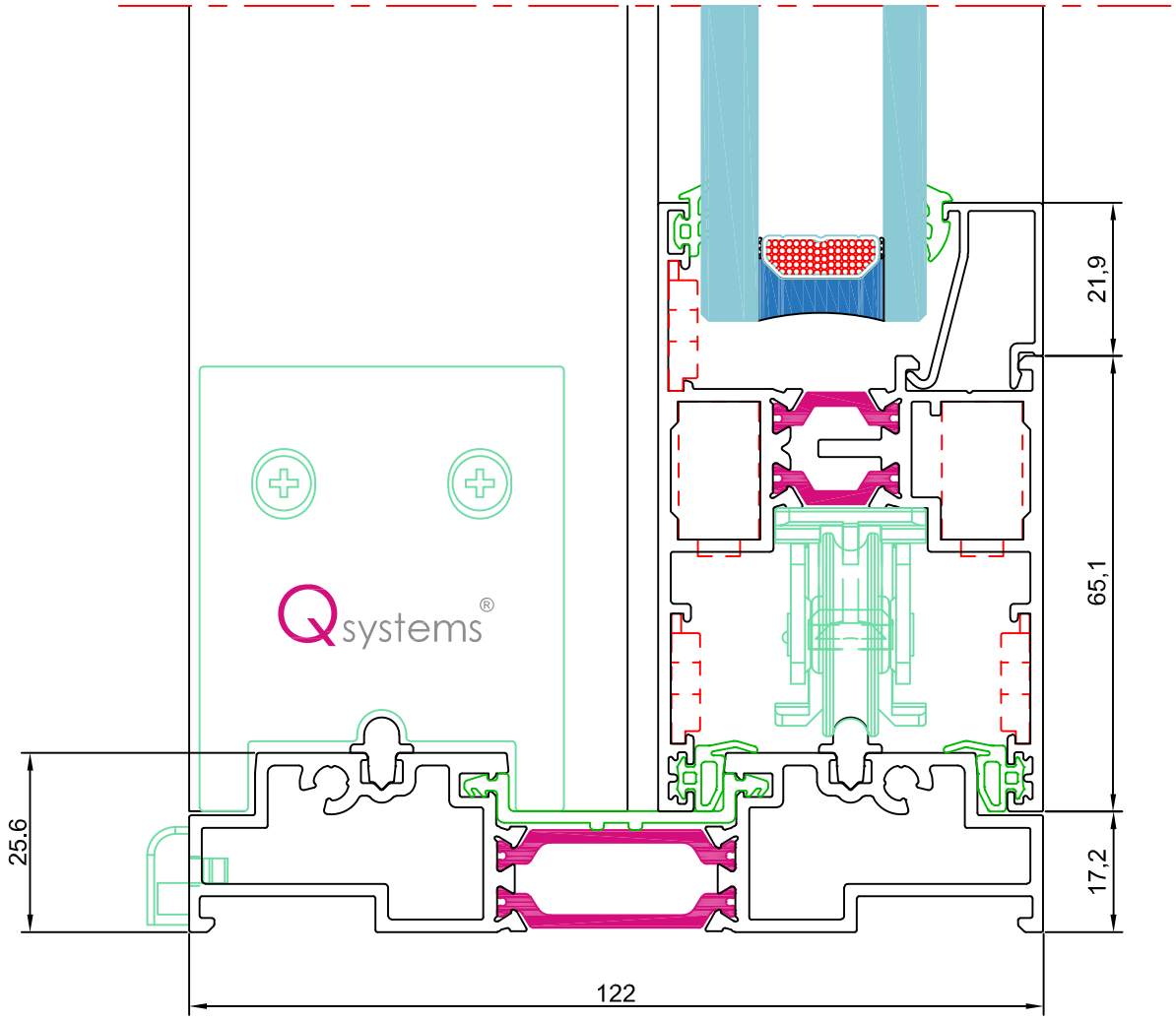

sección 3

Los datos contenidos en este catálogo son meramente indicativos, Qsystems se reserva el derecho a realizar cambios sin previo aviso de carácter técnico o constructivo

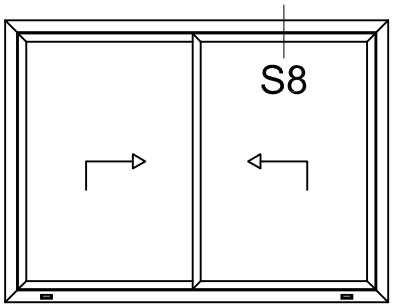

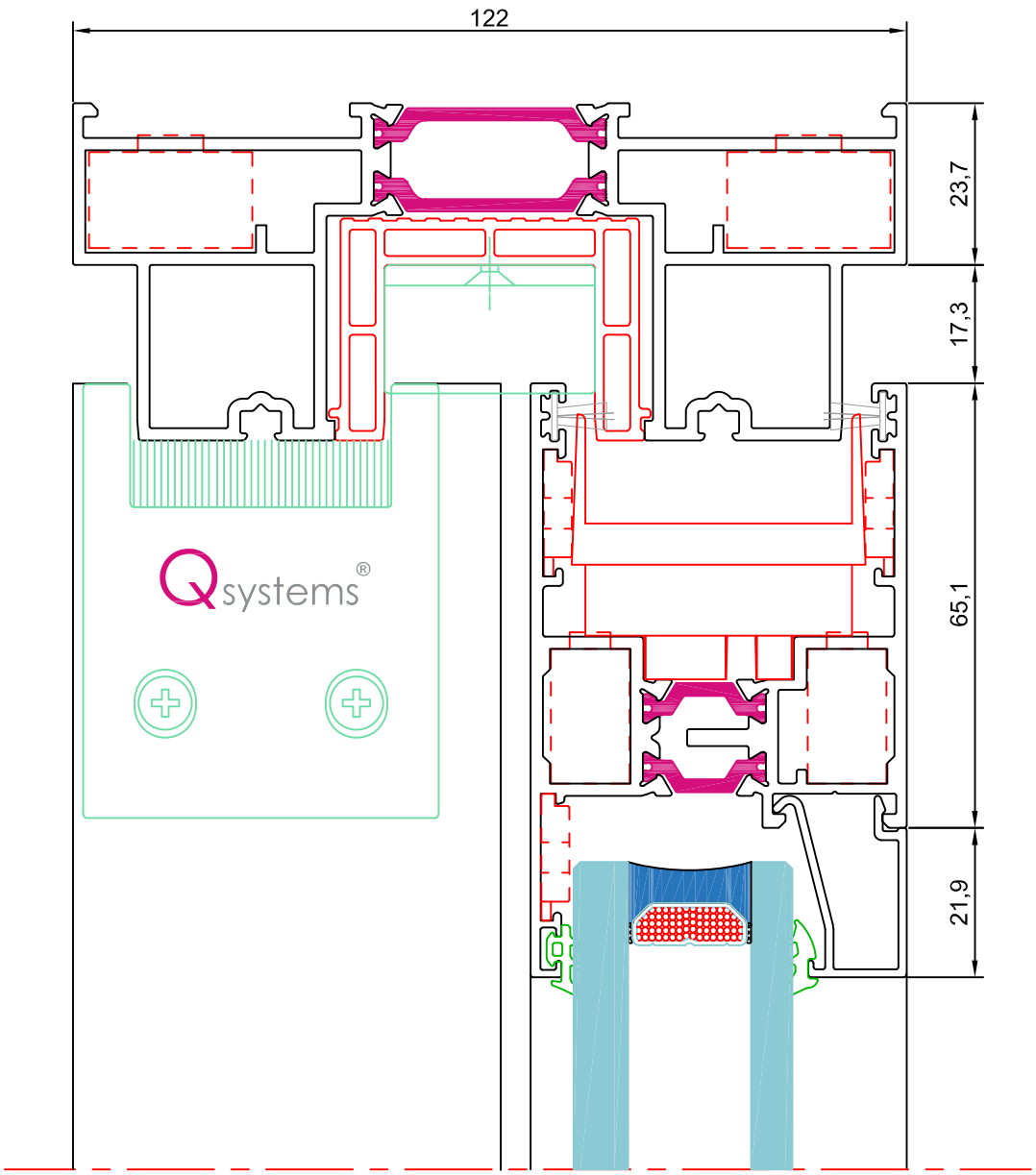

sección 6

Los datos contenidos en este catálogo son meramente indicativos, Qsystems se reserva el derecho a realizar cambios sin previo aviso de carácter técnico o constructivo

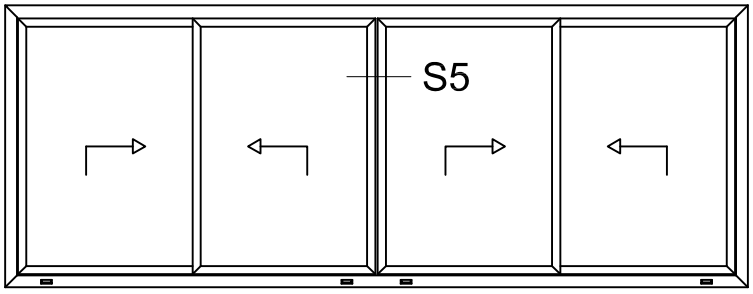

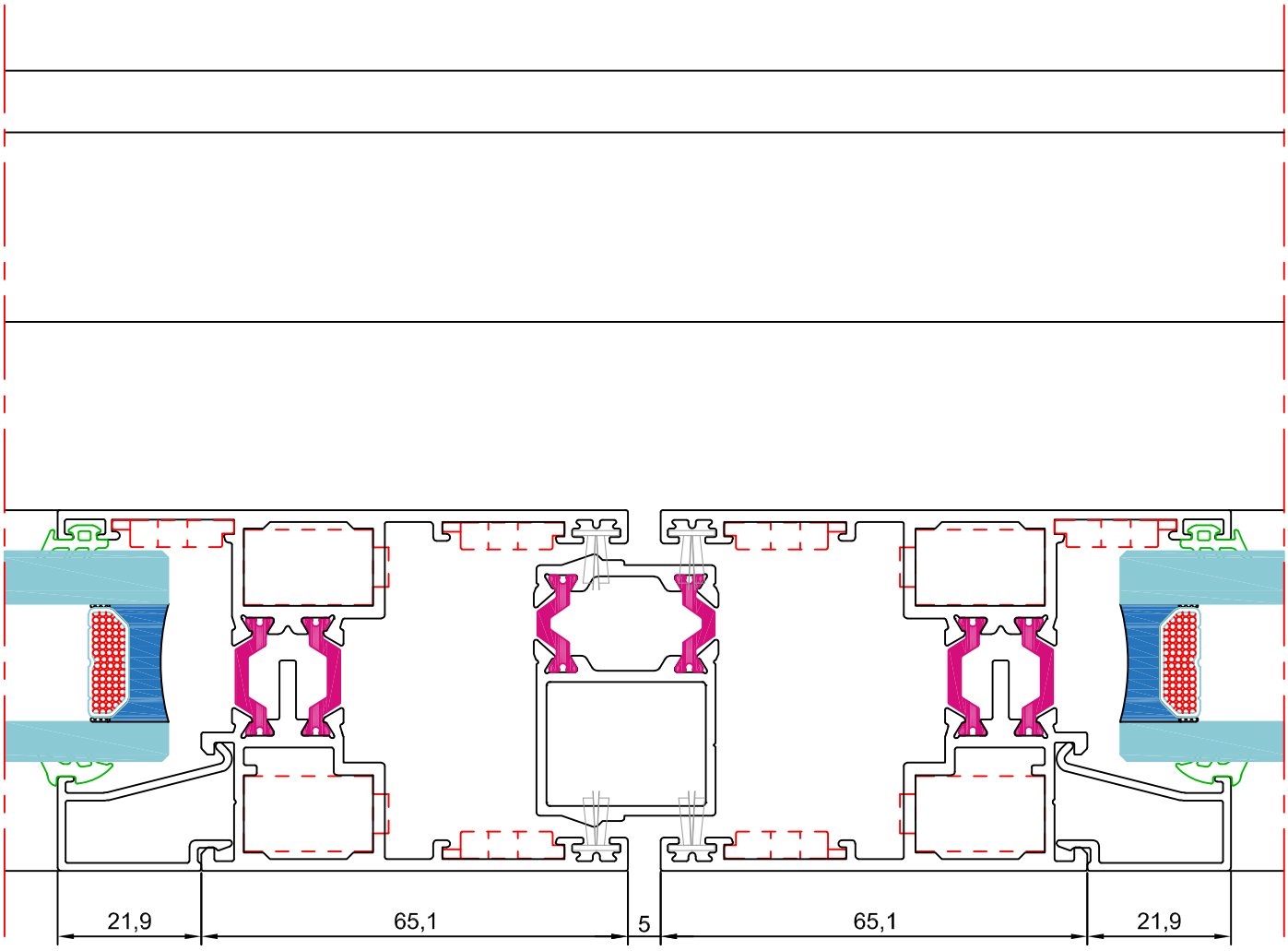

sección 5

Los datos contenidos en este catálogo son meramente indicativos, Qsystems se reserva el derecho a realizar cambios sin previo aviso de carácter técnico o constructivo

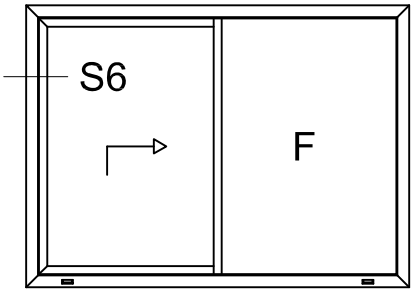

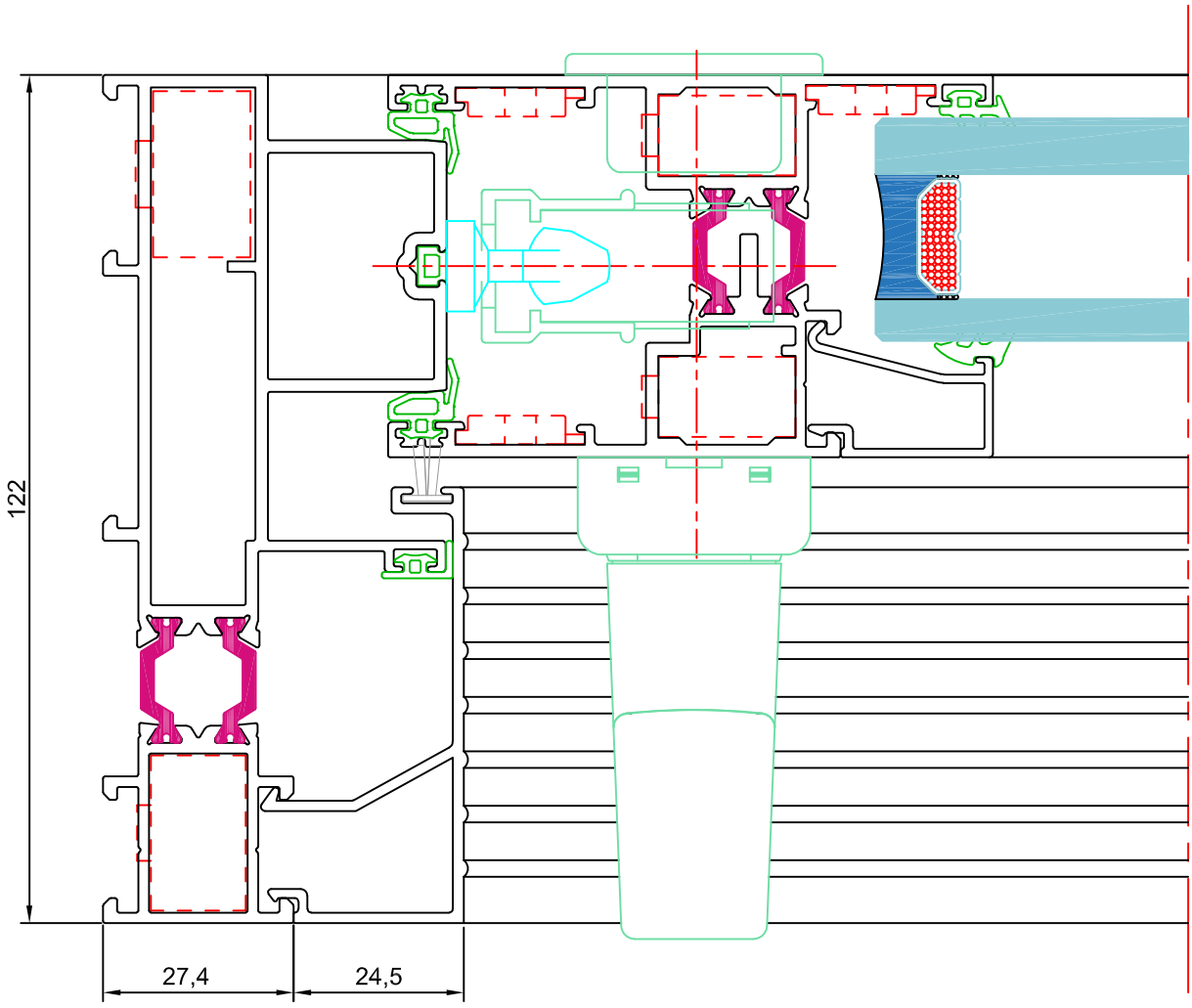

sección 6

Los datos contenidos en este catálogo son meramente indicativos, Qsystems se reserva el derecho a realizar cambios sin previo aviso de carácter técnico o constructivo

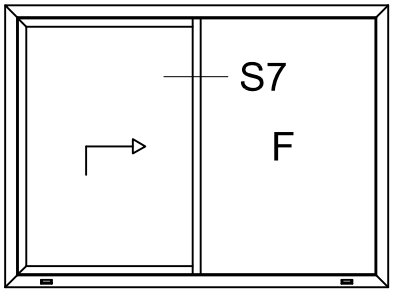

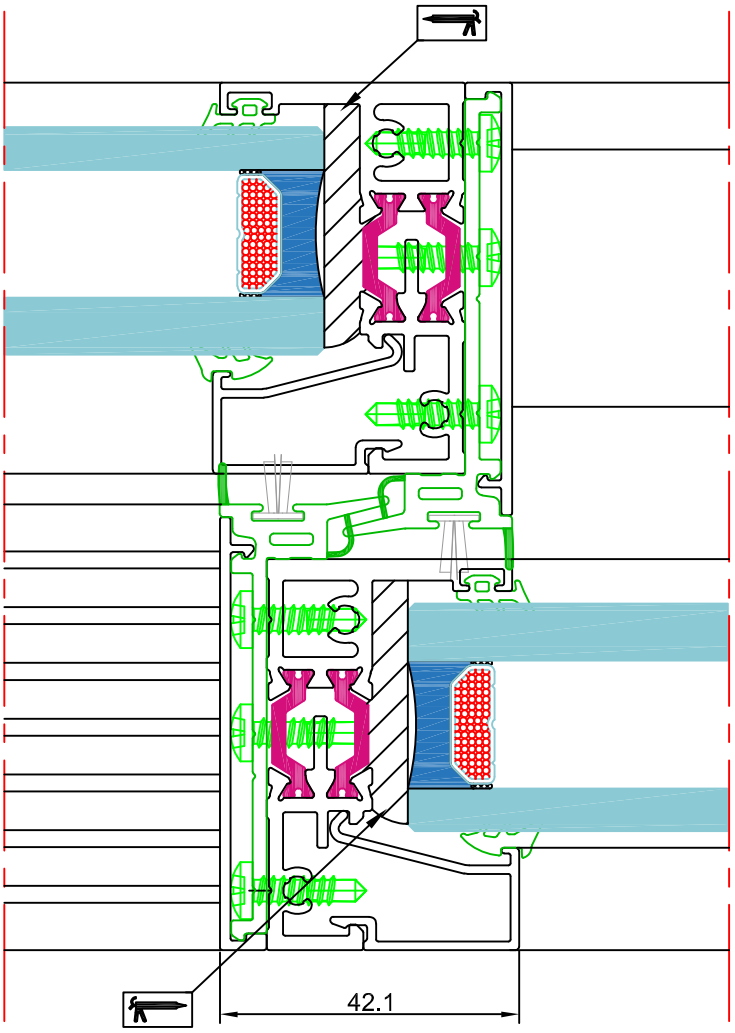

sección 7

Los datos contenidos en este catálogo son meramente indicativos, Qsystems se reserva el derecho a realizar cambios sin previo aviso de carácter técnico o constructivo

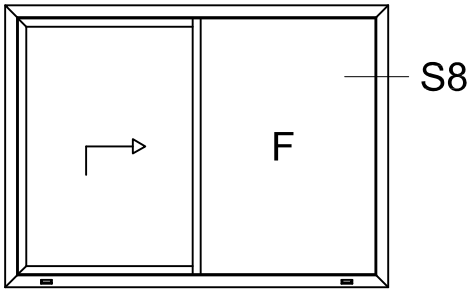

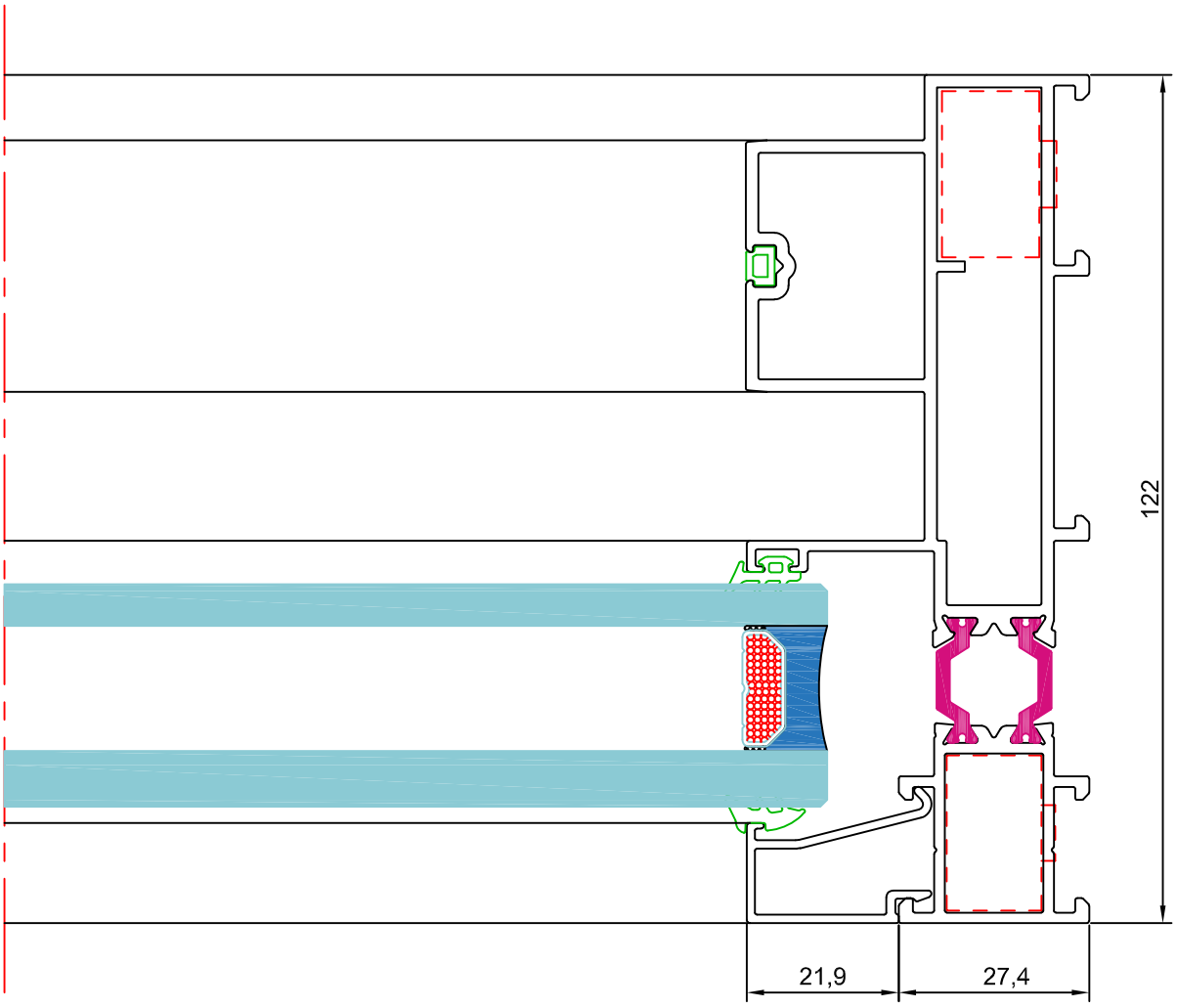

sección 8

Los datos contenidos en este catálogo son meramente indicativos, Qsystems se reserva el derecho a realizar cambios sin previo aviso de carácter técnico o constructivo

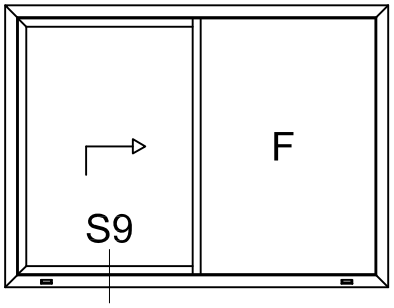

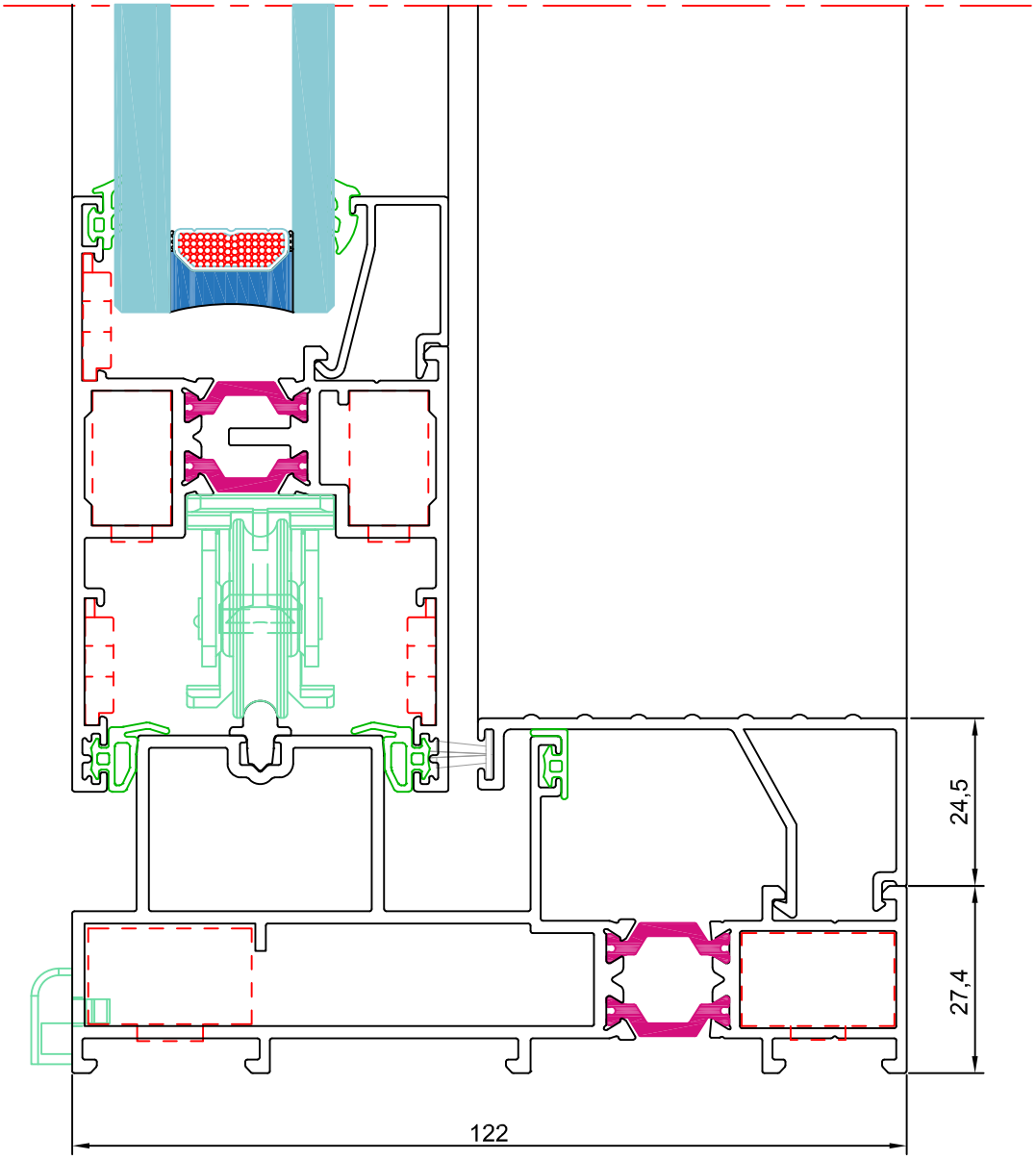

sección 9

Los datos contenidos en este catálogo son meramente indicativos, Qsystems se reserva el derecho a realizar cambios sin previo aviso de carácter técnico o constructivo

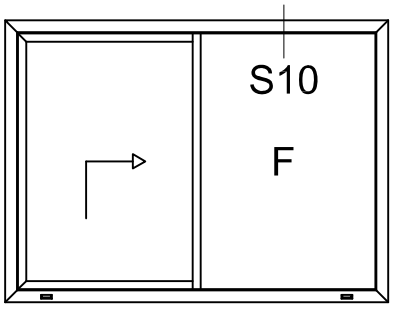

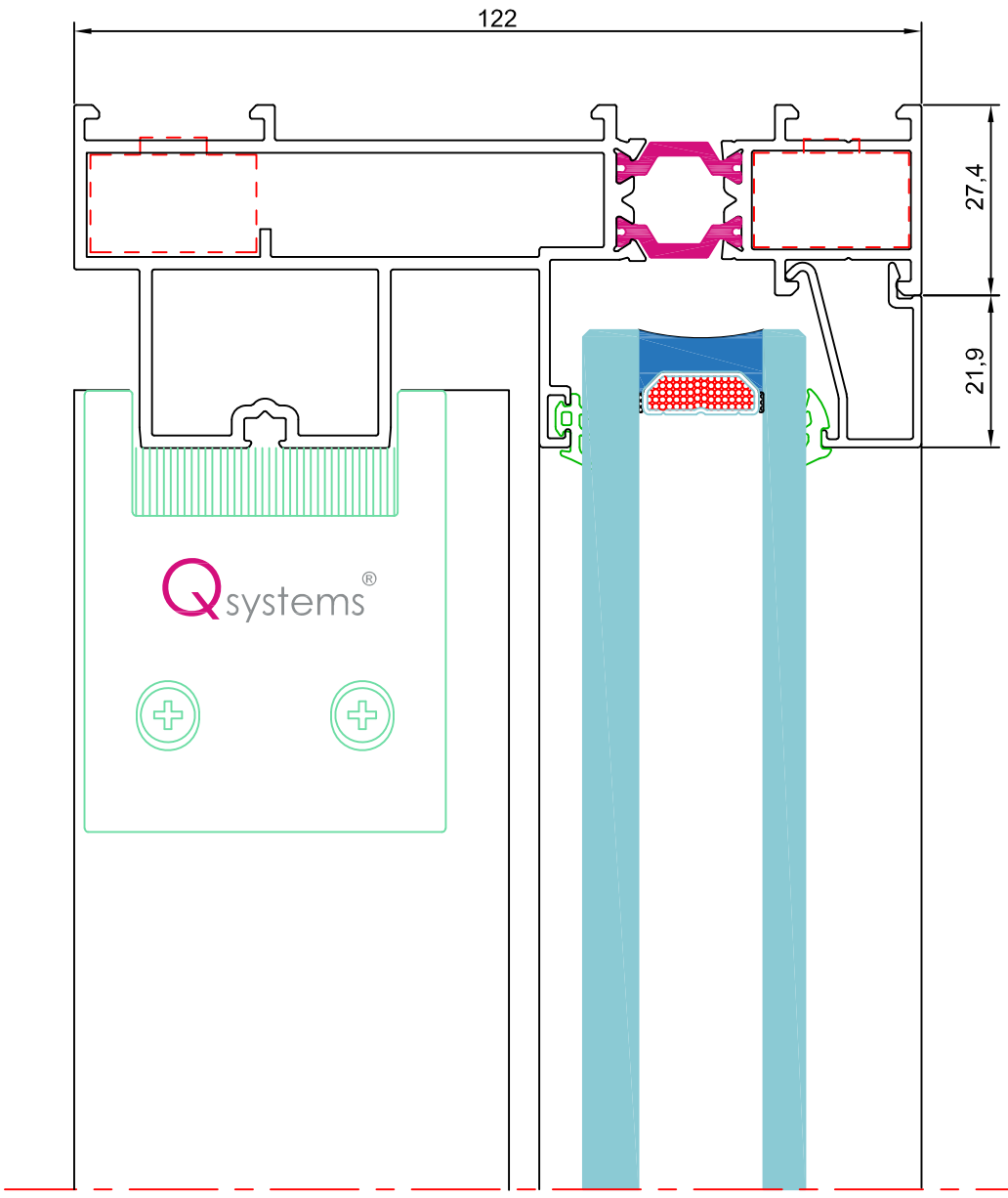

sección 10

Los datos contenidos en este catálogo son meramente indicativos, Qsystems se reserva el derecho a realizar cambios sin previo aviso de carácter técnico o constructivo

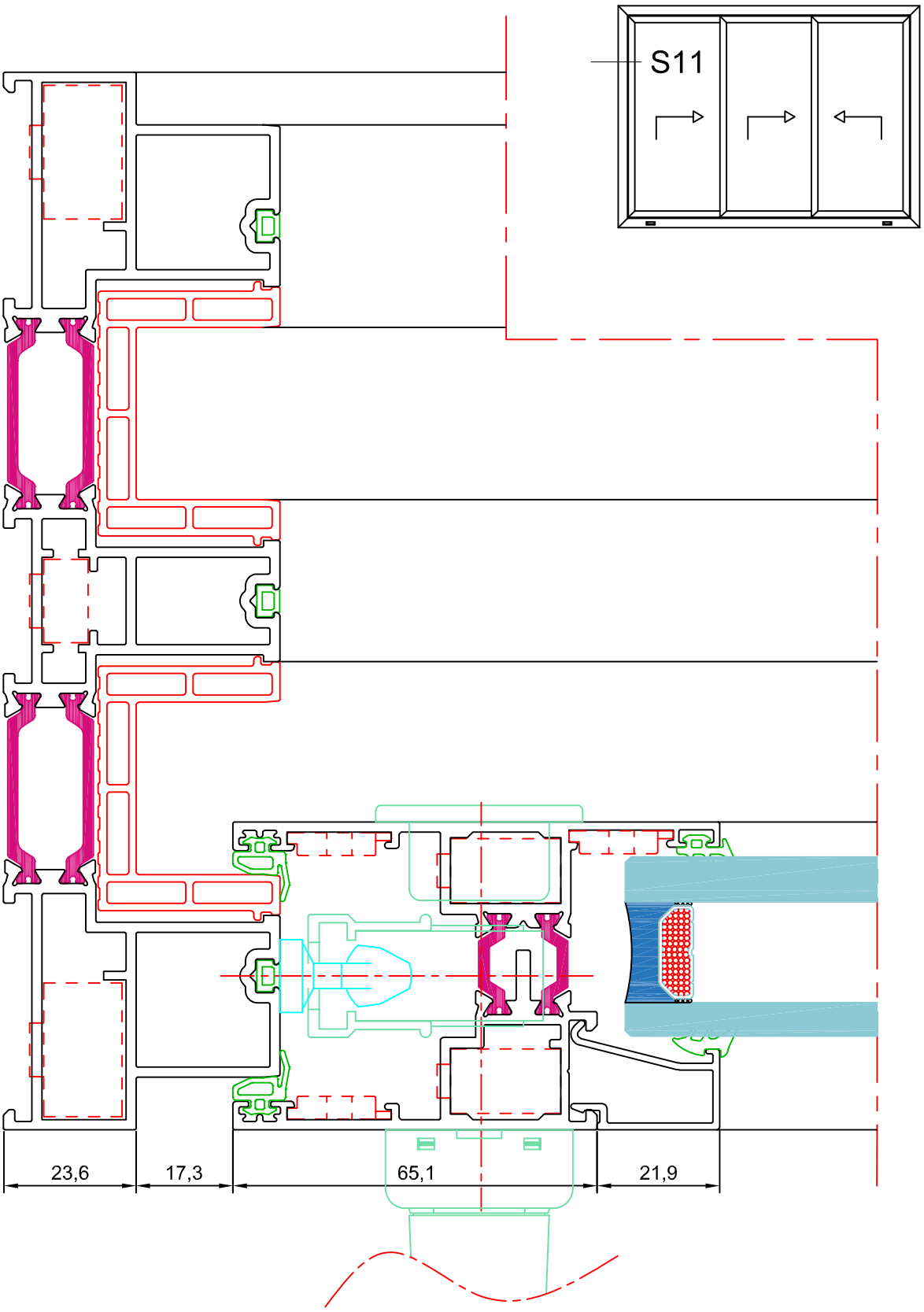

sección 11

Los datos contenidos en este catálogo son meramente indicativos, Qsystems se reserva el derecho a realizar cambios sin previo aviso de carácter técnico o constructivo

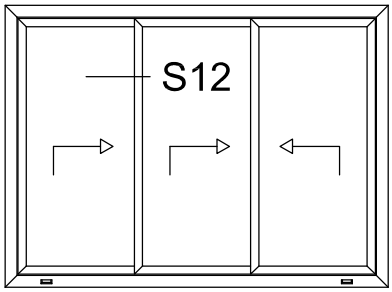

sección 12

Los datos contenidos en este catálogo son meramente indicativos, Qsystems se reserva el derecho a realizar cambios sin previo aviso de carácter técnico o constructivo

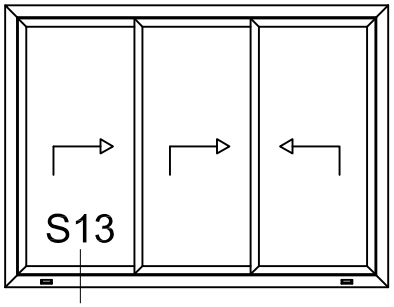

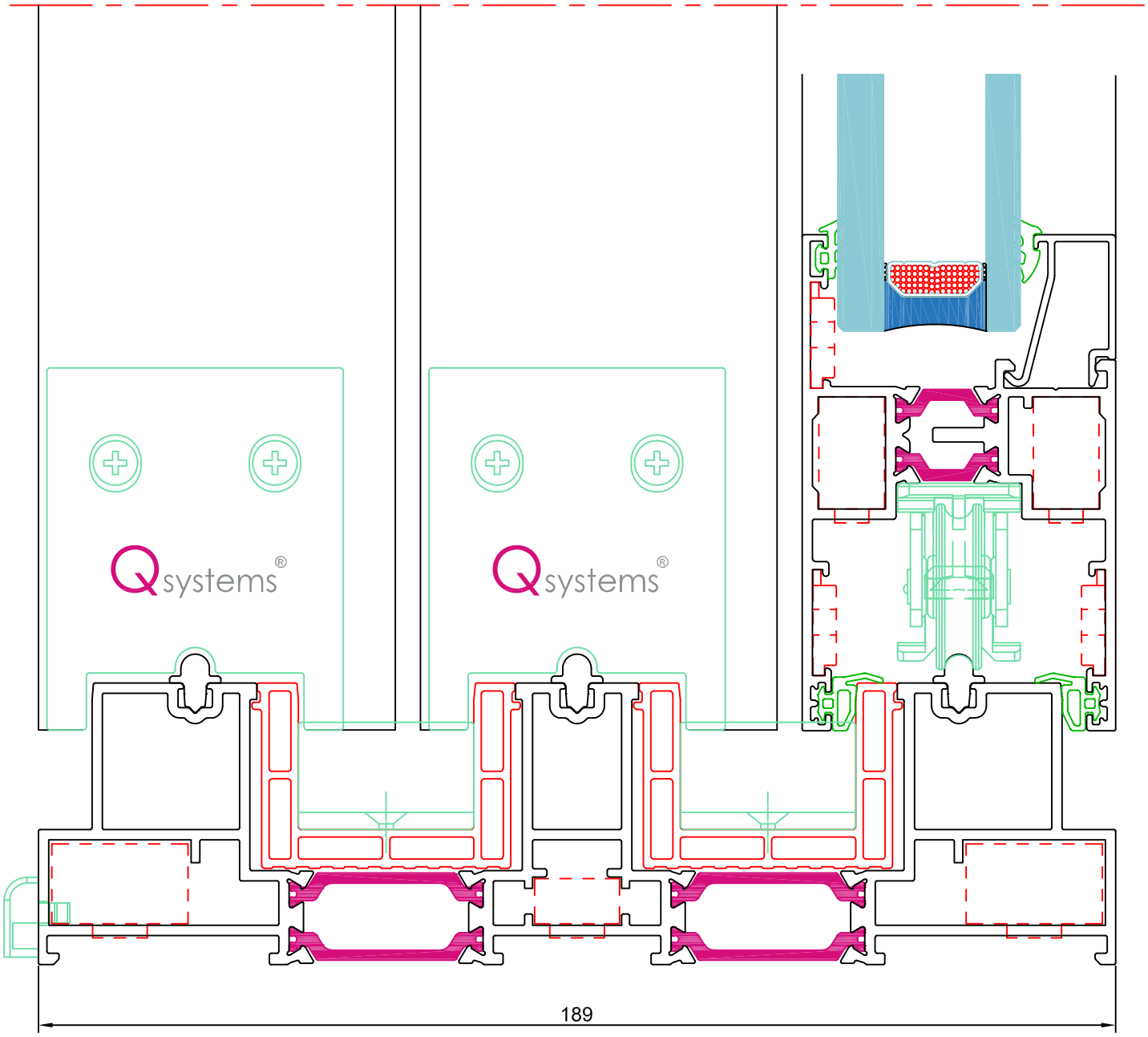

sección 13

Los datos contenidos en este catálogo son meramente indicativos, Qsystems se reserva el derecho a realizar cambios sin previo aviso de carácter técnico o constructivo

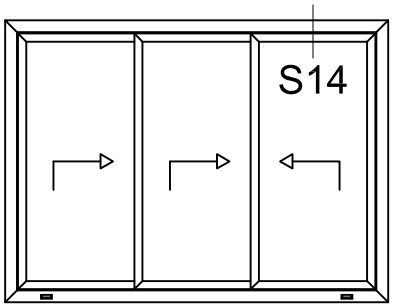

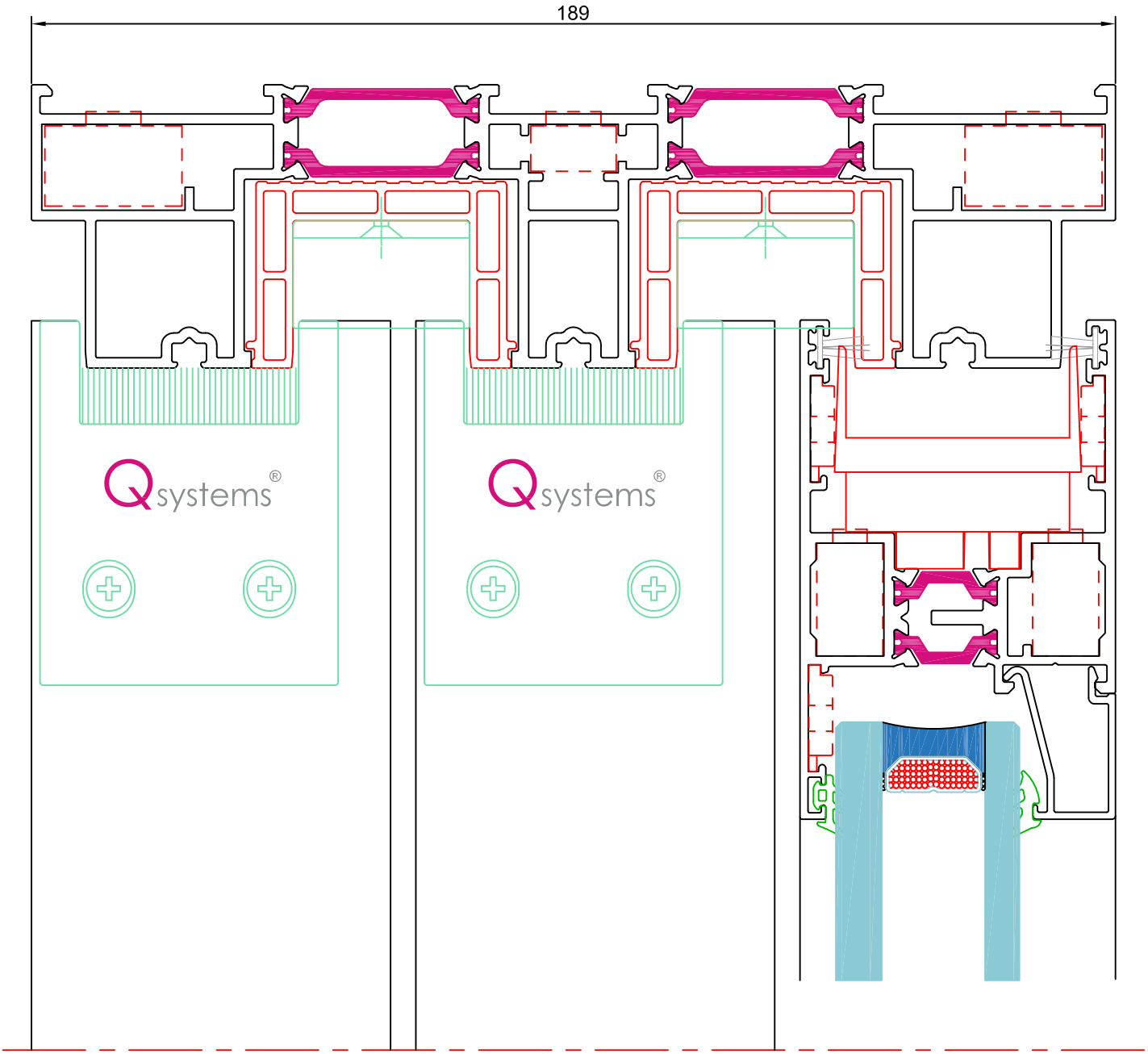

sección 14

Los datos contenidos en este catálogo son meramente indicativos, Qsystems se reserva el derecho a realizar cambios sin previo aviso de carácter técnico o constructivo

ROMINIO

SOMOS EXPERIENCIA
SOMOS CONFIANZA
SOMOS ROMINIO

www.rominio.es

CENTRAL - PINTO

916 91 30 81

C/ Albatros 21
P.I. La Estación
28320 Pinto (Madrid)

rominio@rominio.es

DELEGACIÓN - CIUDAD REAL

926 21 45 48

C/ Socuéllamos 11
P.I. Larache
13005 Ciudad Real

almacenciudadreal@rominio.es

Los datos contenidos en este catálogo son meramente indicativos. Qsystems se reserva el derecho a realizar cambios sin previo aviso de carácter técnico o constructivo.