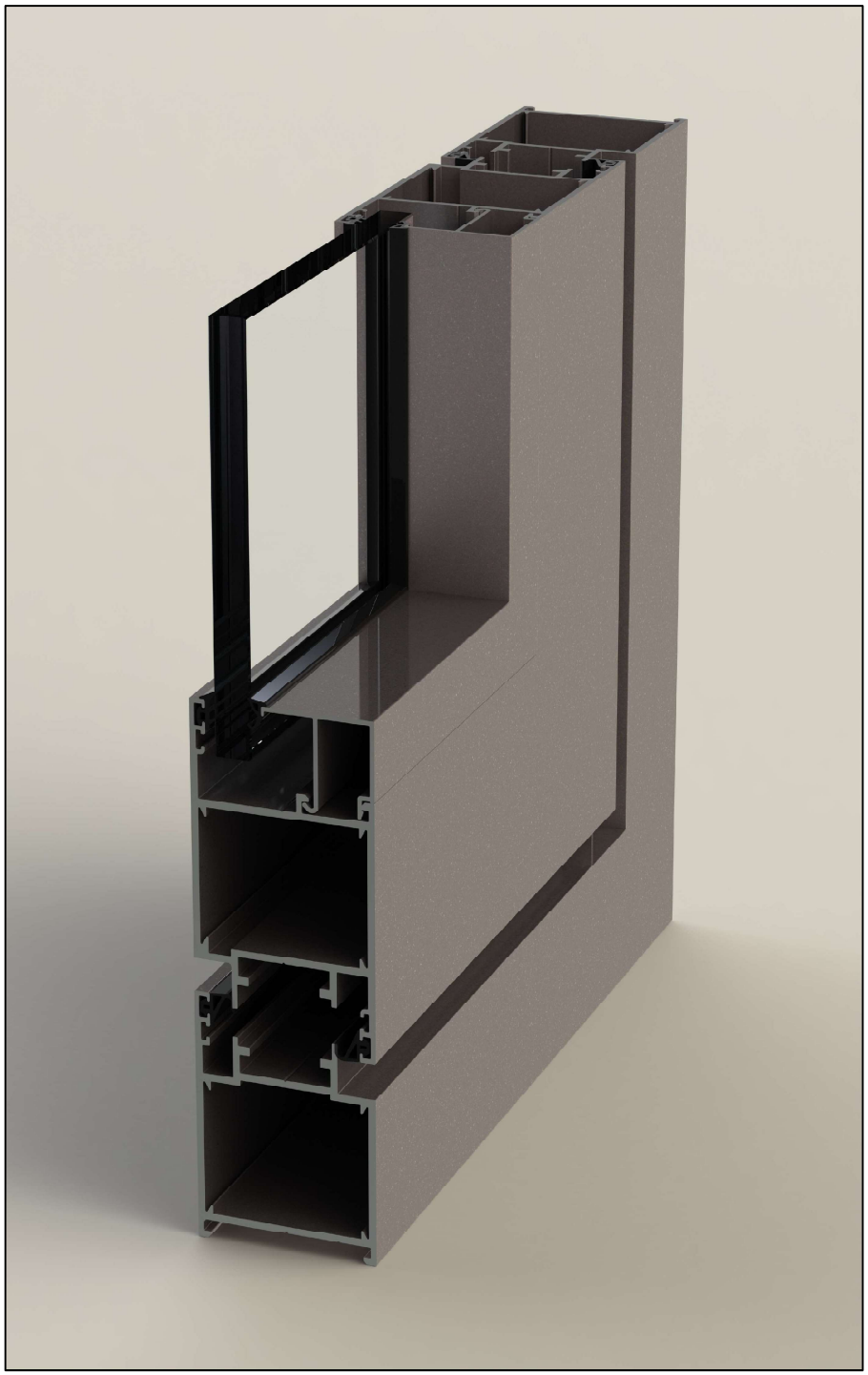

Los datos contenidos en este catálogo son meramente indicativos, Qsystems se reserva el derecho a realizar cambios sin previo aviso de carácter técnico o constructivo

INDICE

1_ Características técnicas de la serie

2_ Accesorios y juntas

3_ Relación de perfiles

4_ Perfiles

5_ Tabla de acristalamiento

6_ Nudos

7_ Hojas de corte

Los datos contenidos en este catálogo son meramente indicativos, Qsystems se reserva el derecho a realizar cambios sin previo aviso de carácter técnico o constructivo

Sistema QACCESS
Sistema puerta peatonal de 50 mm.

Características del sistema
Sistema de puerta peatonal coplanar para locales comercial y edificios públicos o privados.

El sistema QACCESS permite la aplicación de doble o triple acristalamiento de alto rendimiento con el fin de cumplir con los requisitos de aislamiento térmico y acústico.

Perfiles de aluminio
Perfiles de aluminio extruidos en aleación 6063 según UNE 38337 o aleación 6060 según UNE 38350 y tratamiento T5.
Espesor medio de perfiles de aluminio de 1,7 mm para puertas.

Marcos
Marcos con sección de 50 mm y líneas rectas.
Marcos ensamblados con escuadra de fundición y de alineamiento en inoxidable para la correcta unión de los ingletes.
Acristalamiento de vidrio simple o doble de 4 a 30 mm.

Hojas
Hojas con sección de 50 mm y líneas rectas.
Hojas ensambladas con escuadra de fundición y de alineamiento en inoxidable para la correcta unión de los ingletes.
Perfil inversor recto.
Acristalamiento de vidrio simple o doble de 4 a 30 mm.

Dimensiones y aperturas
Dimensión de hoja mínima y máxima: 400 mm - 1500 mm (L); 600 mm - 3000 mm (H).
Posibilidades de apertura: fija, puerta interior o exterior y vaivén.
Integridad de estanqueidad asegurada a través de doble junta en EPDM.

Clasificaciones
Coeficiente de transmisión térmica según norma UNE-EN ISO 10077-2:2012 para una puerta de 1480 x 2180 mm sobre distintas configuraciones de vidrio comprendidas entre los rangos de U_g = 0,5 a 3,5 W/m^{2}K
- U_w = 2,8 - 4,2 W/m^{2}K

zonas de cumplimiento del CTE : **α A B C D E**
en función de la transmitancia del vidrio

Coeficiente de atenuación acústica según norma UNE-EN 14351-1:2006+A1:2011:
- acristalamiento 6/12/4 Rw (C; CTR) = 34 dB (-1; -4) dB
- acristalamiento 8/12/6 Rw (C; CTR) = 35 dB (-1; -4) dB
- acristalamiento 6/12/3+3 Rw (C; CTR) = 34 dB (-1; -4) dB

Los datos contenidos en este catálogo son meramente indicativos, Qsystems se reserva el derecho a realizar cambios sin previo aviso de carácter técnico o constructivo

PUERTAS DE ENTRADA QSYSTEMS QACCESS

Ud. de puerta exterior con dimensiones ..... x ..... (L x H) mm de la serie **QACCESS** de **QSYSTEMS;** realizada con perfiles de aluminio extruido en aleación 6063 según UNE 38337 o aleación 6060 según UNE 38350 y tratamiento T5.

Aluminio acabado anodizado según la marca de calidad EURAS-EWAA, clase ..... (15-20-25) con un espesor mínimo de ..... (15-20-25) micras, color .....
O aluminio acabado lacado según el sello de calidad QUALICOAT (espesor de la capa de pintura poliéster mínimo 60 micras) , color RAL....

La puerta está compuesta por marcos de modulo 50 (u 80) mm y hojas tubulares perimetrales coplanares de módulo 50 mm, con frente de ..... (95 ó 130 mm) con cortes a inglete unidos con escuadras de bloqueo de 40 mm, bisagras especiales encastradas en la cámara, con regulación tridimensional y eje en acero inoxidable, y con accesorios de cierre propios de la serie.

Estanqueidad sobre la hoja por una doble barrera de juntas perimetrales en EPDM y en la parte inferior con burlete multifilamento colocado sobre perfil de remate (ó con guarnición bajo puerta con fijación oculta, cierre automático por botón y alineación automática al pavimento) .

La apertura será ..... (de 1 ó 2 hojas) de apertura ..... (interior, exterior ó vaivén) , cerradura con ..... (1 ó 3) puntos de cierre (o electrocerradura de apertura a distancia embutida en el perfil de hoja) accionada por manilla, tirador o barra antipánico, acristalada mediante junquillos al interior con vidrio de ..... (5 a 30) mm colocado sobre calzos elásticos y aislado con juntas de EPDM tanto por el exterior como por el interior.

La puerta estará colocada sobre premarco de aluminio anclado a la obra de fabrica, aislada con espuma de poliuretano y sellada al exterior con un cordón de silicona con sección mínima de 3x3 mm. Rematada con tapajuntas perimetral interior en perfil de aluminio con el mismo acabado que la puerta.

Todo ello según detalles de proyecto, totalmente acabada y rematada y con p.p. de medios auxiliares para la realización de la obra.

Los datos contenidos en este catálogo son meramente indicativos, Qsystems se reserva el derecho a realizar cambios sin previo aviso de carácter técnico o constructivo

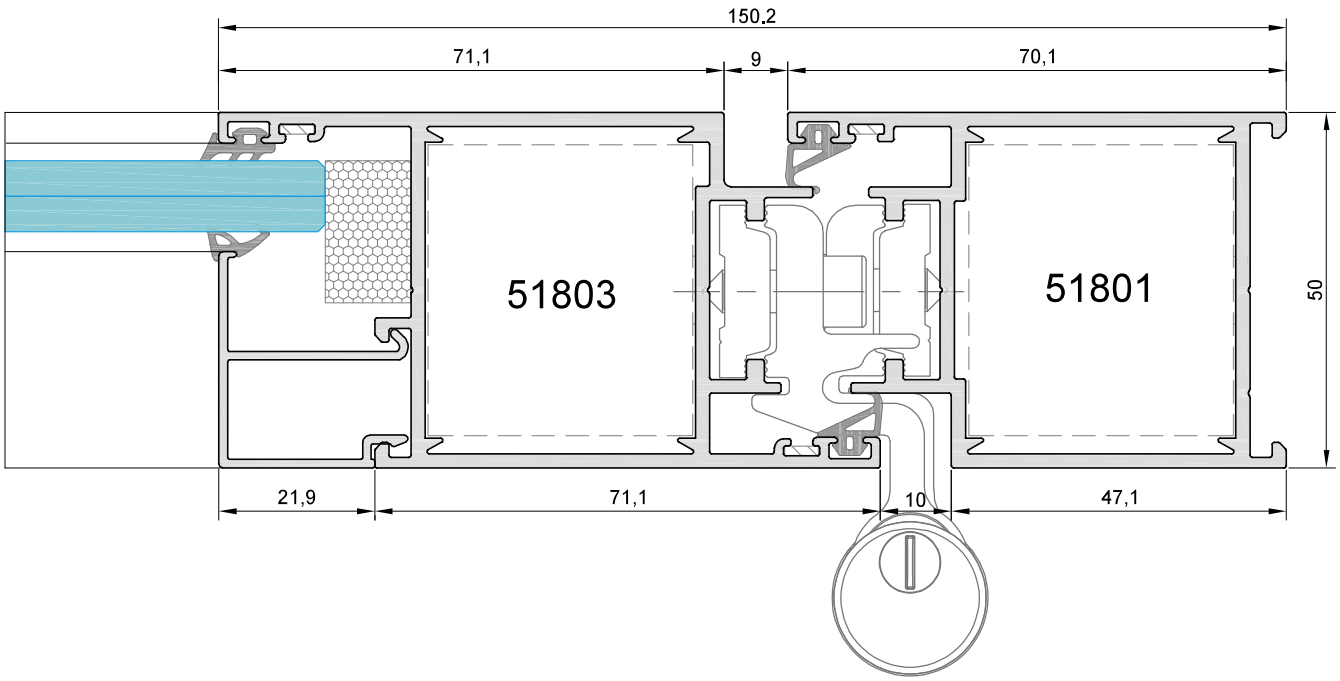

Los datos contenidos en este catálogo son meramente indicativos, Qsystems se reserva el derecho a realizar cambios sin previo aviso de carácter técnico o constructivo

Q50P+ (puerta). Clasificación deformación según UNE-EN 12210:2000
Hoja 51803 (Ix = 50,66 cm^4)

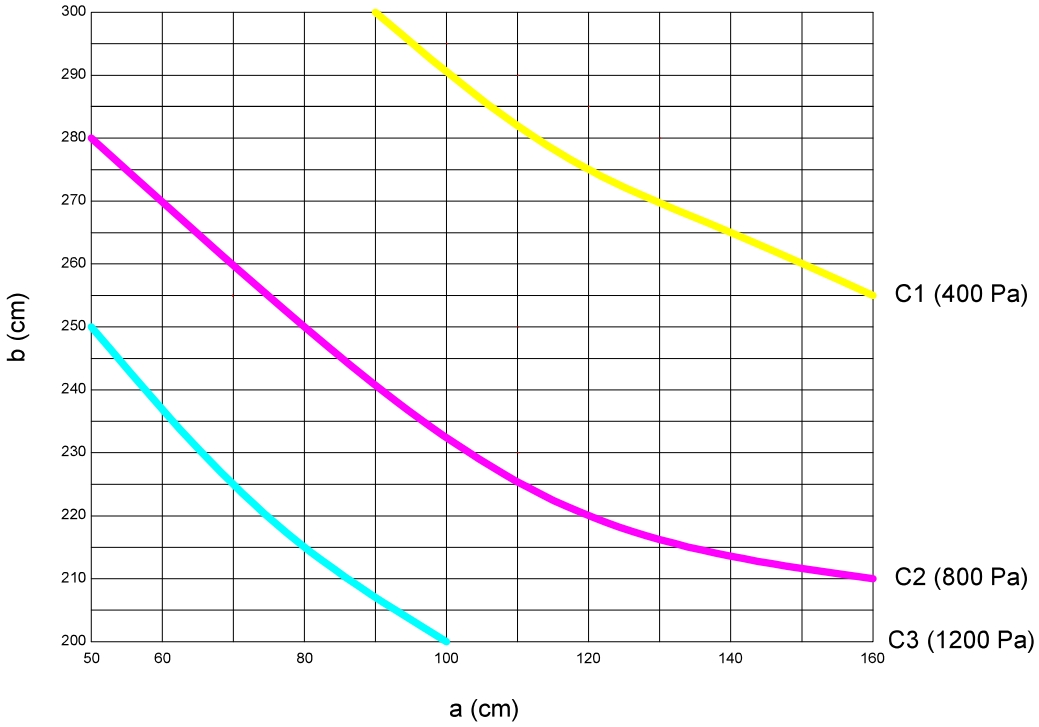

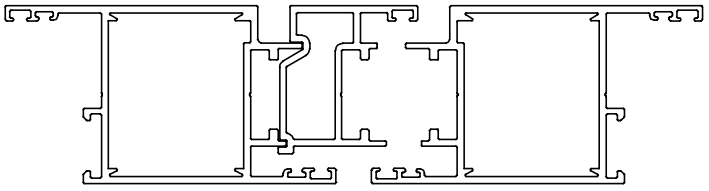

Escala 1:2

Clasificación de la ventana según norma UNE-EN 12210	
Clase	Carga de Viento
1	400 Pa - 93 km/h
2	800 Pa - 131 km/h
3	1200 Pa - 161 Km/h
4	1600 Pa - 186 km/h
5	2000 Pa - 208 km/h
Exxxx	xxxx

Clasificación de la flecha relativa según norma UNE-EN 12210	
Clase	Flecha Frontal
A	< 1/150
B	< 1/200
C	< 1/300

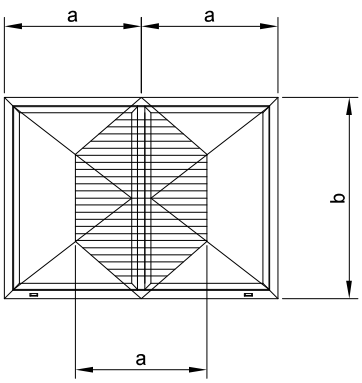

Nota: estos valores son orientativos, ya que el número de puntos de cierre puede variar el resultado final.

Los datos contenidos en este catálogo son meramente indicativos, Qsystems se reserva el derecho a realizar cambios sin previo aviso de carácter técnico o constructivo

Q50P+ (puerta). Clasificación deformación según UNE-EN 12210:2000
Hoja 51813 (Ix = 66,92 cm^4)

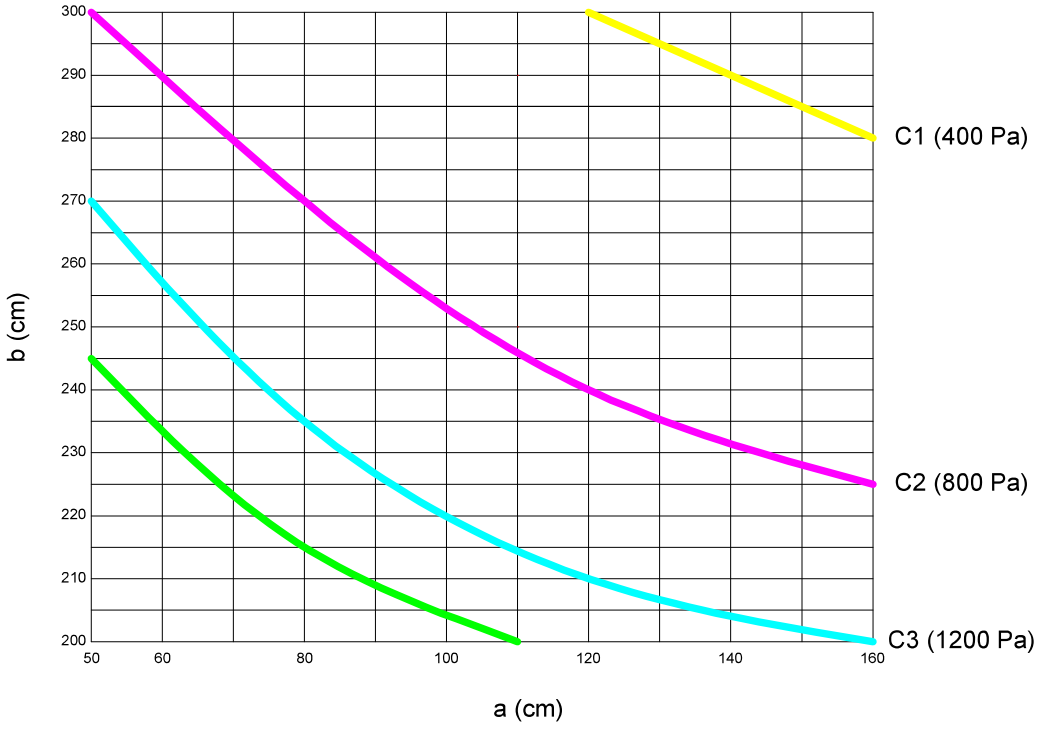

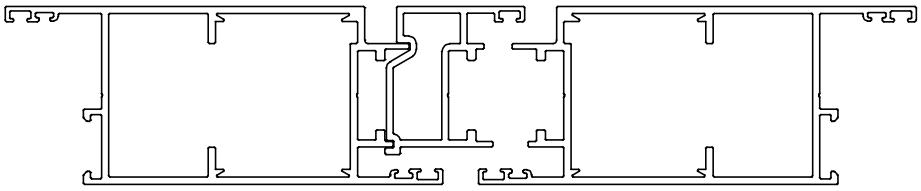

Escala 1:2

Clasificación de la ventana según norma UNE-EN 12210	
Clase	Carga de Viento
1	400 Pa - 93 km/h
2	800 Pa - 131 km/h
3	1200 Pa - 161 Km/h
4	1600 Pa - 186 km/h
5	2000 Pa - 208 km/h
Exxxx	xxxx

Clasificación de la flecha relativa según norma UNE-EN 12210	
Clase	Flecha Frontal
A	< 1/150
B	< 1/200
C	< 1/300

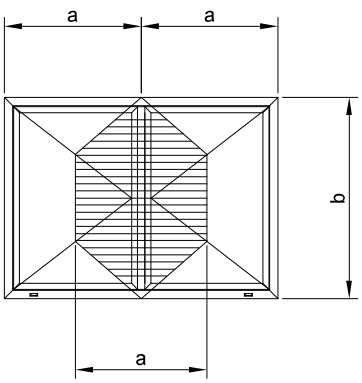

Nota: estos valores son orientativos, ya que el número de puntos de cierre puede variar el resultado final.

Los datos contenidos en este catálogo son meramente indicativos, Qsystems se reserva el derecho a realizar cambios sin previo aviso de carácter técnico o constructivo

AISLAMIENTO ACÚSTICO SEGÚN UNE EN 14351-1:2006+A1:2011 (ANEXO B)

VENTANA ABATIBLE DE GIRO VERTICAL Y HORIZONTAL INFERIOR
PRACTICABLES AL INTERIOR DE UNA HOJA DERECHA

R_w (C;Ctr) de la unidad de vidrio aislante [dB]	R_w (C;Ctr) [dB] área total ventana ≤ 2,7 m^2	R_w (C;Ctr) [dB] 2,7 m^2 ≤ área total ventana ≤ 3,6 m^2	R_w (C;Ctr) [dB] 3,6 m^2 ≤ área total ventana ≤ 4,6 m^2	R_w (C;Ctr) [dB] área total ventana ≥ 4,6 m^2
28(-1;-4)	31(-1;-5) 1s	30(-1;-5) 1s	29(-1;-5) 1s	28(-1;-5) 1s
29(-2;-3)	32(-1;-4) 1s	31(-1;-4) 1s	30(-1;-4) 1s	29(-1;-4) 1s
29(-2;-4)	32(-1;-5) 1s	31(-1;-5) 1s	30(-1;-5) 1s	29(-1;-5) 1s
30(-1;-2)	33(-1;-3) 1s	32(-1;-3) 1s	31(-1;-3) 1s	30(-1;-3) 1s
30(-1;-4)	33(-1;-5) 1s	32(-1;-5) 1s	31(-1;-5) 1s	30(-1;-5) 1s
31(-2;-3)	33(-1;-3) 1s	32(-1;-3) 1s	31(-1;-3) 1s	30(-1;-3) 1s
31(-1;-4)	33(-1;-4) 1s	32(-1;-4) 1s	31(-1;-4) 1s	30(-1;-4) 1s
31(-1;-5)	33(-1;-5) 1s	32(-1;-5) 1s	31(-1;-5) 1s	30(-1;-5) 1s
32(-1;-3)	34(-1;-4) 1s	33(-1;-4) 1s	32(-1;-4) 1s	31(-1;-4) 1s
32(-1;-4)	34(-1;-4) 1s	33(-1;-4) 1s	32(-1;-4) 1s	31(-1;-4) 1s
32(-2;-3)	34(-1;-4) 1s	33(-1;-4) 1s	32(-1;-4) 1s	31(-1;-4) 1s
32(-2;-5)	34(-1;-5) 1s	33(-1;-5) 1s	32(-1;-5) 1s	31(-1;-5) 1s
33(-1;-3)	34(-1;-3) 1s	33(-1;-3) 1s	32(-1;-3) 1s	31(-1;-3) 1s
33(-2;-5)	34(-1;-4) 1s	33(-1;-4) 1s	32(-1;-4) 1s	31(-1;-4) 1s
33(-2;-5)	34(-1;-4) 1s	33(-1;-4) 1s	32(-1;-4) 1s	31(-1;-4) 1s
34(-1;-2)	35(-1;-3) 2s	34(-1;-3) 2s	33(-1;-3) 2s	32(-1;-3) 2s
34(-1;-3)	35(-1;-4) 1s	34(-1;-4) 1s	33(-1;-4) 1s	32(-1;-4) 1s
34(-2;-4)	35(-1;-4) 1s	34(-1;-4) 1s	33(-1;-4) 1s	32(-1;-4) 1s
34(-2;-5)	35(-1;-5) 1s	34(-1;-5) 1s	33(-1;-5) 1s	32(-1;-5) 1s
34(-2;-6)	35(-1;-5) 1s	34(-1;-5) 1s	33(-1;-5) 1s	32(-1;-5) 1s
35(-2;-5)	35(-1;-4) 1s	34(-1;-4) 1s	33(-1;-4) 1s	32(-1;-4) 1s
35(-2;-6)	35(-1;-5) 1s	34(-1;-5) 1s	33(-1;-5) 1s	32(-1;-5) 1s
35(-3;-6)	35(-1;-5) 1s	34(-1;-5) 1s	33(-1;-5) 1s	32(-1;-5) 1s
36(-1;-2)	36(-1;-3) 2s	35(-1;-3) 2s	34(-1;-3) 2s	33(-1;-3) 2s
36(-2;-4)	36(-1;-4) 2s	35(-1;-4) 2s	34(-1;-4) 2s	33(-1;-4) 2s
36(-2;-5)	36(-1;-5) 2s	35(-1;-5) 2s	34(-1;-5) 2s	33(-1;-5) 2s
36(-2;-6)	36(-1;-5) 2s	35(-1;-5) 2s	34(-1;-5) 2s	33(-1;-5) 2s
36(-3;-7)	36(-1;-6) 2s	35(-1;-6) 2s	34(-1;-6) 2s	33(-1;-6) 2s
37(-2;-5)	36(-1;-4) 2s	35(-1;-4) 2s	34(-1;-4) 2s	33(-1;-4) 2s
37(-3;-7)	36(-1;-5) 2s	35(-1;-5) 2s	34(-1;-5) 2s	33(-1;-5) 2s
38(-1;-5)	37(-1;-5) 2s	36(-1;-5) 2s	35(-1;-5) 2s	34(-1;-5) 2s
38(-2;-4)	37(-1;-4) 2s	36(-1;-4) 2s	35(-1;-4) 2s	34(-1;-4) 2s
38(-1;-5)	37(-1;-5) 2s	36(-1;-5) 2s	35(-1;-5) 2s	34(-1;-5) 2s
38(-2;-6)	37(-1;-5) 2s	36(-1;-5) 2s	35(-1;-5) 2s	34(-1;-5) 2s
38(-2;-8)	37(-1;-6) 2s	36(-1;-6) 2s	35(-1;-6) 2s	34(-1;-6) 2s
39(-2;-6)	37(-1;-5) 2s	36(-1;-5) 2s	35(-1;-5) 2s	34(-1;-5) 2s
40(-2;-4)*	**38(-1;-4) 2s**	**37(-1;-4) 2s**	**36(-1;-4) 2s**	**35(-1;-4) 2s**
40(-2;-5)	38(-1;-5) 2s	37(-1;-5) 2s	36(-1;-5) 2s	35(-1;-5) 2s
40(-3;-7)	38(-1;-6) 2s	37(-1;-6) 2s	36(-1;-6) 2s	35(-1;-6) 2s

Valor del aislamiento acústico para la ventana (dB) y según superficie de muestra (m2
1s Ventana practicable sencilla: 1 sellado requerido / 2s Ventana practicable sencilla: 2 sellados requeridos
(*) Referencia del vidrio aportado por el cliente

Nota: estos valores son orientativos, ya que el número de puntos de cierre puede variar el resultado final.

Los datos contenidos en este catálogo son meramente indicativos, Qsystems se reserva el derecho a realizar cambios sin previo aviso de carácter técnico o constructivo

POSIBILIDADES DE APERTURA

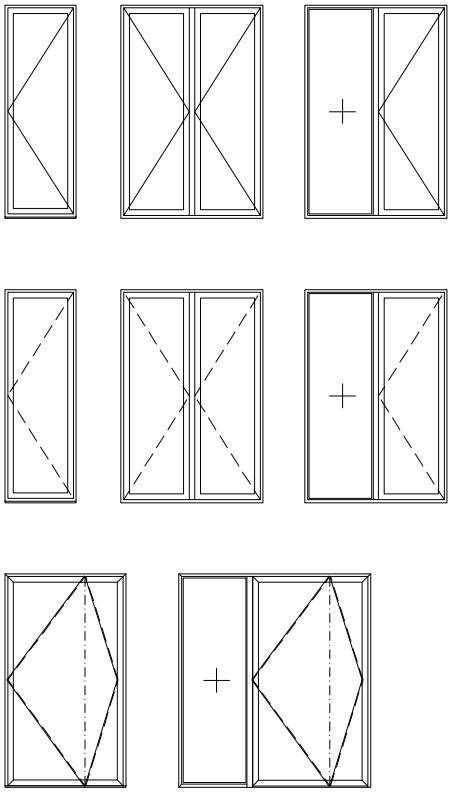

Los datos contenidos en este catálogo son meramente indicativos, Qsystems se reserva el derecho a realizar cambios sin previo aviso de carácter técnico o constructivo

Los datos contenidos en este catálogo son meramente indicativos, Qsystems se reserva el derecho a realizar cambios sin previo aviso de carácter técnico o constructivo

DISEÑO	REFERENCIA	DESCRIPCIÓN
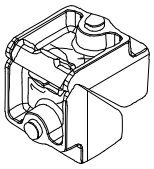	0405F	escuadra 36 x 29,2 mm MONTEBIANCO 3
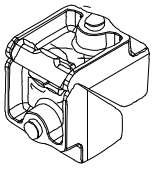	0486	escuadra 40,9 x 37,2 mm MONTEBIANCO 3
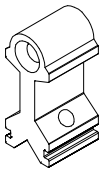	704018	tope travesaño puerta
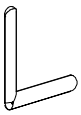	0706	escuadra alineamiento 4,8 x 1,3 mm
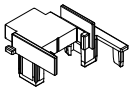	0000110	tapón inversor superior
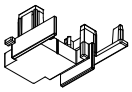	0000111	tapón inversor inferior
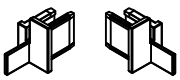	0000115	juego tapa remate inferior
	0120053	Manilla doble recuperable NEGRA

Los datos contenidos en este catálogo son meramente indicativos, Qsystems se reserva el derecho a realizar cambios sin previo aviso de carácter técnico o constructivo

DISEÑO	REFERENCIA	DESCRIPCIÓN
	0120054	Manilla doble recuperable BLANCA
	0120079	Cerradero marco
	0120080	Cilindro 35+35
	0120081	Cerradura 1 pto. picaporte y palanca
	0120082	Pasador superior
	0120083	Pasador inferior
	0120084	Cerradero marco
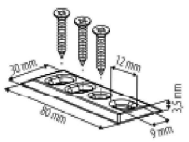	0120064	Cierre a suelo

Los datos contenidos en este catálogo son meramente indicativos, Qsystems se reserva el derecho a realizar cambios sin previo aviso de carácter técnico o constructivo

DISEÑO	REFERENCIA	DESCRIPCIÓN
	0120110	Bisagra regulable 2 palas NEGRA
	0120111	Bisagra regulable 2 palas BLANCA
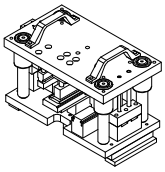	TRT0013	Troquel mecanizado serie Access

Los datos contenidos en este catálogo son meramente indicativos, Qsystems se reserva el derecho a realizar cambios sin previo aviso de carácter técnico o constructivo

DISEÑO	REFERENCIA	DESCRIPCIÓN
	P2205	junta hoja
	P2155	junta acristalamiento exterior 2,5 mm
	P2021	junta acristalamiento interior 2,5 / 3,5 mm
	P1987	junta acristalamiento interior 3,5 / 4,5 mm
	P805	junta acristalamiento interior 4,5 / 5,5 mm
	P1849	junta acristalamiento interior 6 / 8 mm

Los datos contenidos en este catálogo son meramente indicativos, Qsystems se reserva el derecho a realizar cambios sin previo aviso de carácter técnico o constructivo

Referencia	Diseño	Descripción	Momentos de Inercia	
			Ix (cm⁴)	Iy (cm⁴)
51801	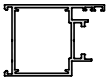	marco puerta	18.45	20.75
51802		marco cierre inferior	-	-
51803	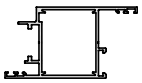	hoja puerta apertura interior	22.02	30.38
51804	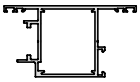	hoja puerta apertura exterior	21.24	30.38
51805		inversor	6.62	3,20
51807		tapa suplemento	-	-
51809		remate inferior	-	-
50810		suplemento apertura interior	-	-
51811	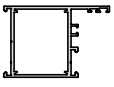	marco puerta	18,64	20,90
51812	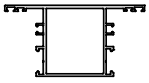	travesaño puerta	20,72	32.54

Los datos contenidos en este catálogo son meramente indicativos, Qsystems se reserva el derecho a realizar cambios sin previo aviso de carácter técnico o constructivo

Referencia	Diseño	Descripción	Momentos de Inercia	
			Ix (cm⁴)	Iy (cm⁴)
51813	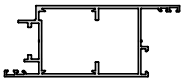	hoja puerta apertura interior reforzada	30.15	79.10
51814	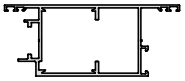	hoja puerta apertura exterior reforzada	29.53	79.10
51817	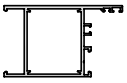	hoja vaivén	20.92	25.15
51818		suplemento vaivén	10.89	6.12
51819		portafelpudo (en proyecto)	-	-
51820		suplemento apertura exterior	7.22	3.74
51822		travesaño zócalo	28,28	90.15
51827	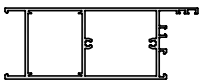	zócalo	34.74	122.97
51829	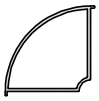	esquinero curvo	19,07	19,07
51830	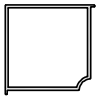	esquinero recto (en proyecto)	25.93	25.93

Los datos contenidos en este catálogo son meramente indicativos, Qsystems se reserva el derecho a realizar cambios sin previo aviso de carácter técnico o constructivo

51801

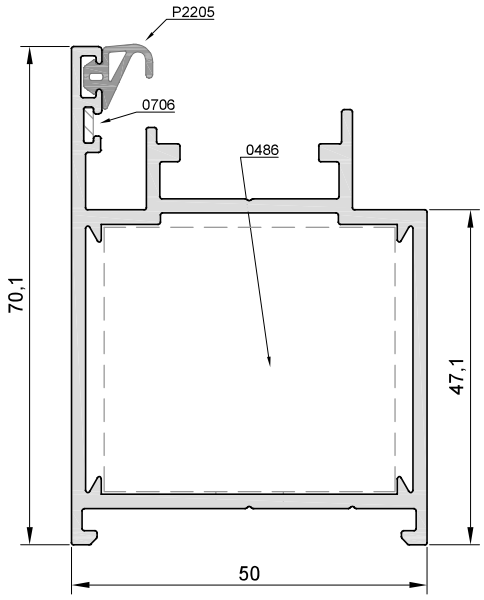

51811

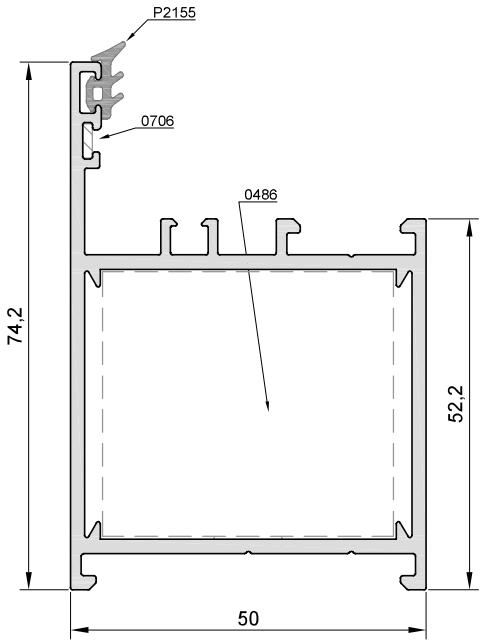

51802

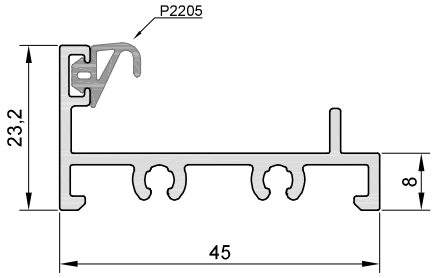

Los datos contenidos en este catálogo son meramente indicativos, Qsystems se reserva el derecho a realizar cambios sin previo aviso de carácter técnico o constructivo

51803

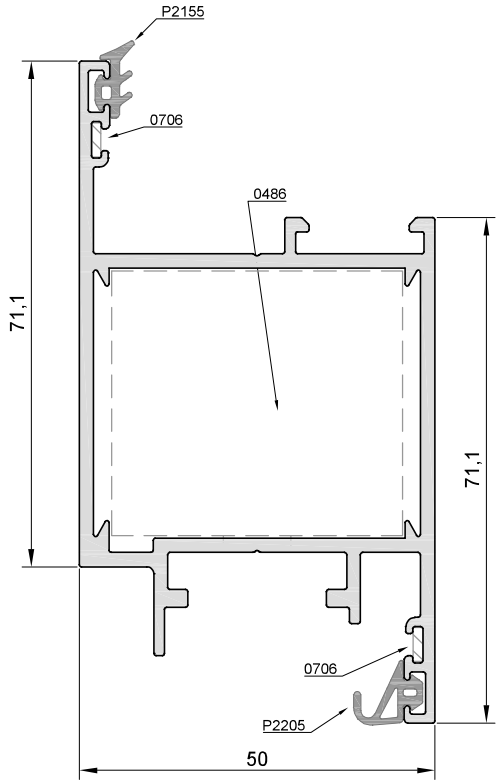

51804

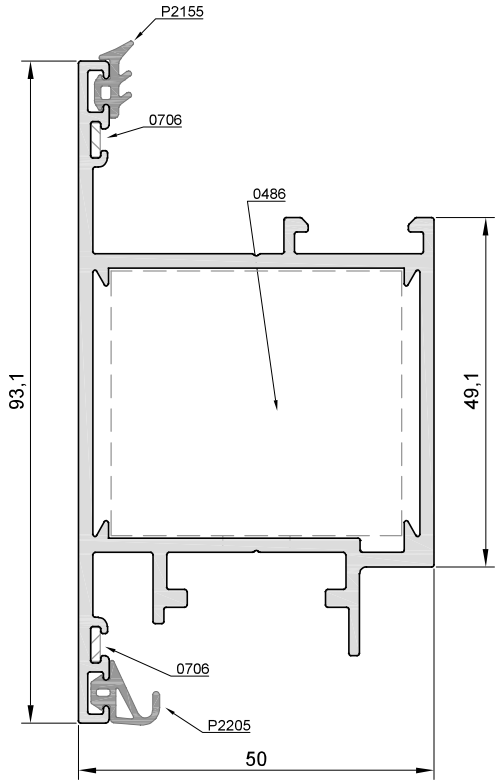

Los datos contenidos en este catálogo son meramente indicativos, Qsystems se reserva el derecho a realizar cambios sin previo aviso de carácter técnico o constructivo

51813

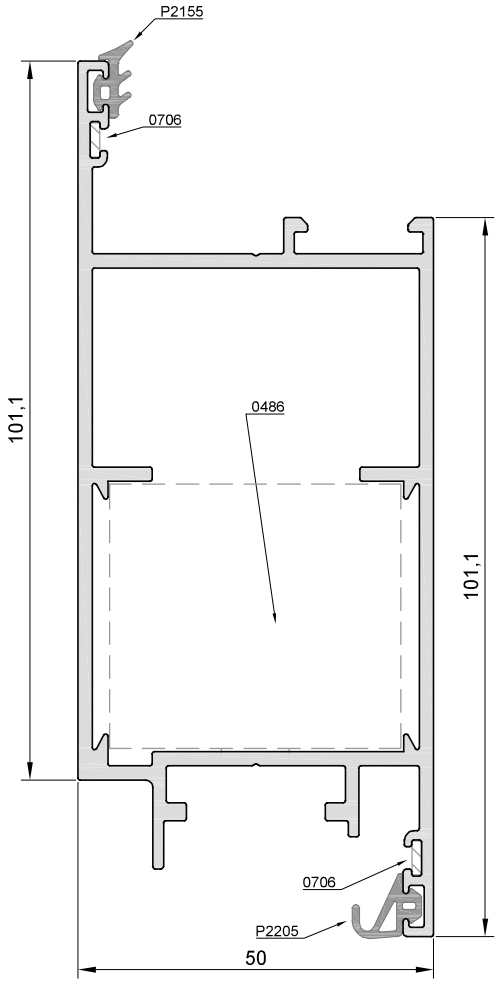

51814

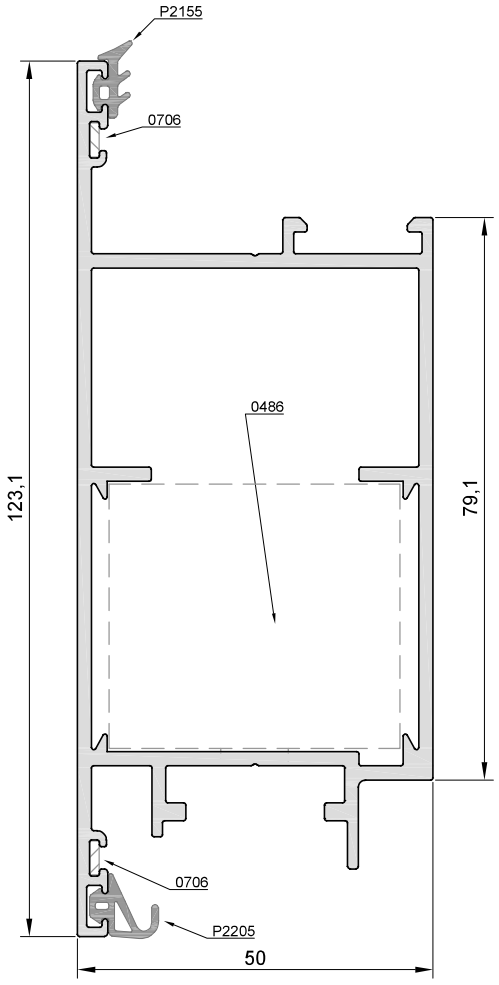

Los datos contenidos en este catálogo son meramente indicativos, Qsystems se reserva el derecho a realizar cambios sin previo aviso de carácter técnico o constructivo

51812

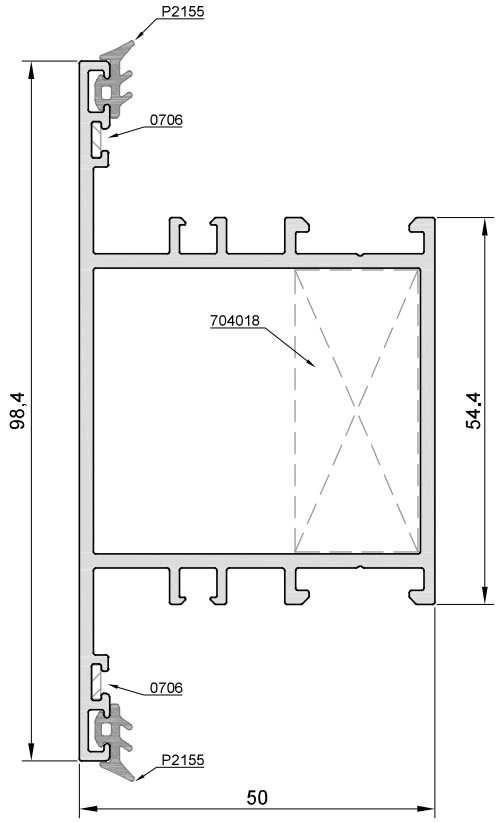

51822

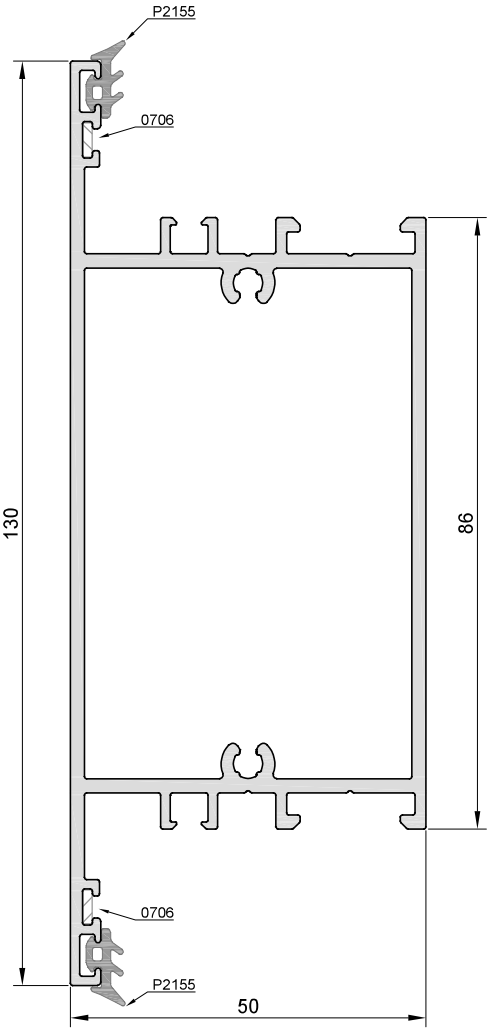

Los datos contenidos en este catálogo son meramente indicativos, Qsystems se reserva el derecho a realizar cambios sin previo aviso de carácter técnico o constructivo

51805

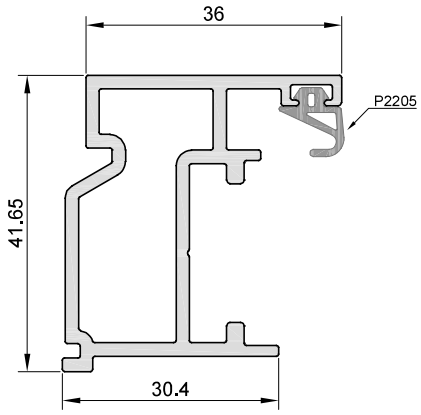

51820

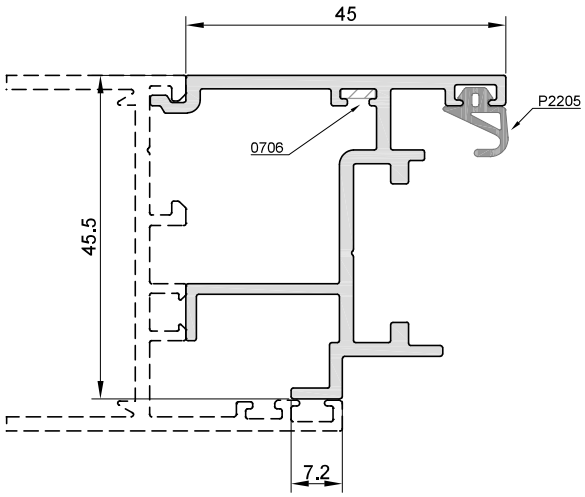

51807

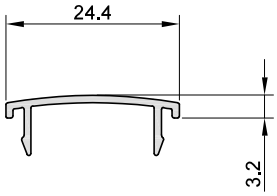

51809

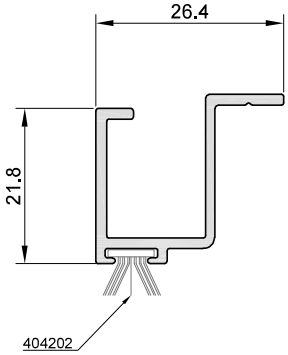

51810

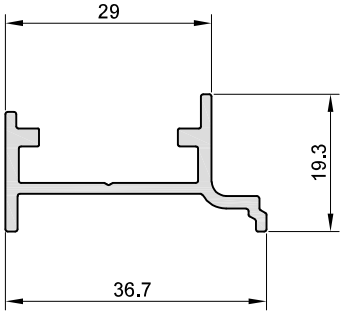

Los datos contenidos en este catálogo son meramente indicativos, Qsystems se reserva el derecho a realizar cambios sin previo aviso de carácter técnico o constructivo

51817

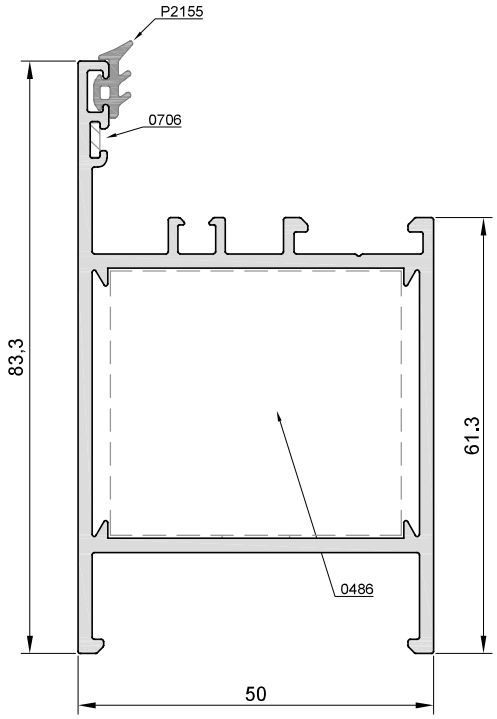

51819

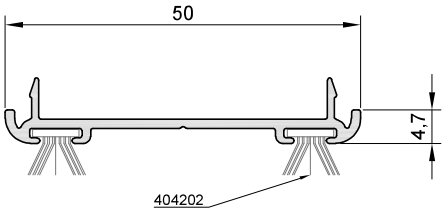

51818

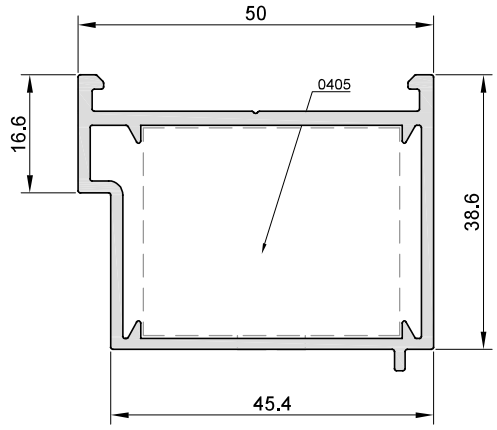

Los datos contenidos en este catálogo son meramente indicativos, Qsystems se reserva el derecho a realizar cambios sin previo aviso de carácter técnico o constructivo

51827

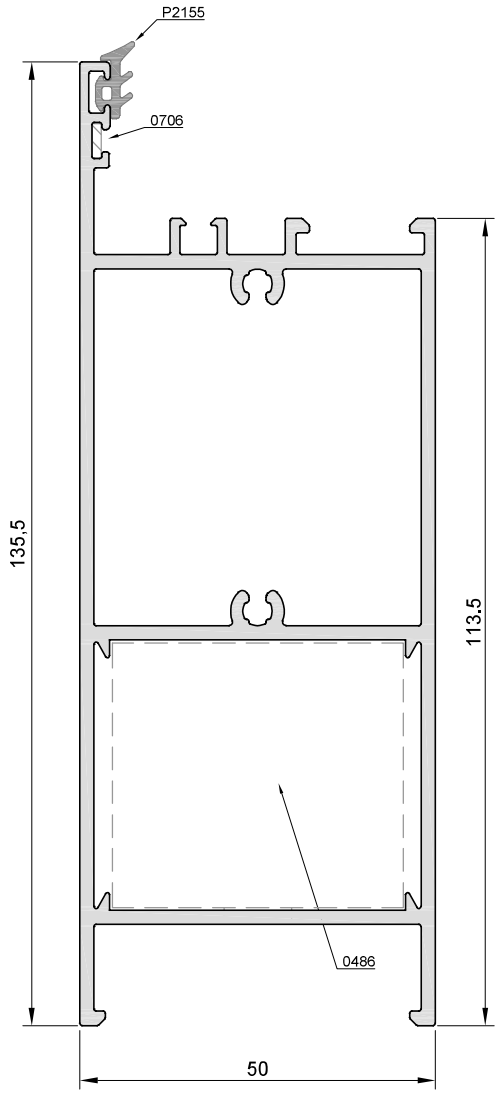

Los datos contenidos en este catálogo son meramente indicativos, Qsystems se reserva el derecho a realizar cambios sin previo aviso de carácter técnico o constructivo

51829

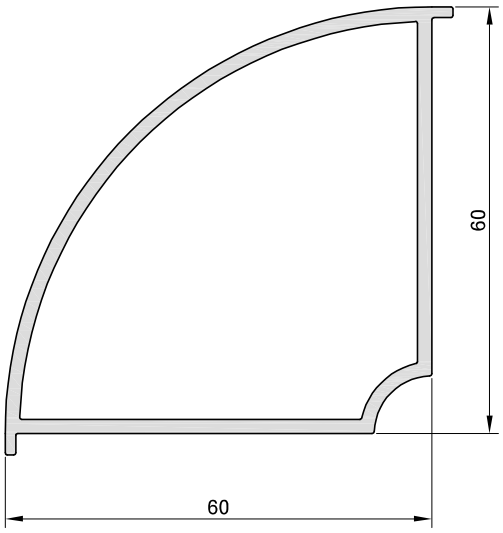

51830

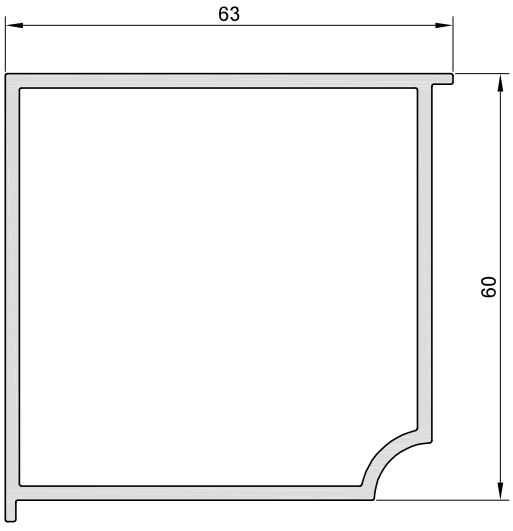

Los datos contenidos en este catálogo son meramente indicativos, Qsystems se reserva el derecho a realizar cambios sin previo aviso de carácter técnico o constructivo

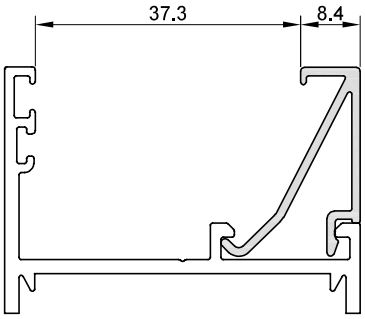

10001 junquillo 8,4 mm

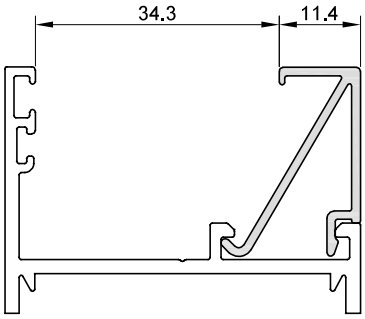

10002 junquillo 11,4 mm

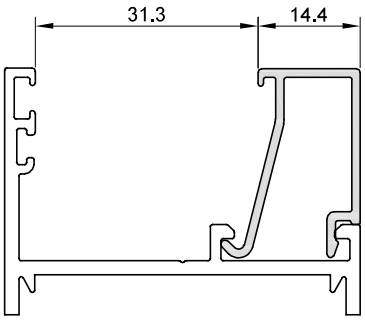

10003 junquillo 14,4 mm

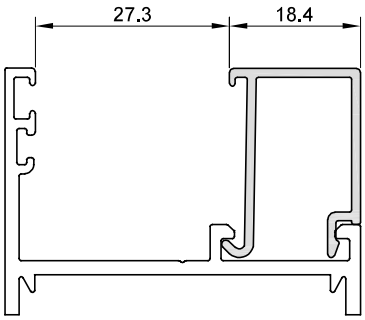

10004 junquillo 18,4 mm

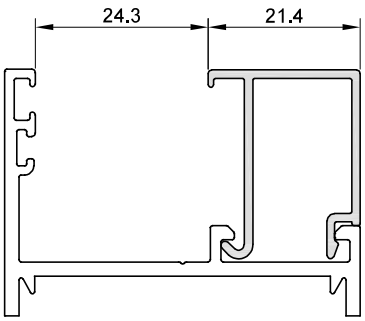

10005 junquillo 21,4 mm

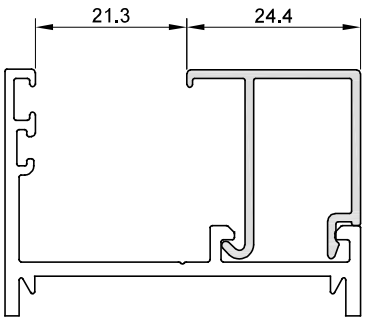

10006 junquillo 24,4 mm

Los datos contenidos en este catálogo son meramente indicativos, Qsystems se reserva el derecho a realizar cambios sin previo aviso de carácter técnico o constructivo

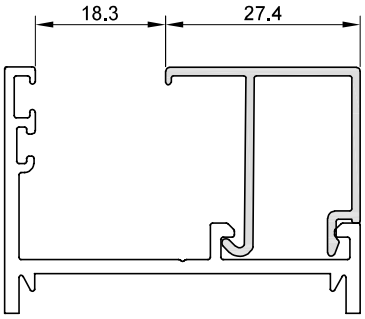

10007 junquillo 27,4 mm

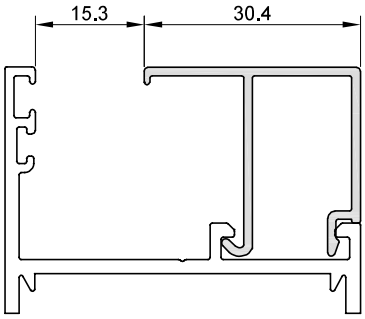

10008 junquillo 30,4 mm

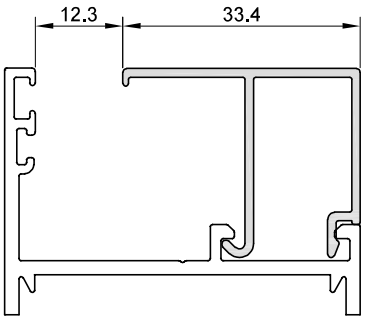

10009 junquillo 33,4 mm

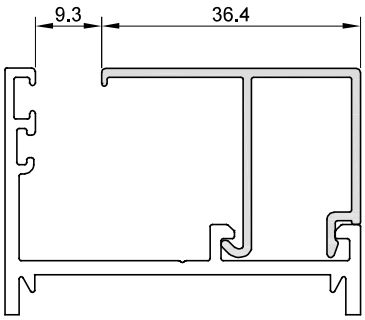

10010 junquillo 36,4 mm

Los datos contenidos en este catálogo son meramente indicativos, Qsystems se reserva el derecho a realizar cambios sin previo aviso de carácter técnico o constructivo

hueco disponible para vidrio				
REFERENCIA	A	VIDRIO	JUNTA INTERIOR	HUECO
10009	33,4	4	6 mm	12,3
		5	5 mm	
		6	4 mm	
10008	30,4	8	5 mm	15,3
10007	27,4	10	6 mm	18,3
		12	4 mm	
10006	24,4	14	5 mm	21,3
10005	21,4	16	6 mm	24,3
		18	4 mm	
10004	18,4	20	5 mm	27,3
		22	3 mm	
10003	11,4	24	5 mm	31,3
10002	11,4	26	6 mm	34,3
		28	4 mm	
10001	8,4	30	5 mm	37,3
		32	3 mm	

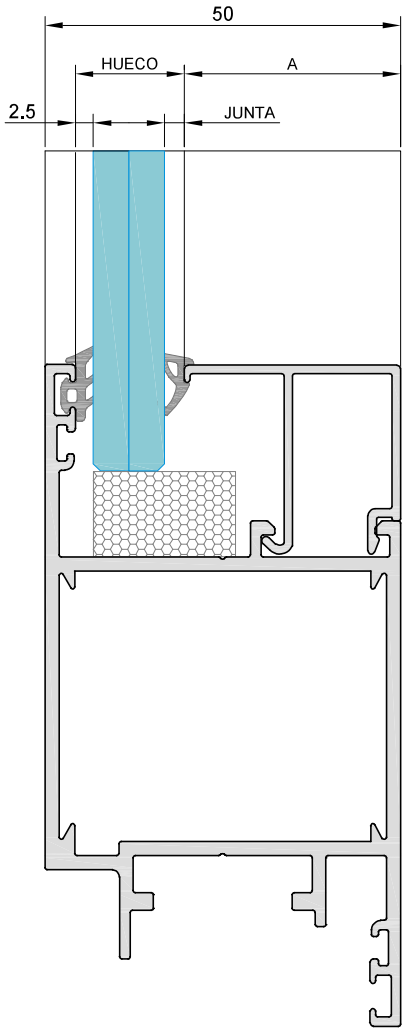

				
P2155	P2021	P1987	P805	P1849
2,5 mm	2,5 a 3,5 mm	3,5 a 4,5 mm	4,5 a 5,5 mm	6 a 8 mm

Los datos contenidos en este catálogo son meramente indicativos, Qsystems se reserva el derecho a realizar cambios sin previo aviso de carácter técnico o constructivo

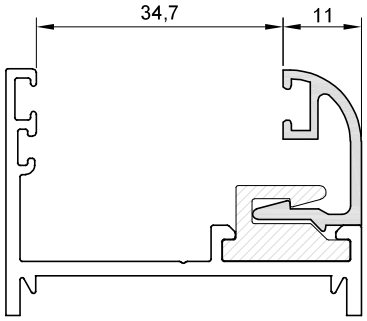

12001 junquillo 11 mm

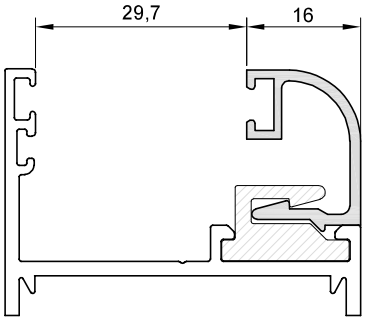

12002 junquillo 16 mm

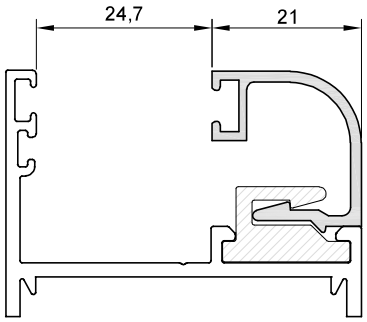

12003 junquillo 21 mm

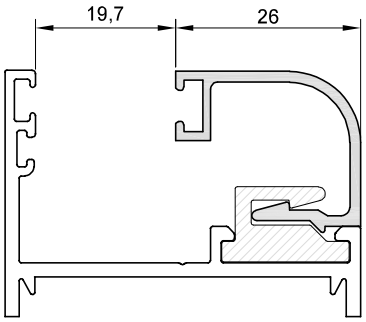

12004 junquillo 26 mm

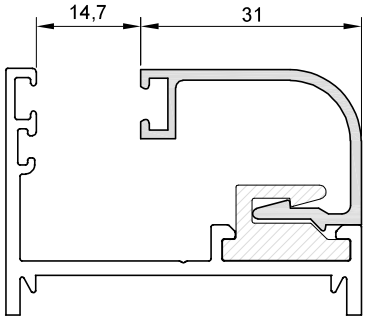

12005 junquillo 31 mm

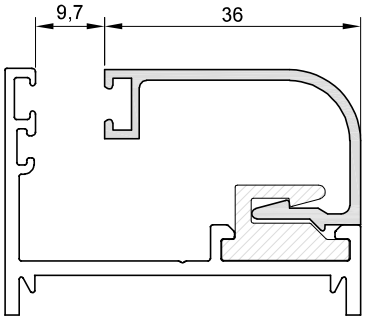

12006 junquillo 36 mm

Los datos contenidos en este catálogo son meramente indicativos, Qsystems se reserva el derecho a realizar cambios sin previo aviso de carácter técnico o constructivo

hueco disponible para vidrio				
REFERENCIA	A	VIDRIO	JUNTA INTERIOR	HUECO
11006 12006	36	4	3	9.7
11005	31	6	6	14.7
		8	4	
12005		10	3	
11004	26	12	5	19.7
12004		14	3	
11003	21	16	6	24.7
		18	5	
12003		20	3	
11002	16	22	5	29.7
12002		24	3	
11001	11	26	6	34.7
		28	4	
12001		30	3	

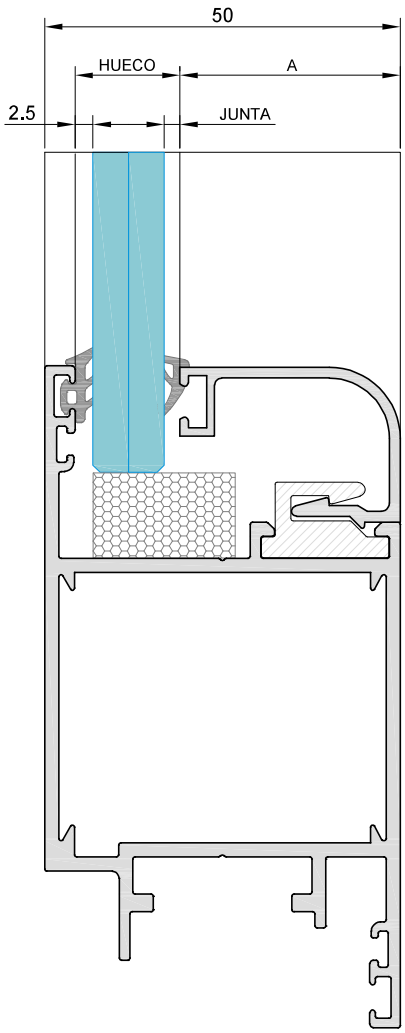

				
P2155	P2021	P1987	P805	P1849
2,5 mm	2,5 a 3,5 mm	3,5 a 4,5 mm	4,5 a 5,5 mm	6 a 8 mm

Los datos contenidos en este catálogo son meramente indicativos, Qsystems se reserva el derecho a realizar cambios sin previo aviso de carácter técnico o constructivo

secciones junquillos curvos		dimensión junquillo
junquillo curvo grapa A	junquillo curvo clipado B	
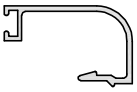 11006	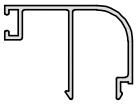 12006	36 mm
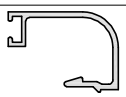 11005	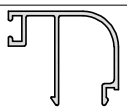 12005	31 mm
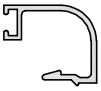 11004	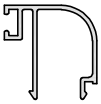 12004	26 mm
 11003	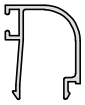 12003	21 mm
 11002	 12002	16 mm
 11001	 12001	11 mm

solución 1
junquillo grapa

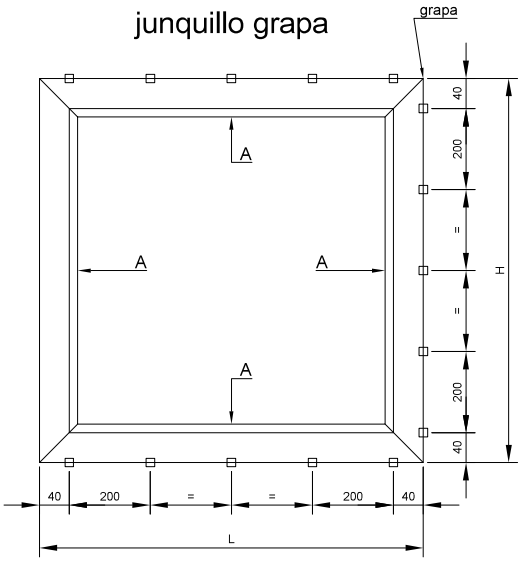

solución 2
junquillo mixto

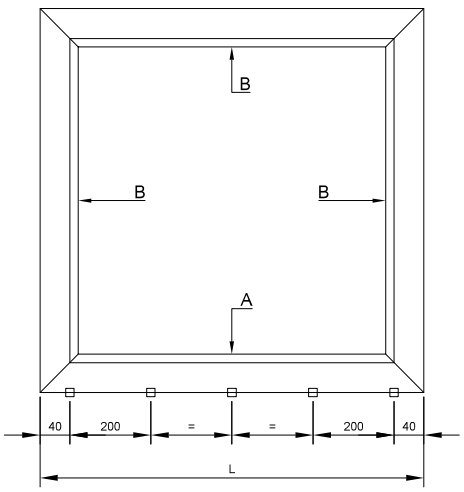

Los datos contenidos en este catálogo son meramente indicativos, Qsystems se reserva el derecho a realizar cambios sin previo aviso de carácter técnico o constructivo

SITUACIÓN DE LOS CALZOS DE ACRISTALAMIENTO SEGÚN TIPOLOGÍA

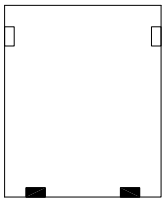

BASTIDOR
FIJO

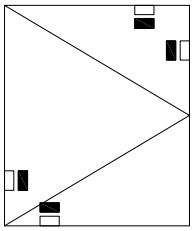

BASTIDOR
PRACTICABLE

Nomenclaturas de los calzos

- ▬ Calzo de apoyo
- ▭ Calzo de colocación

Notas:

- Los calzos deben colocarse según los croquis arriba indicados.
- La distancia entre el eje del calzo y el borde del vidrio será de L/10, siendo L la longitud del lado donde se emplazan.

Los datos contenidos en este catálogo son meramente indicativos, Qsystems se reserva el derecho a realizar cambios sin previo aviso de carácter técnico o constructivo

Los datos contenidos en este catálogo son meramente indicativos, Qsystems se reserva el derecho a realizar cambios sin previo aviso de carácter técnico o constructivo

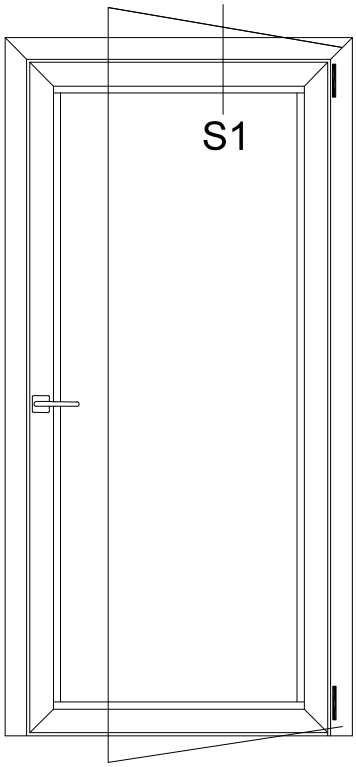

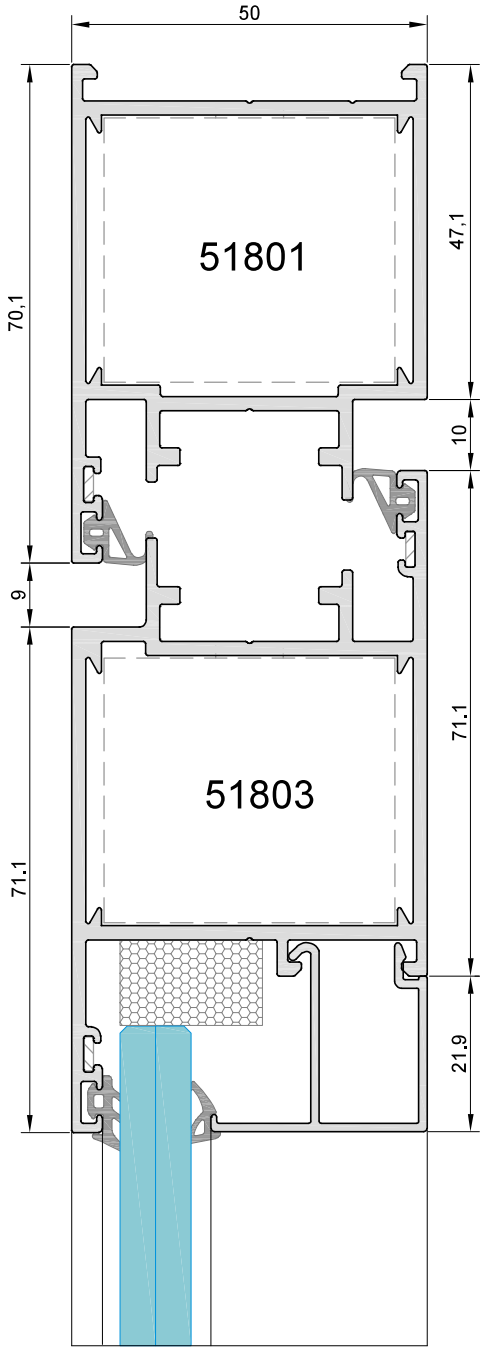

sección 1

Los datos contenidos en este catálogo son meramente indicativos, Qsystems se reserva el derecho a realizar cambios sin previo aviso de carácter técnico o constructivo

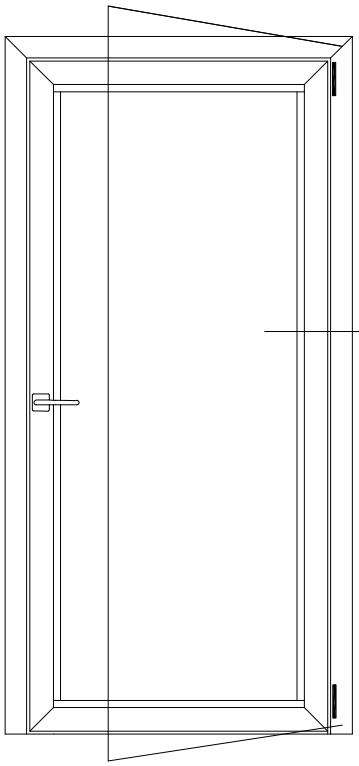

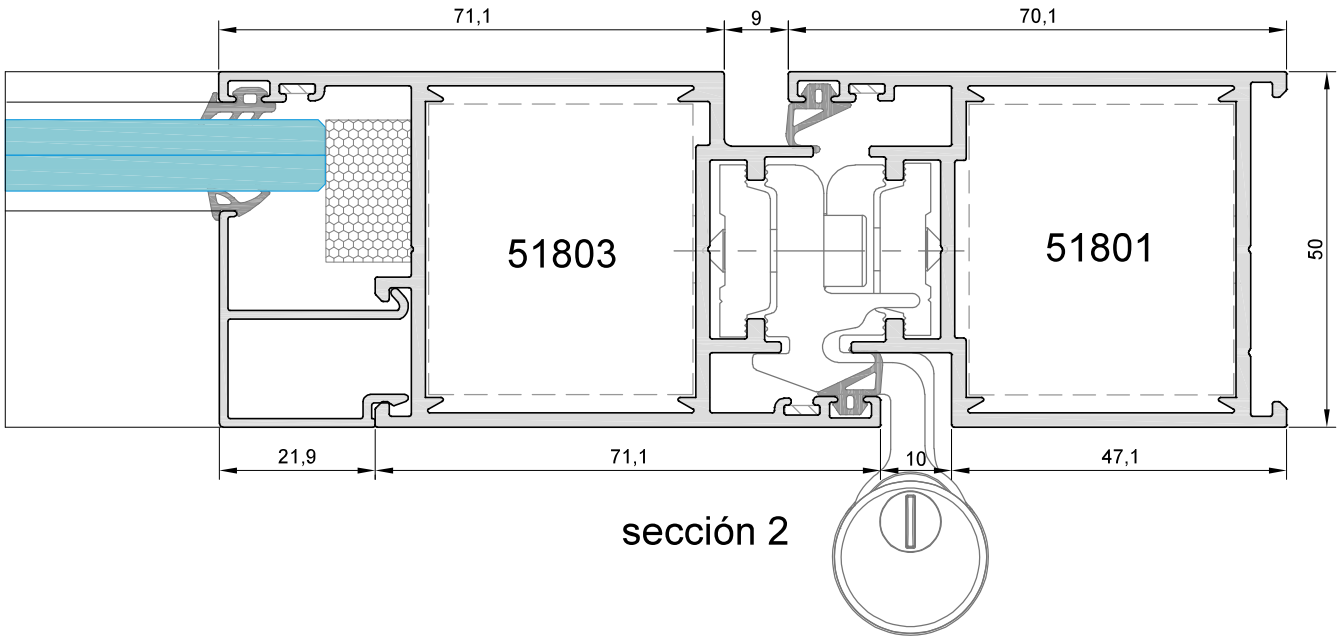

sección 2

Los datos contenidos en este catálogo son meramente indicativos, Qsystems se reserva el derecho a realizar cambios sin previo aviso de carácter técnico o constructivo

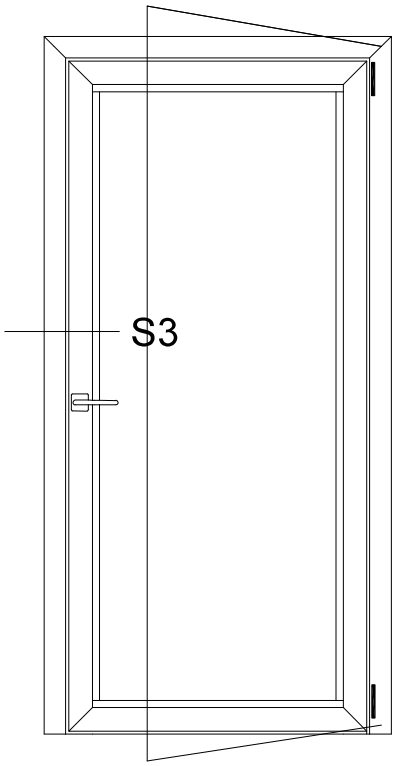

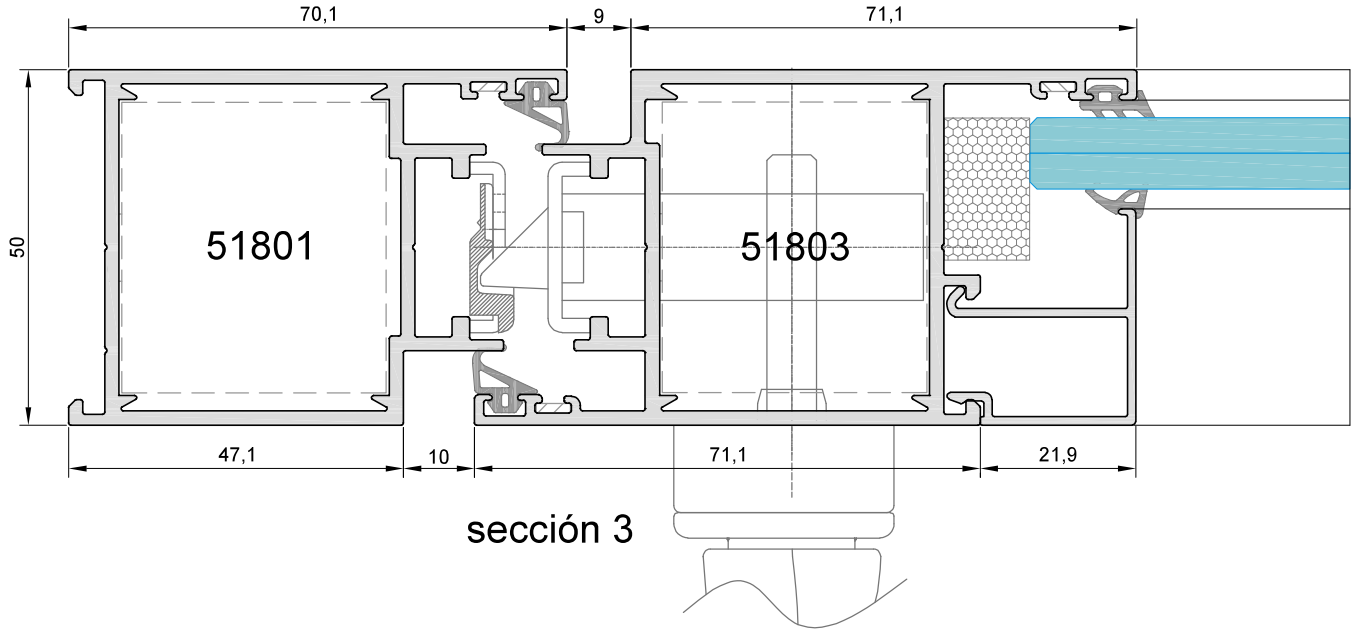

sección 3

Los datos contenidos en este catálogo son meramente indicativos, Qsystems se reserva el derecho a realizar cambios sin previo aviso de carácter técnico o constructivo

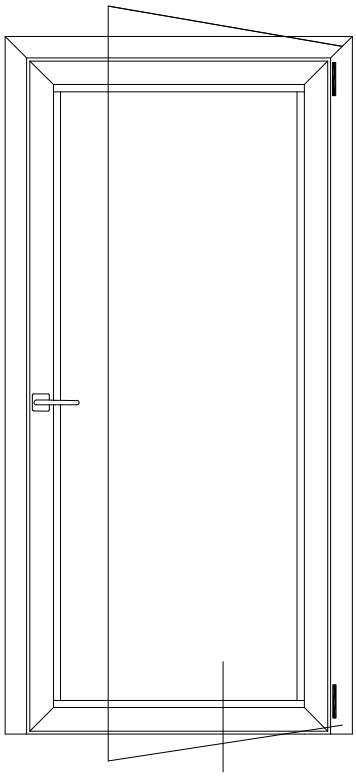

S4

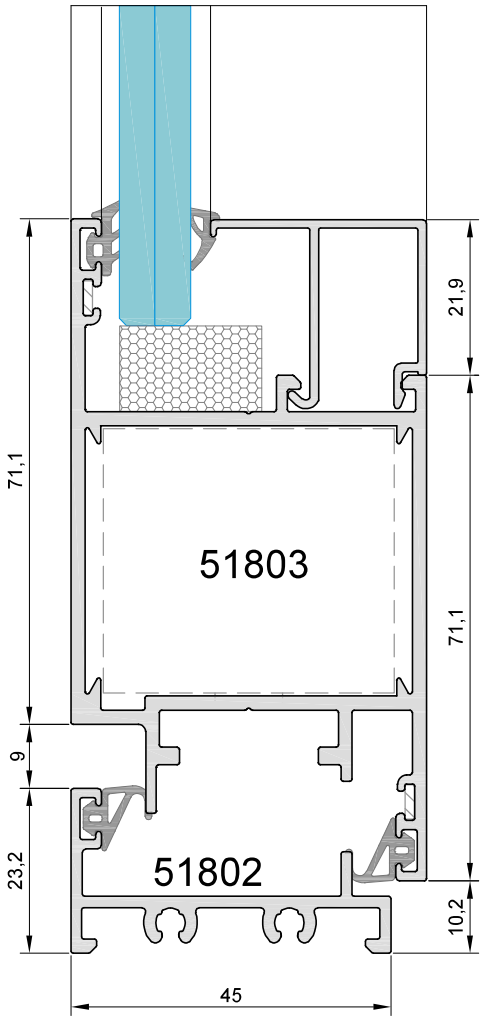

sección 4

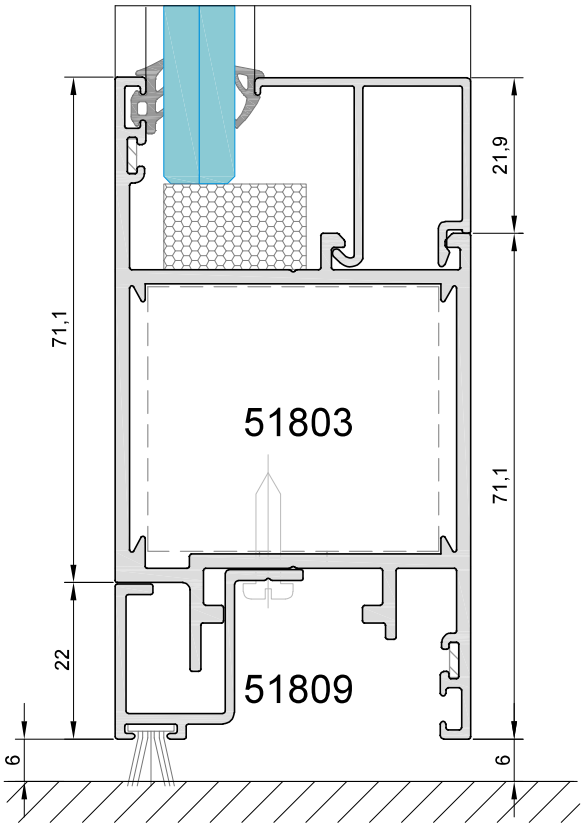

sección 4

Los datos contenidos en este catálogo son meramente indicativos, Qsystems se reserva el derecho a realizar cambios sin previo aviso de carácter técnico o constructivo

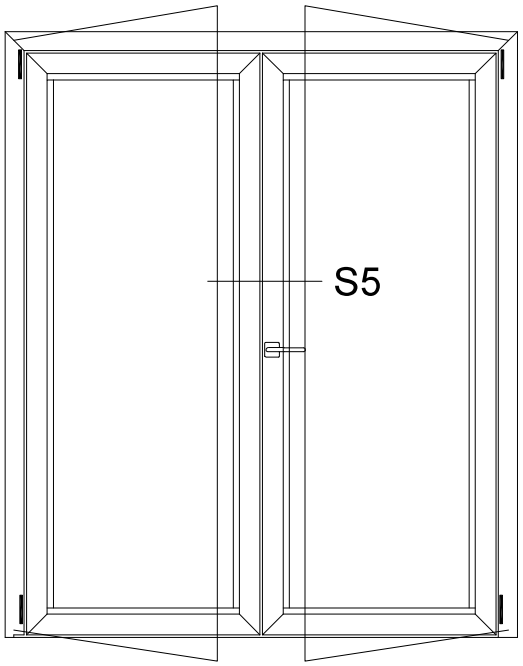

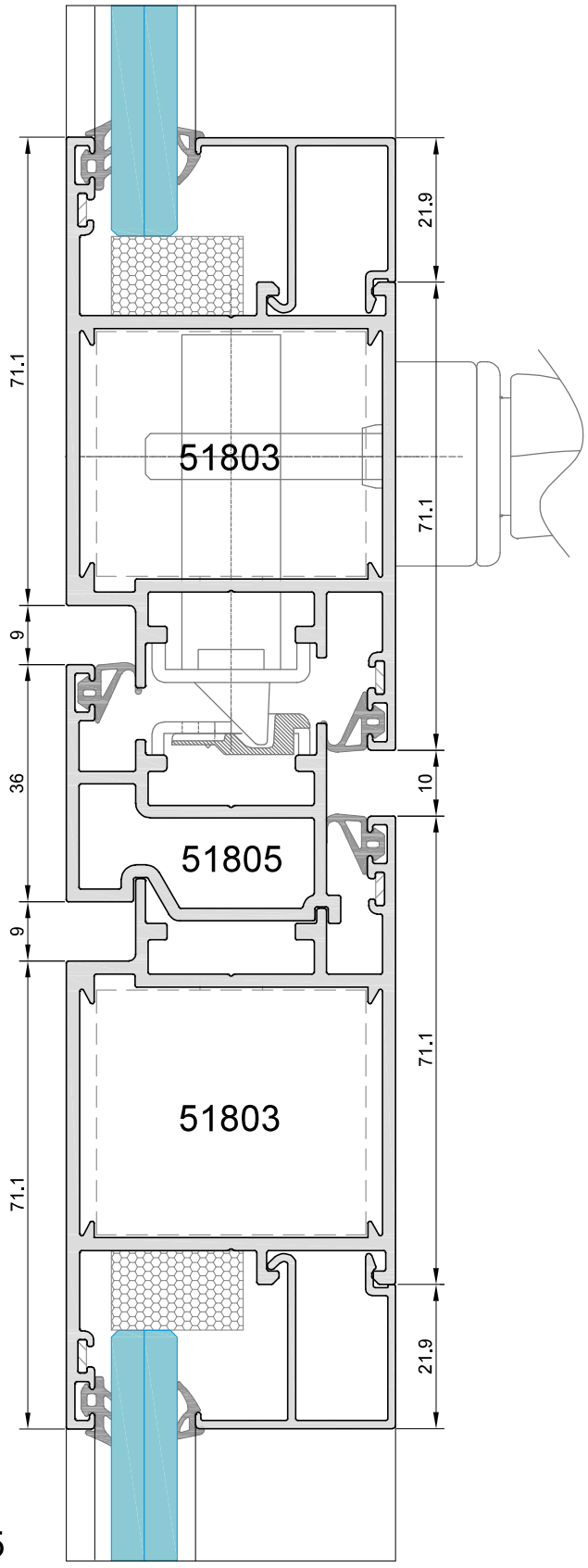

90° sección 5

Los datos contenidos en este catálogo son meramente indicativos, Qsystems se reserva el derecho a realizar cambios sin previo aviso de carácter técnico o constructivo

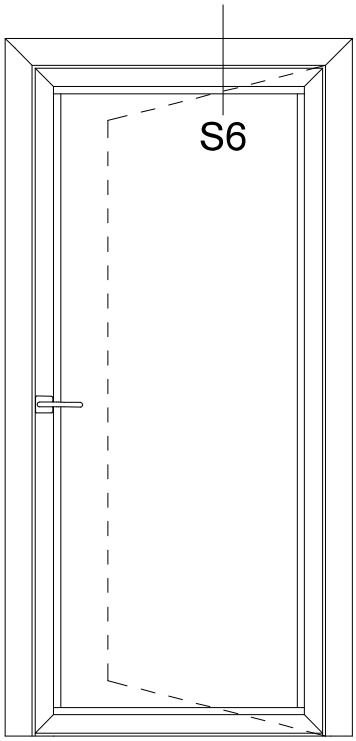

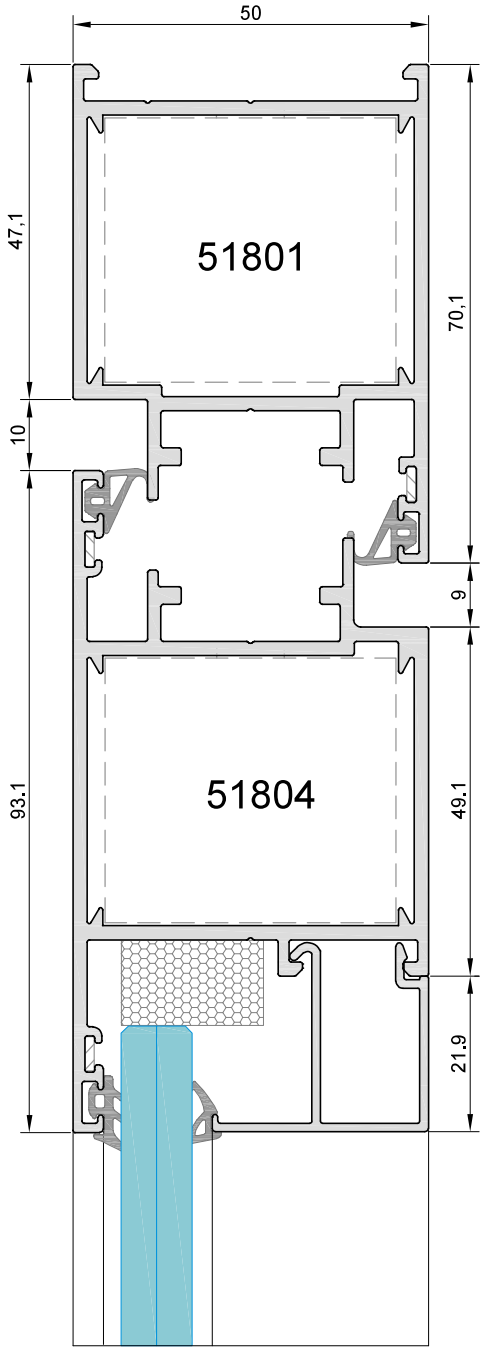

sección 6

Los datos contenidos en este catálogo son meramente indicativos, Qsystems se reserva el derecho a realizar cambios sin previo aviso de carácter técnico o constructivo

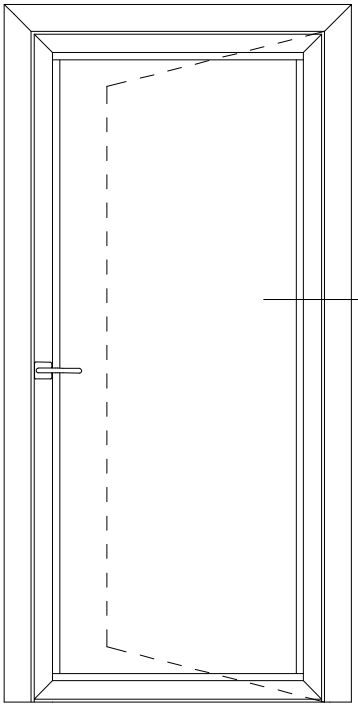

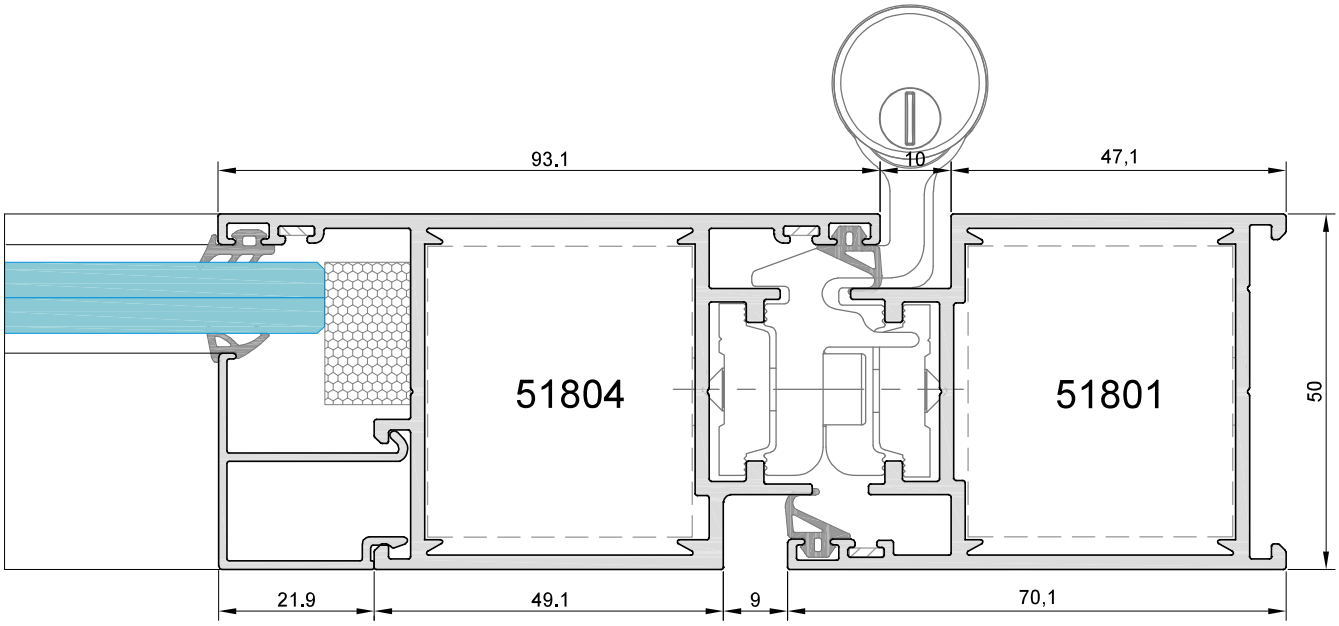

sección 7

Los datos contenidos en este catálogo son meramente indicativos, Qsystems se reserva el derecho a realizar cambios sin previo aviso de carácter técnico o constructivo

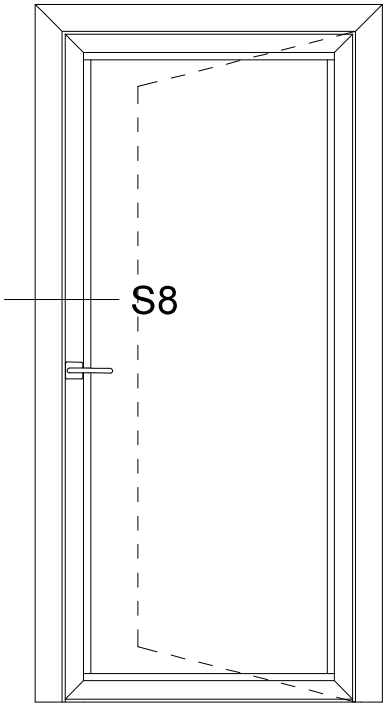

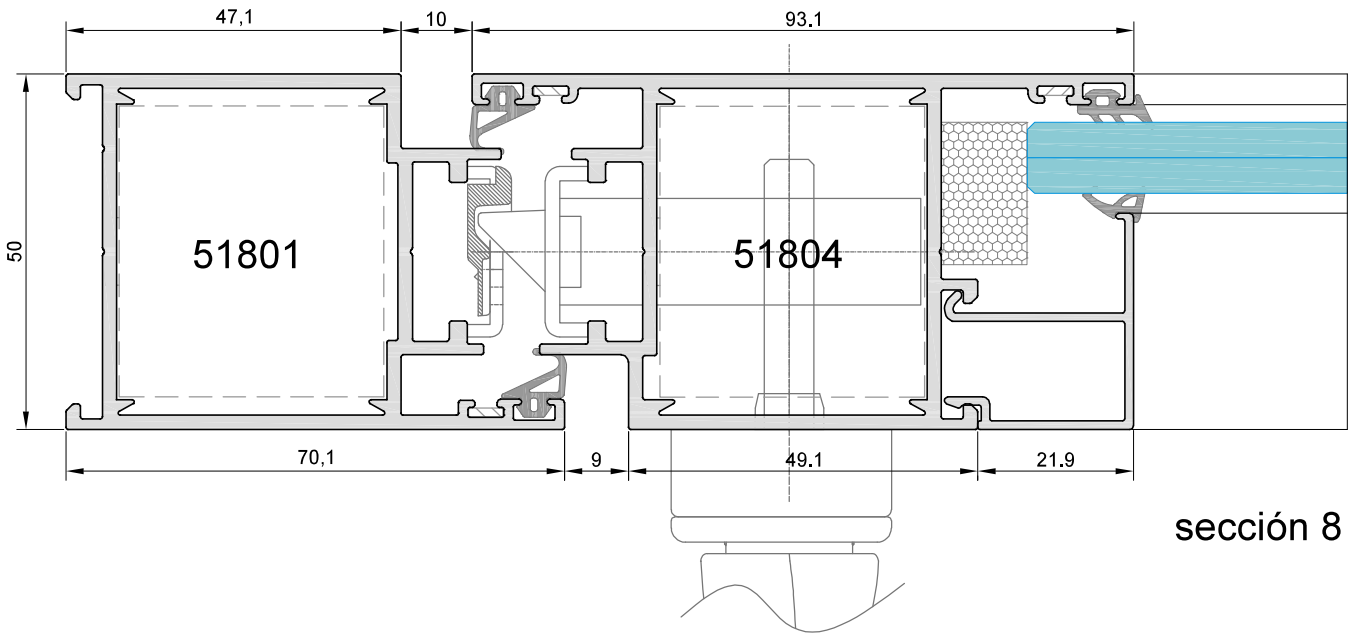

sección 8

Los datos contenidos en este catálogo son meramente indicativos, Qsystems se reserva el derecho a realizar cambios sin previo aviso de carácter técnico o constructivo

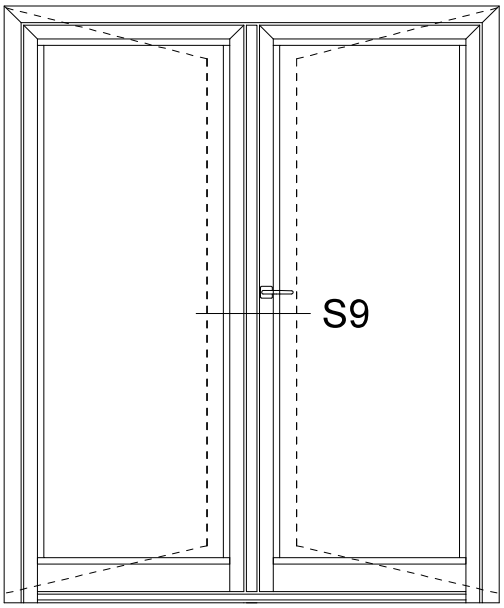

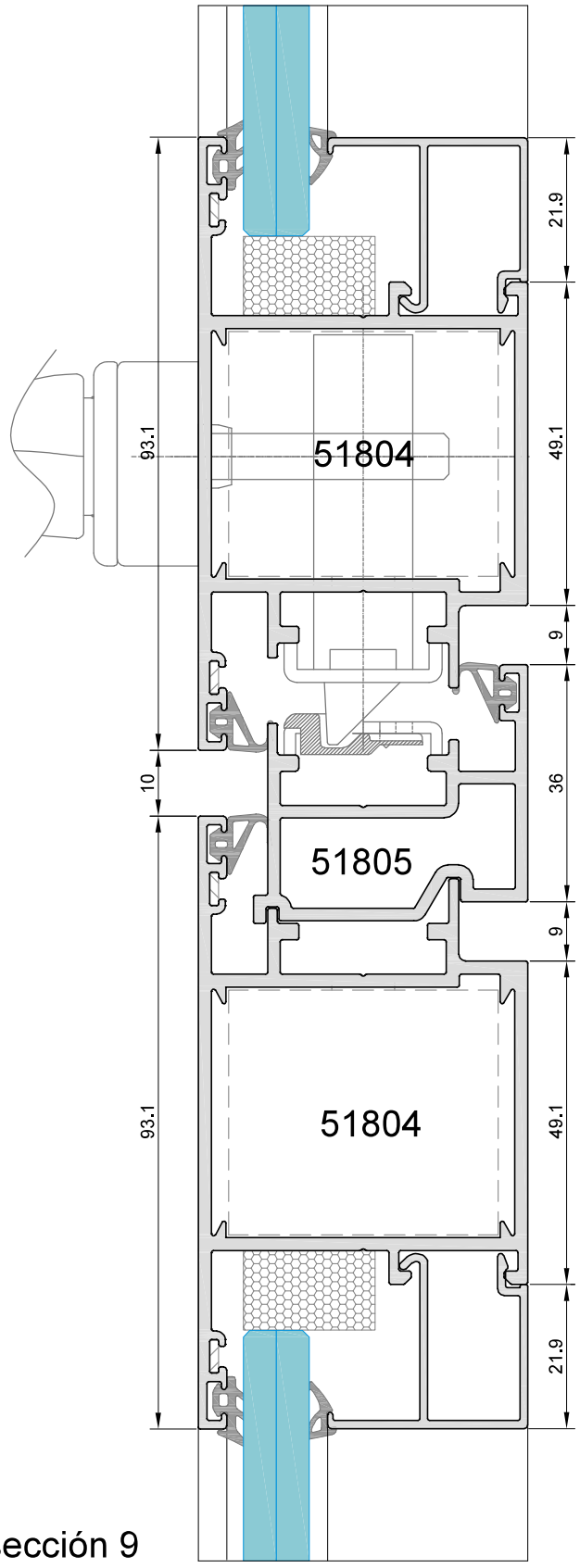

90° sección 9

Los datos contenidos en este catálogo son meramente indicativos, Qsystems se reserva el derecho a realizar cambios sin previo aviso de carácter técnico o constructivo

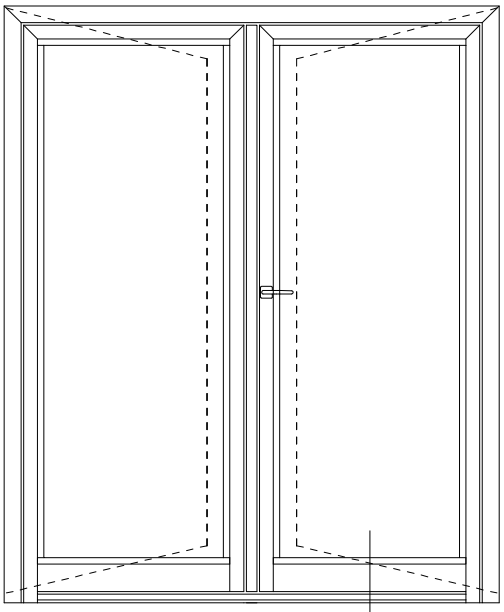

S10

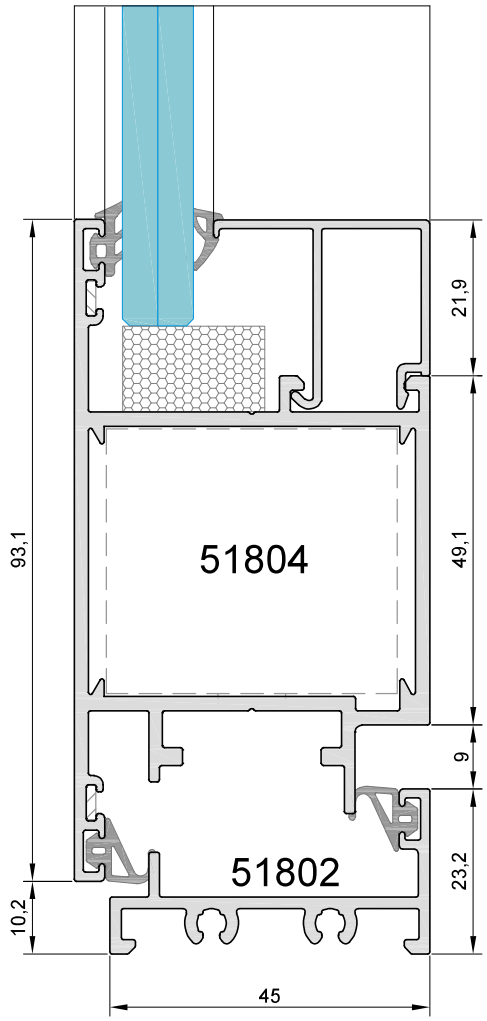

sección 10

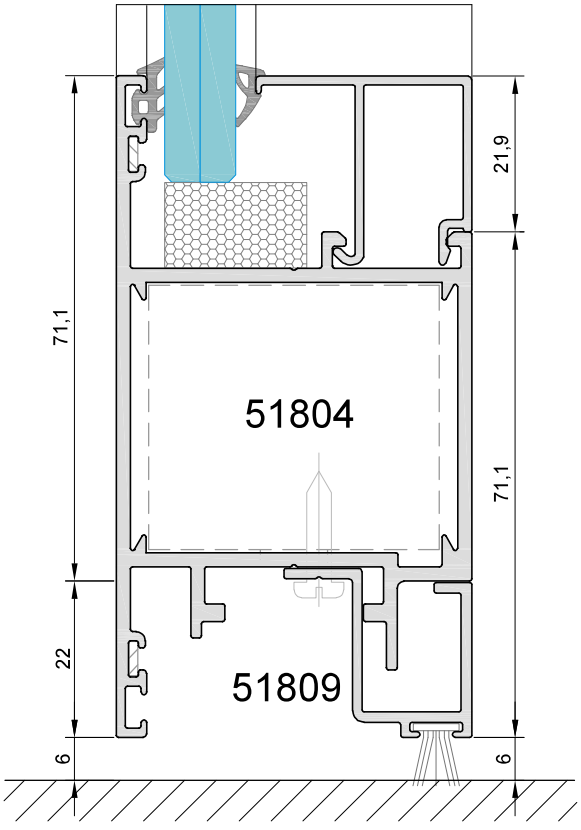

sección 10

Los datos contenidos en este catálogo son meramente indicativos, Qsystems se reserva el derecho a realizar cambios sin previo aviso de carácter técnico o constructivo

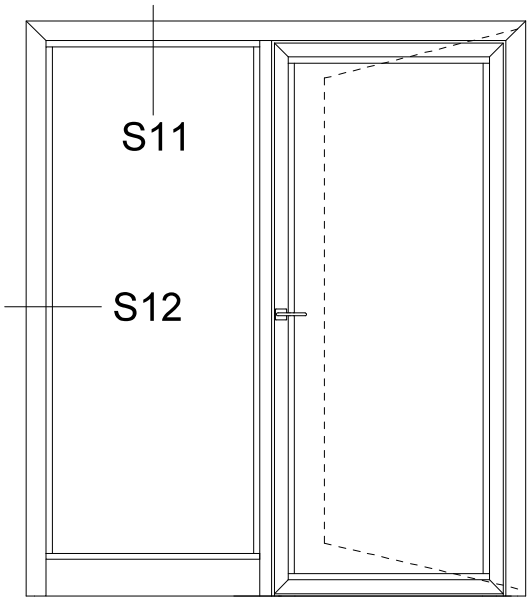

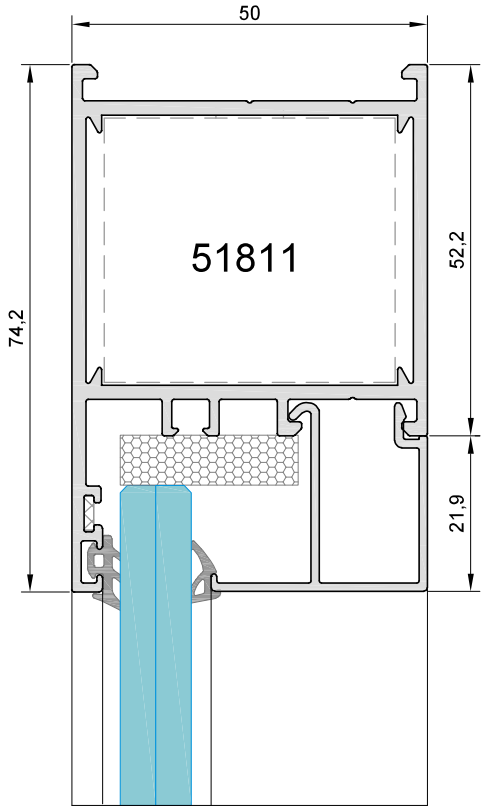

sección 11

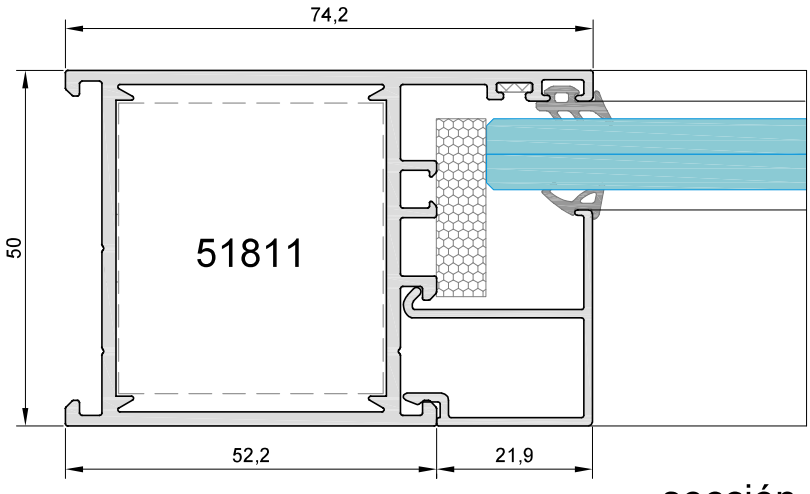

sección 12

Los datos contenidos en este catálogo son meramente indicativos, Qsystems se reserva el derecho a realizar cambios sin previo aviso de carácter técnico o constructivo

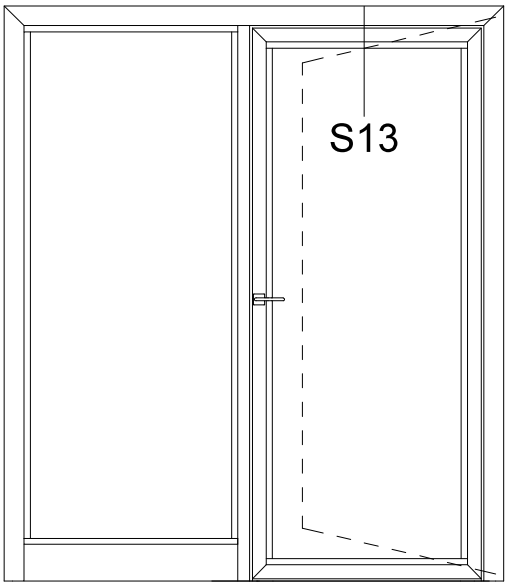

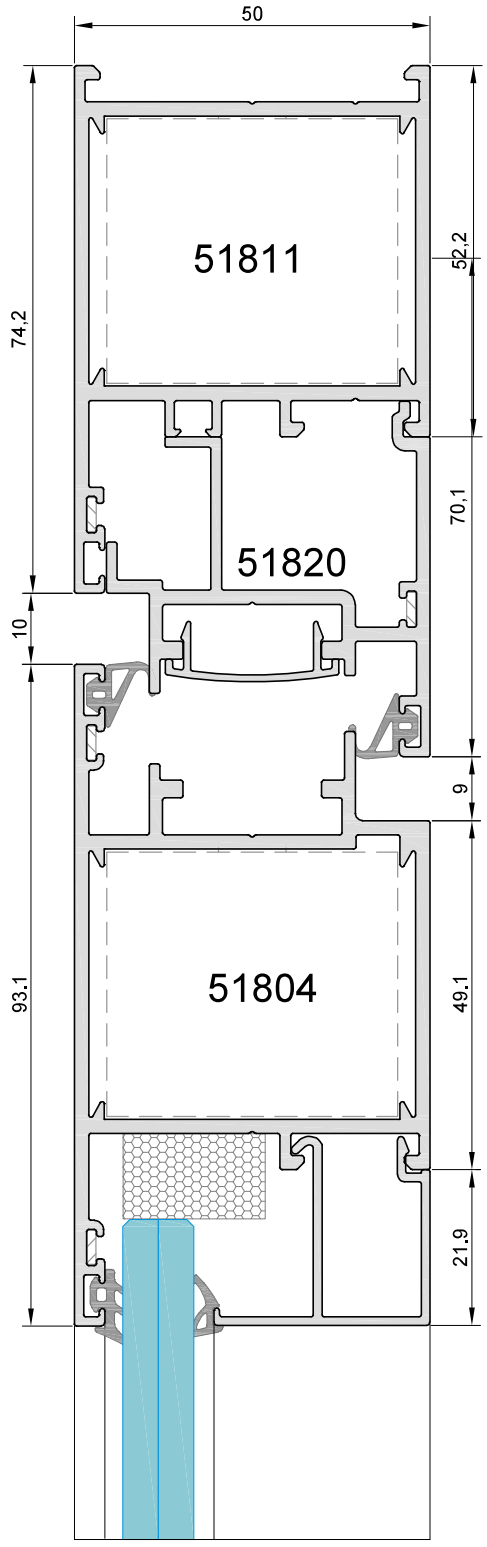

sección 13

Los datos contenidos en este catálogo son meramente indicativos, Qsystems se reserva el derecho a realizar cambios sin previo aviso de carácter técnico o constructivo

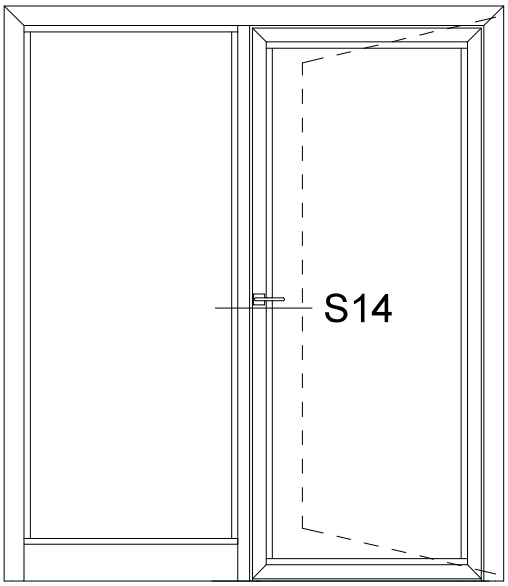

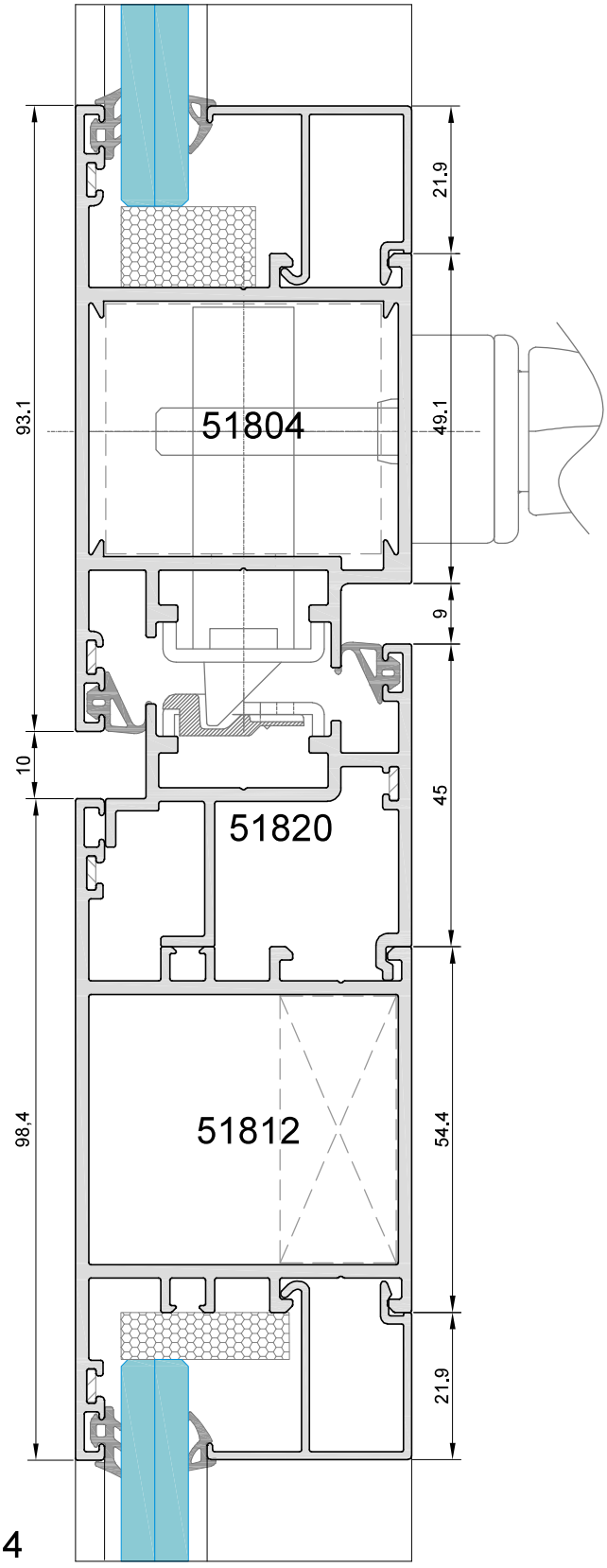

90° sección 14

Los datos contenidos en este catálogo son meramente indicativos, Qsystems se reserva el derecho a realizar cambios sin previo aviso de carácter técnico o constructivo

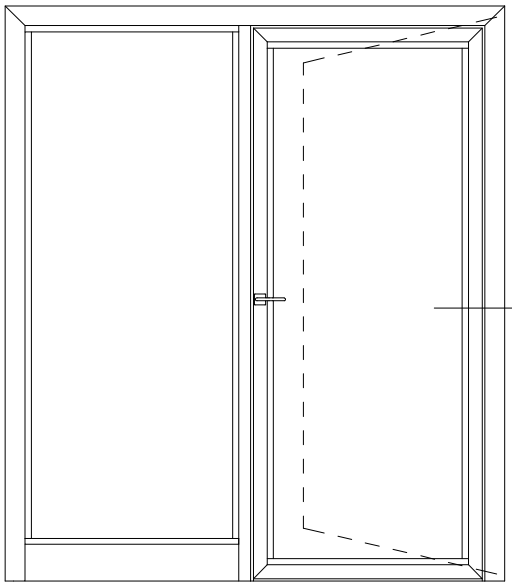

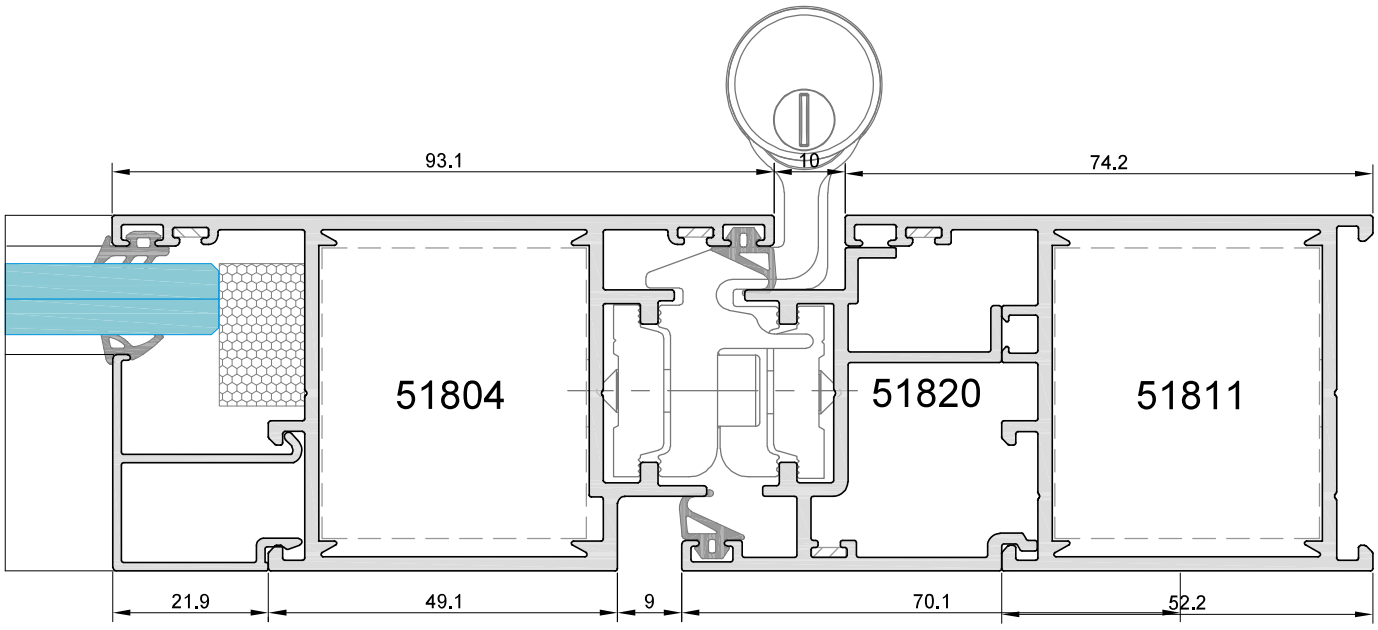

sección 15

Los datos contenidos en este catálogo son meramente indicativos, Qsystems se reserva el derecho a realizar cambios sin previo aviso de carácter técnico o constructivo

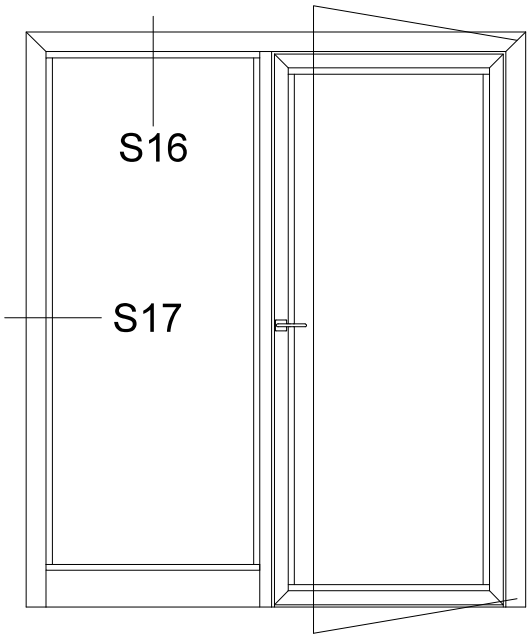

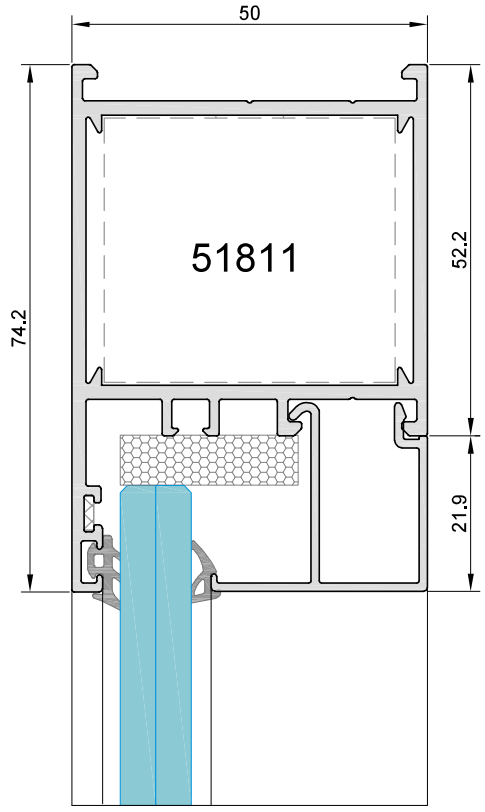

sección 16

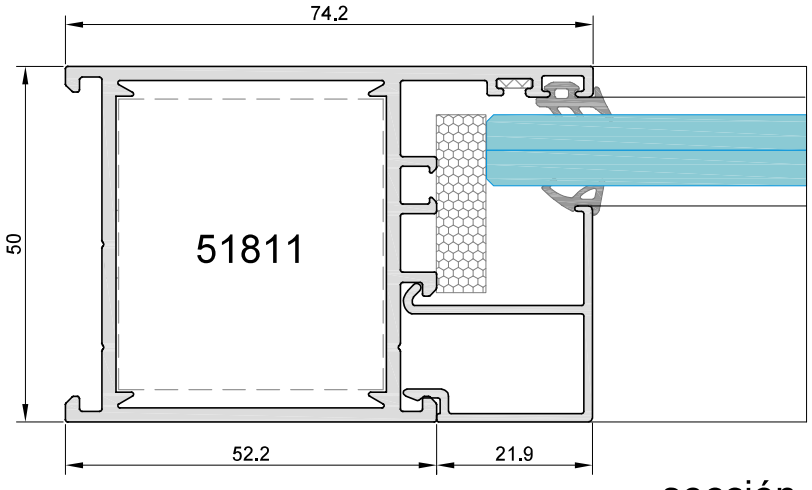

sección 17

Los datos contenidos en este catálogo son meramente indicativos, Qsystems se reserva el derecho a realizar cambios sin previo aviso de carácter técnico o constructivo

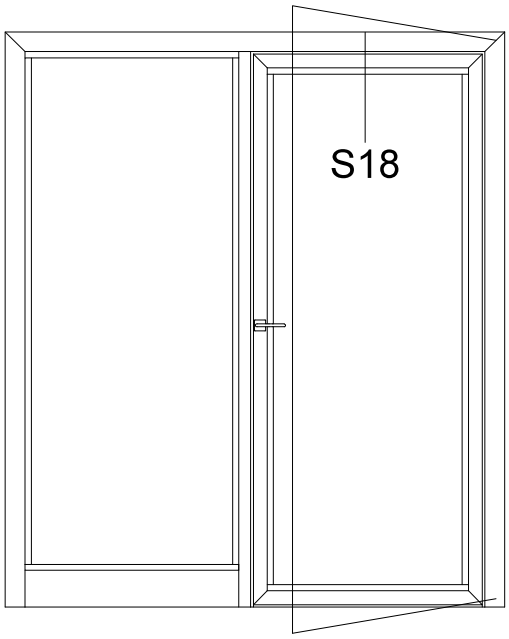

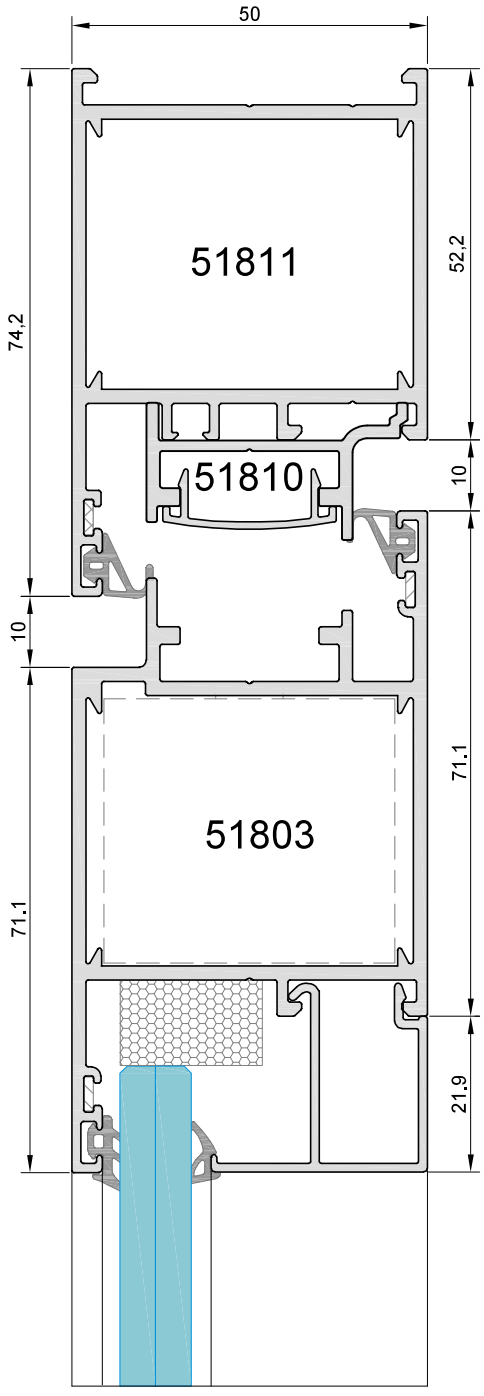

sección 18

Los datos contenidos en este catálogo son meramente indicativos, Qsystems se reserva el derecho a realizar cambios sin previo aviso de carácter técnico o constructivo

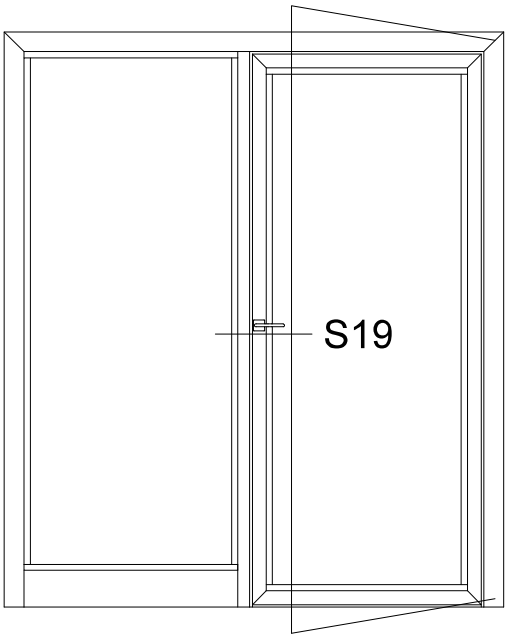

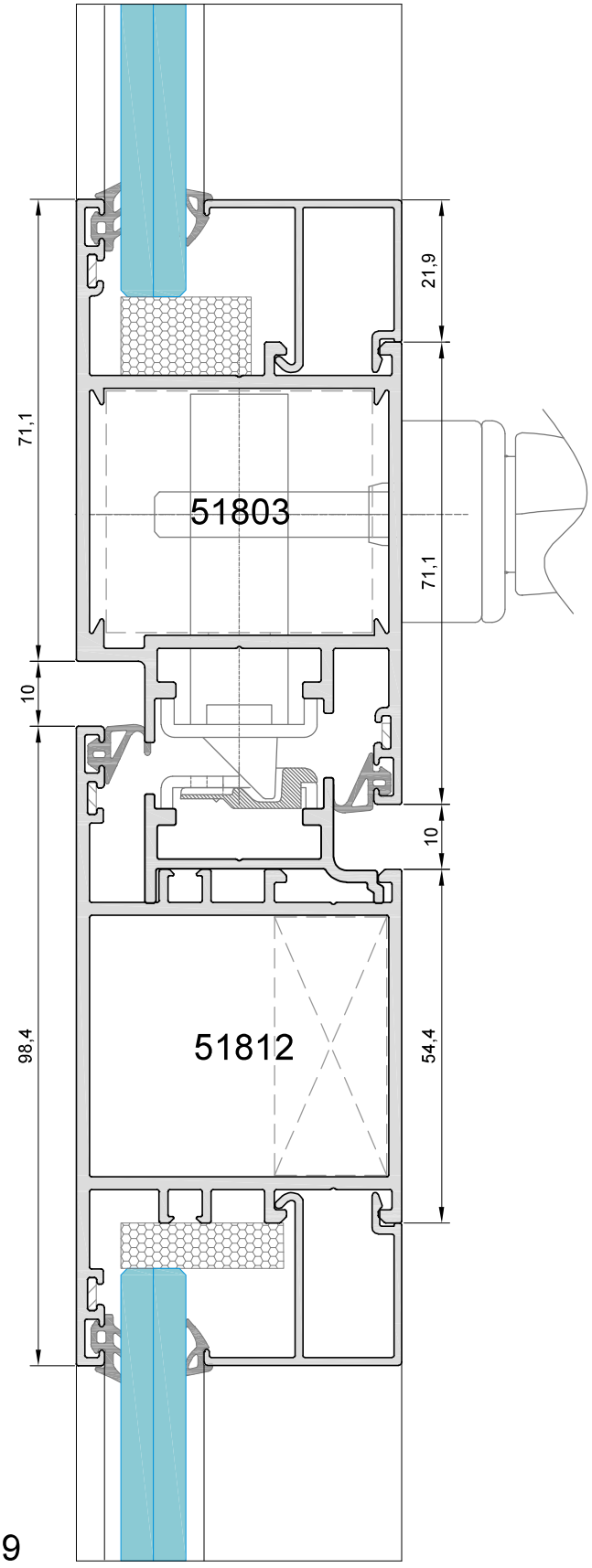

90° sección 19

Los datos contenidos en este catálogo son meramente indicativos, Qsystems se reserva el derecho a realizar cambios sin previo aviso de carácter técnico o constructivo

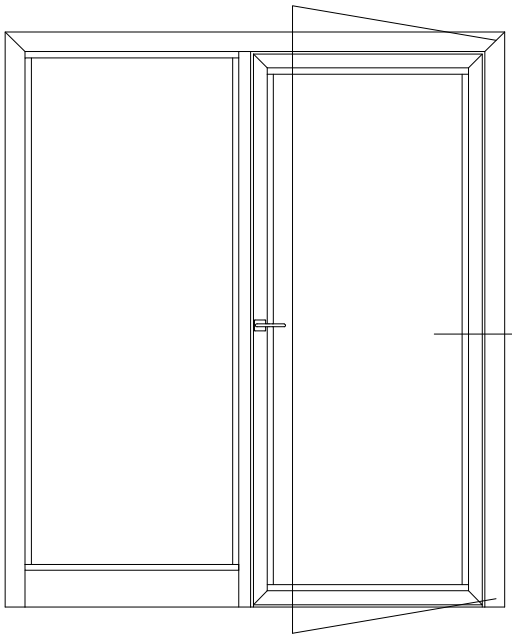

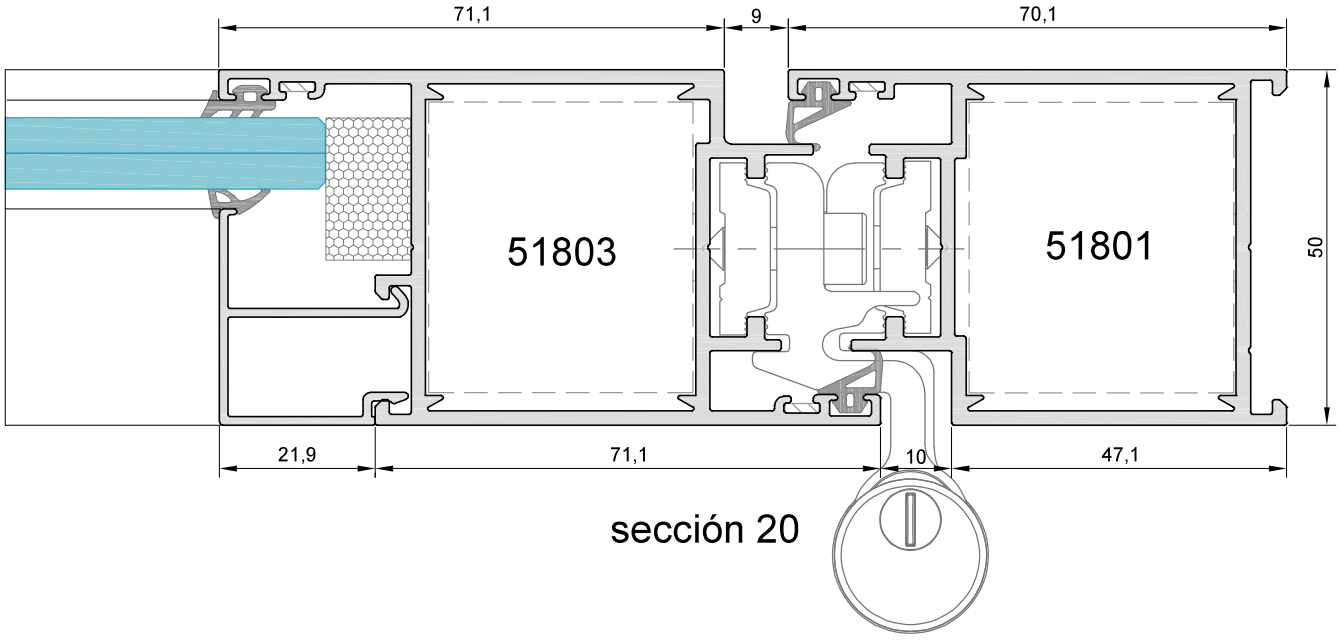

sección 20

Los datos contenidos en este catálogo son meramente indicativos, Qsystems se reserva el derecho a realizar cambios sin previo aviso de carácter técnico o constructivo

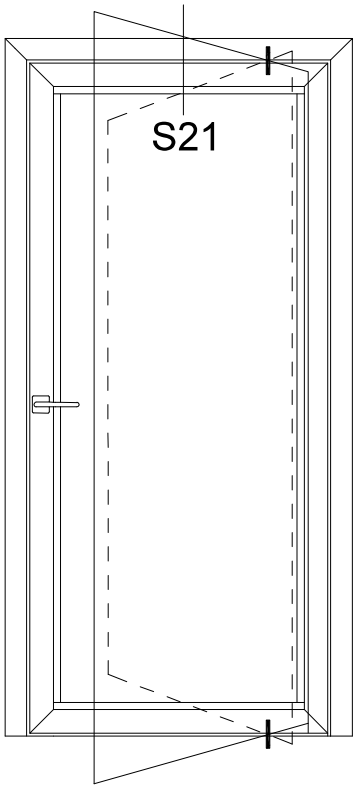

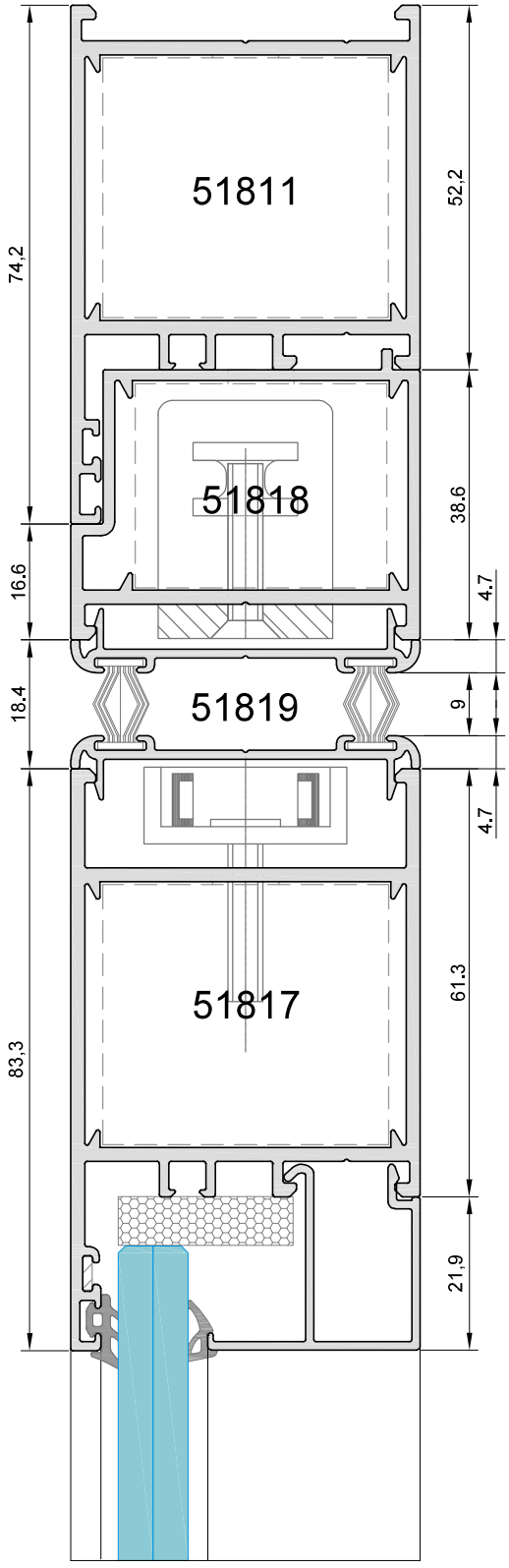

sección 21

Los datos contenidos en este catálogo son meramente indicativos, Qsystems se reserva el derecho a realizar cambios sin previo aviso de carácter técnico o constructivo

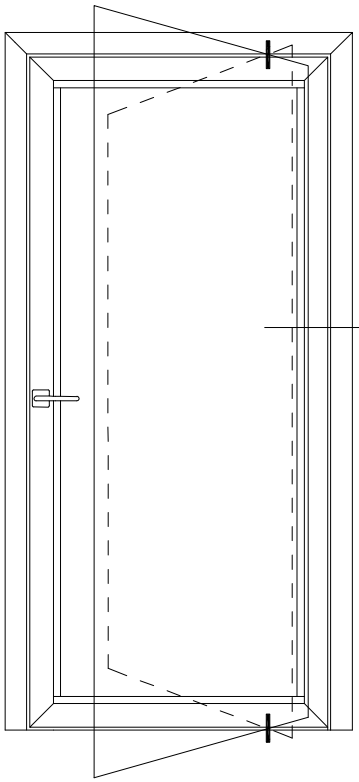

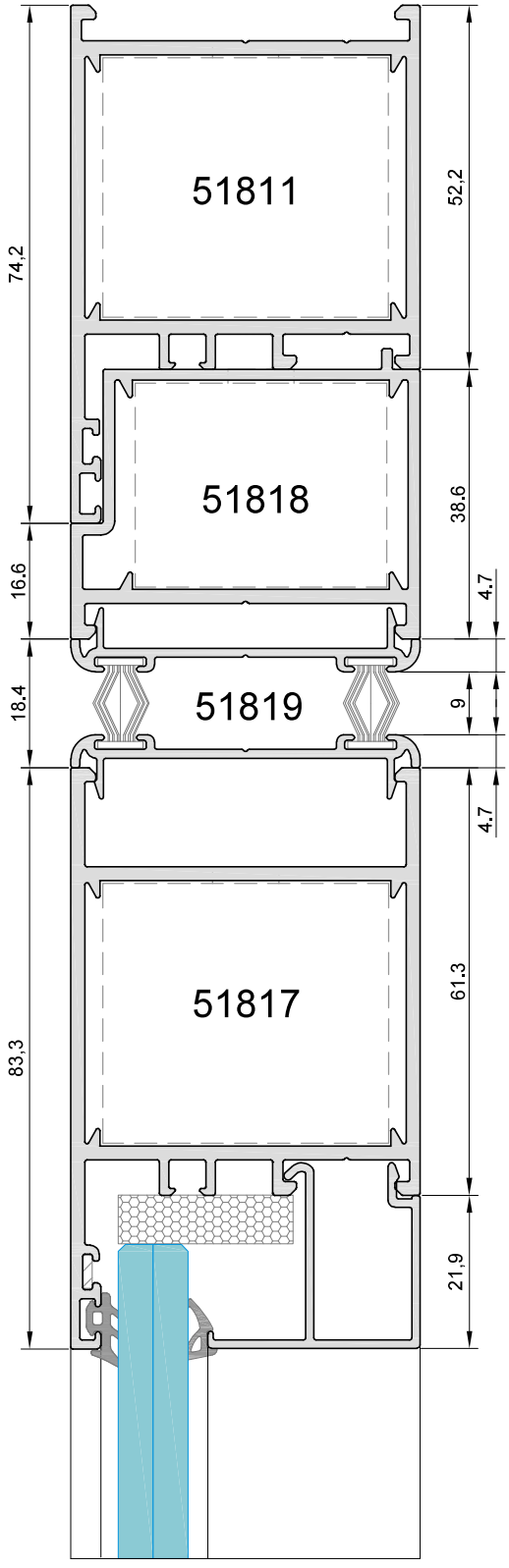

90º sección 22

Los datos contenidos en este catálogo son meramente indicativos, Qsystems se reserva el derecho a realizar cambios sin previo aviso de carácter técnico o constructivo

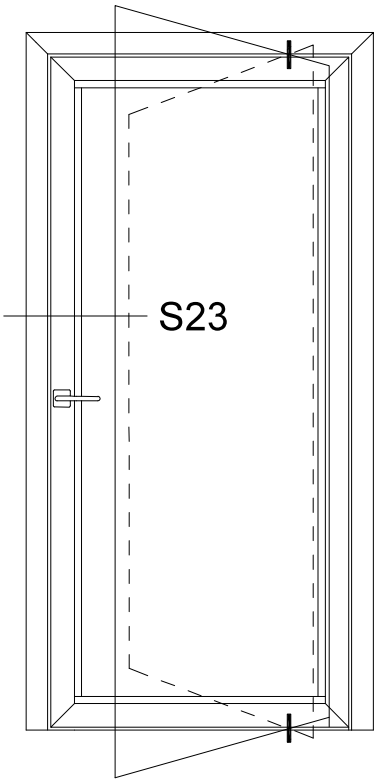

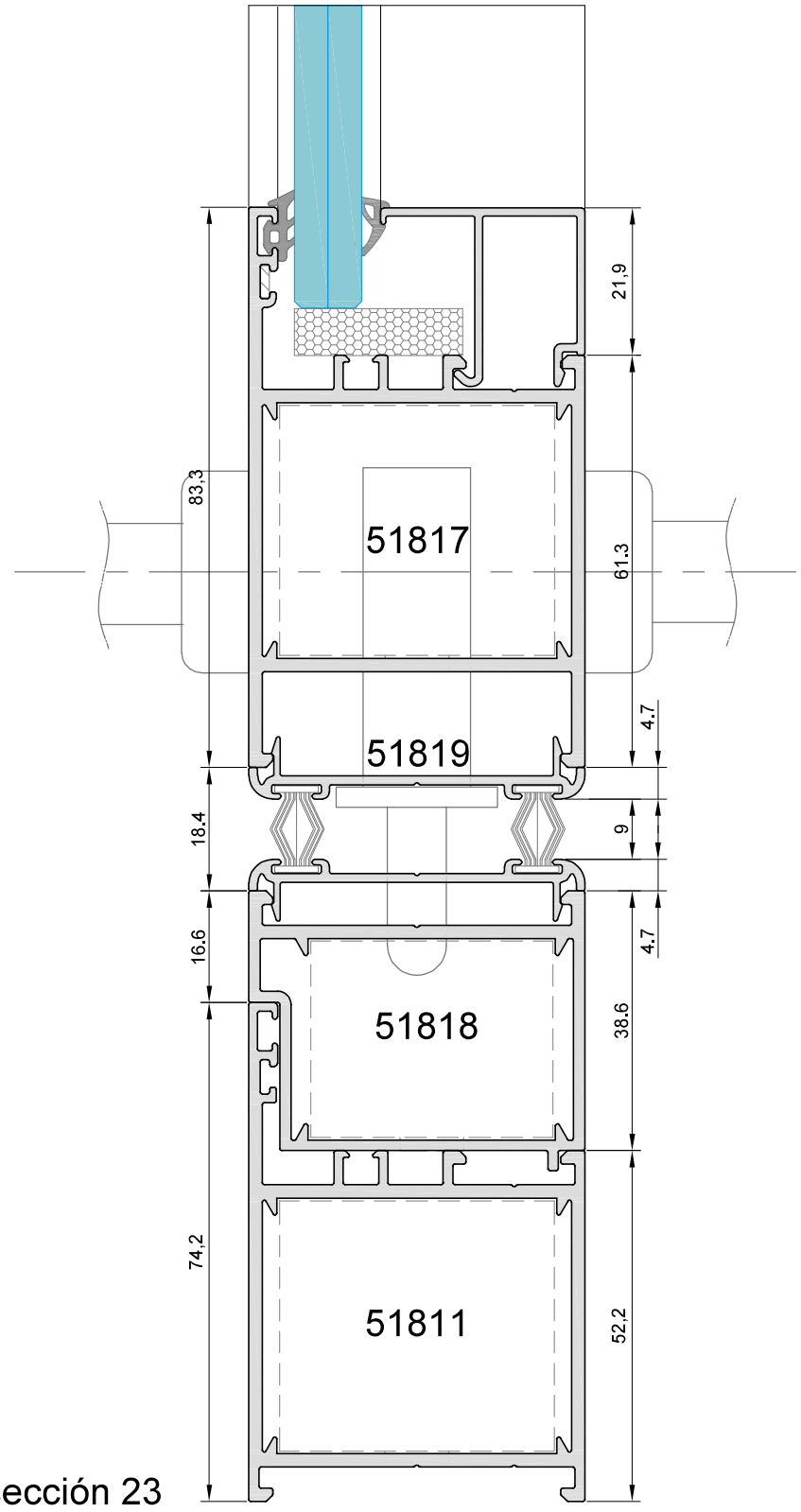

90º sección 23

Los datos contenidos en este catálogo son meramente indicativos, Qsystems se reserva el derecho a realizar cambios sin previo aviso de carácter técnico o constructivo

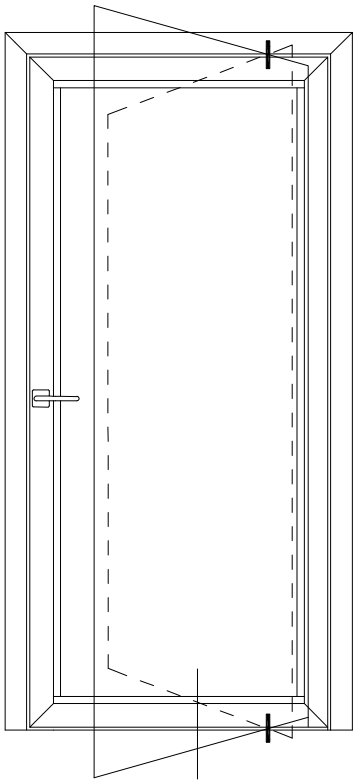

S24

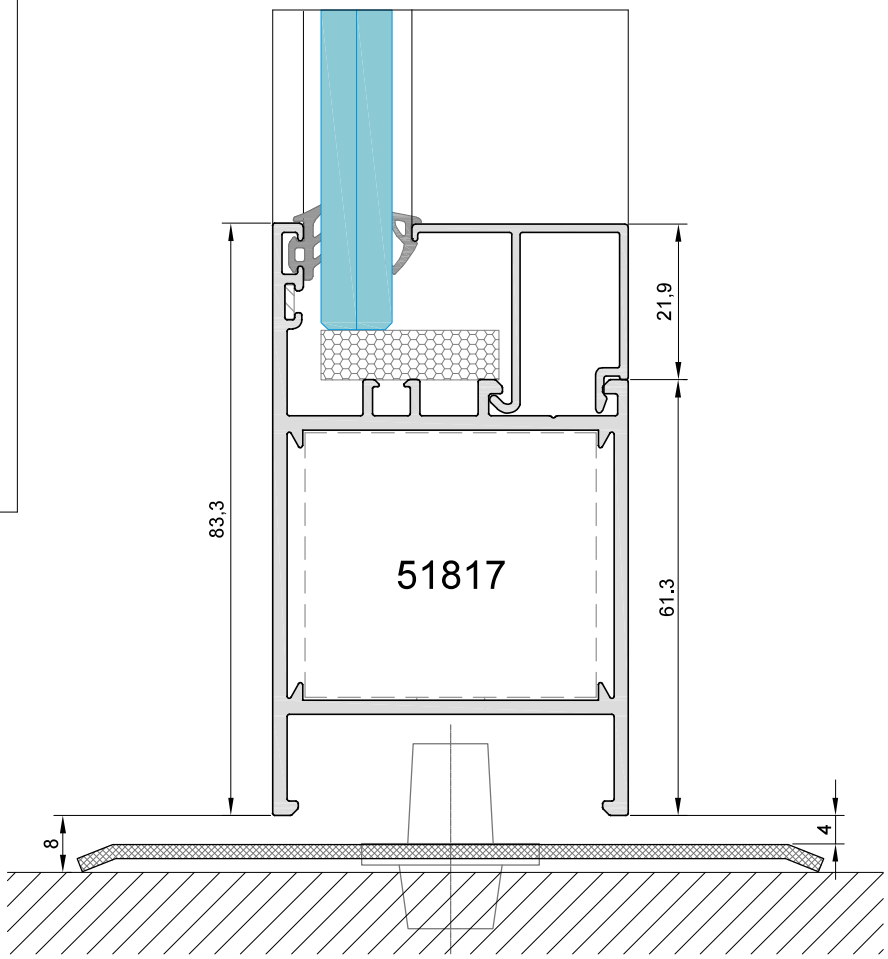

sección 24

Los datos contenidos en este catálogo son meramente indicativos, Qsystems se reserva el derecho a realizar cambios sin previo aviso de carácter técnico o constructivo

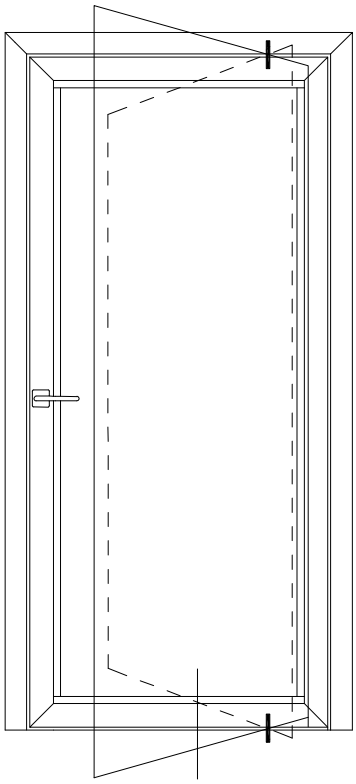

S25

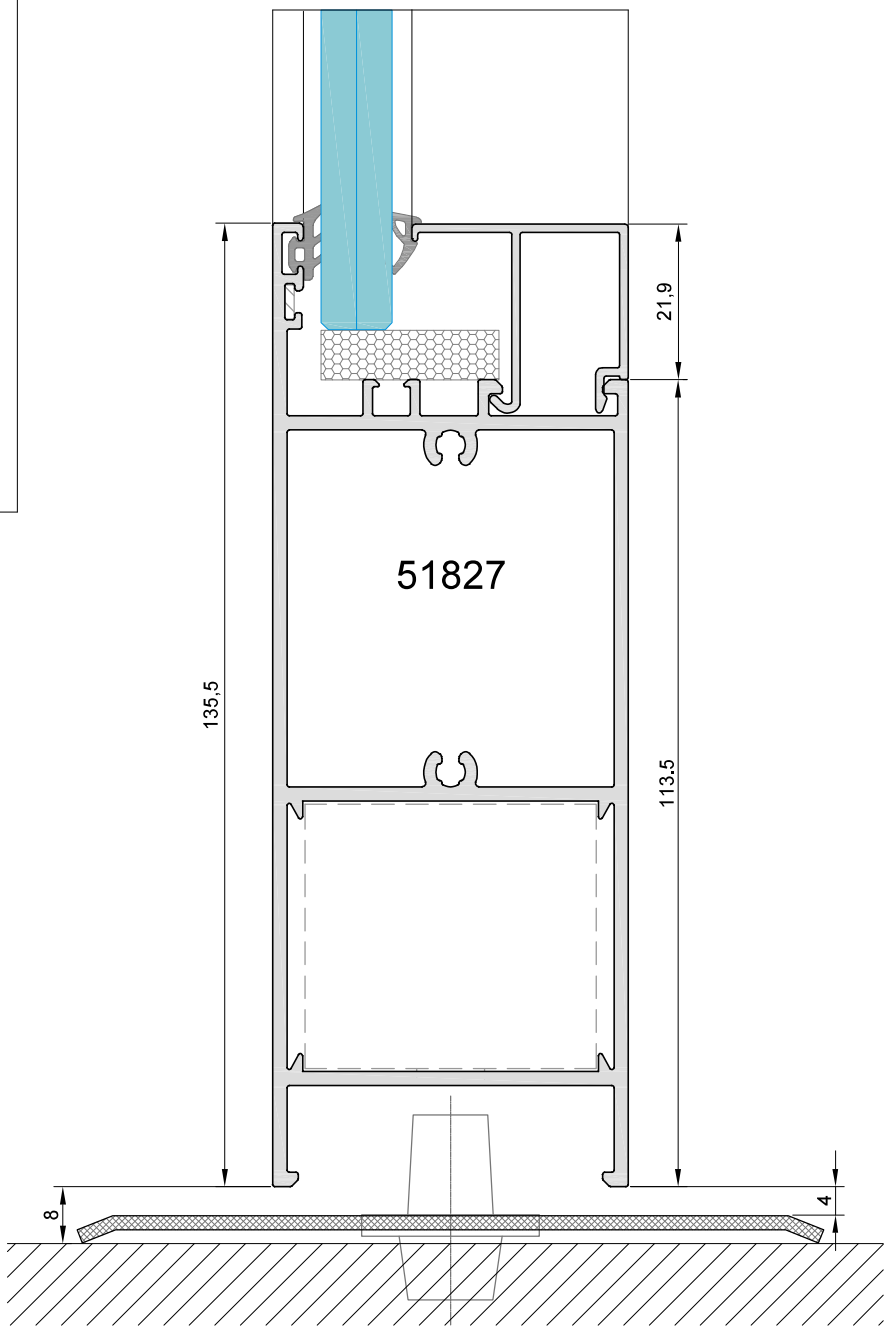

sección 25

Los datos contenidos en este catálogo son meramente indicativos, Qsystems se reserva el derecho a realizar cambios sin previo aviso de carácter técnico o constructivo

Los datos contenidos en este catálogo son meramente indicativos, Qsystems se reserva el derecho a realizar cambios sin previo aviso de carácter técnico o constructivo

puerta 1 hoja apertura interior

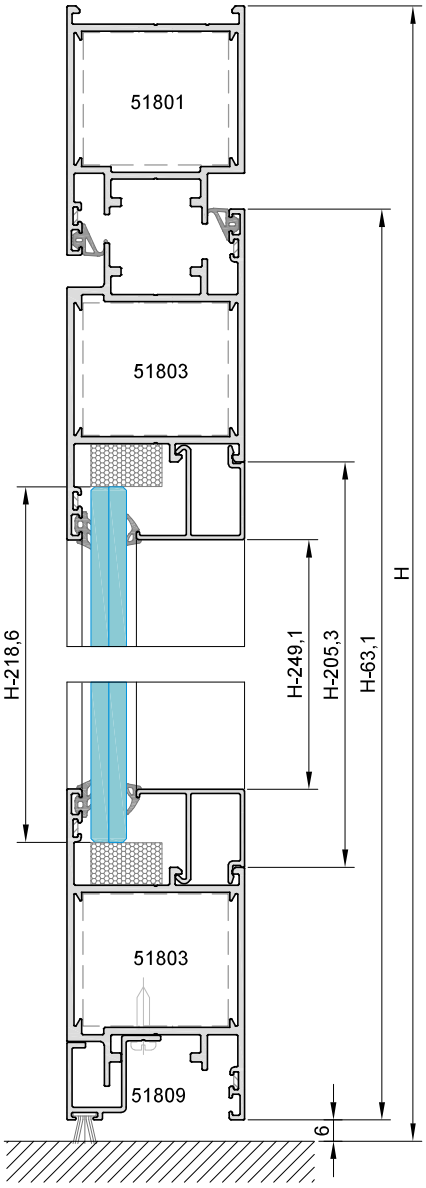

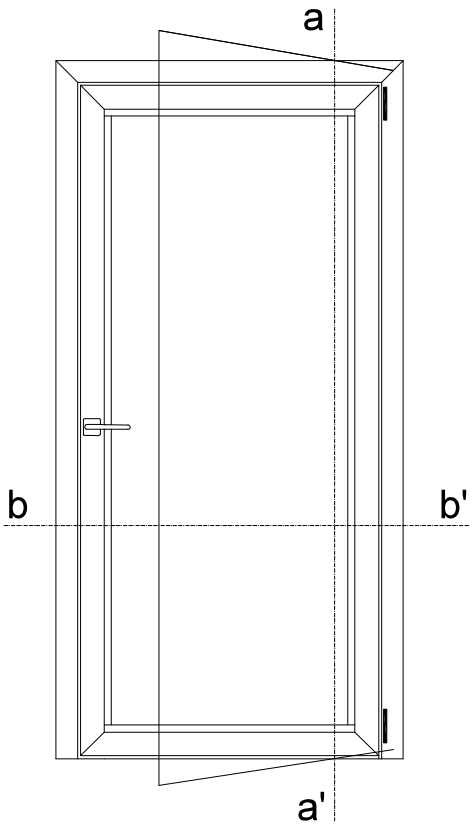

Escala 1:2

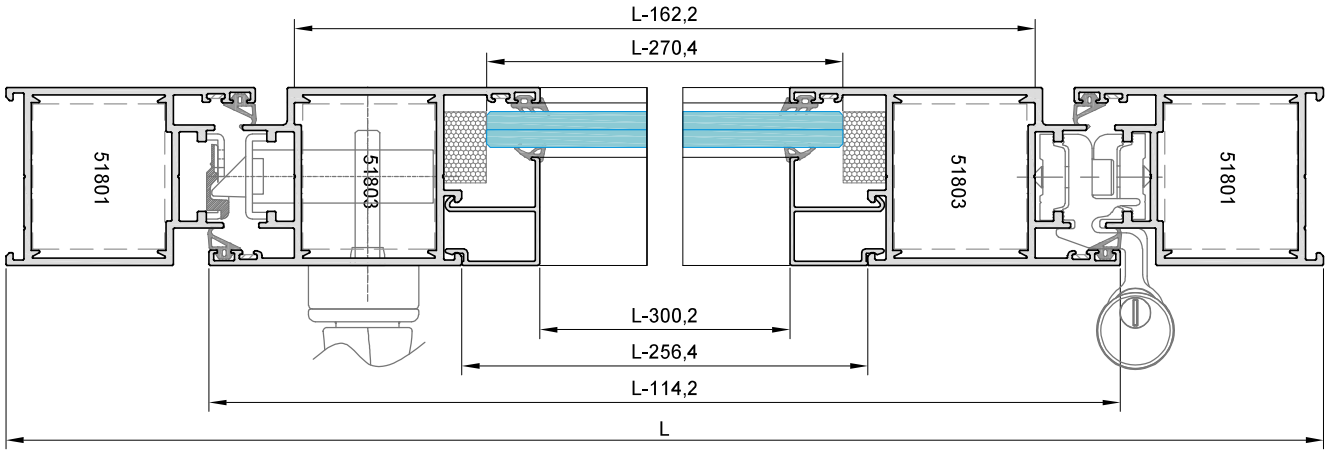

Los datos contenidos en este catálogo son meramente indicativos, Qsystems se reserva el derecho a realizar cambios sin previo aviso de carácter técnico o constructivo

HOJA DE CORTE Y ACCESORIOS

perfiles					
SECCIÓN	DESCRIPCIÓN	REFERENCIA	CORTE	MEDIDA	CANTIDAD
	marco puerta	51801		L	1
				H	2
	hoja apertura int.	51803		L - 114,2	2
				H - 63,1	2
	remate inferior	51809		L - 162,2	1
	junquillo recto	*		L - 256,4	2
				H - 249,1	2

* para determinar el junquillo, ver hoja de hueco disponible para vidrio

accesorios		
DESCRIPCIÓN	REFERENCIA	CANTIDAD
bisagras puerta	-	2
juego tapas remate inferior	0000115	1
escuadra bloqueo	0486	6
escuadra alineamiento	0706	10

juntas		
DESCRIPCIÓN	REFERENCIA	CANTIDAD
junta	P2205	2L 4H
burlete	404201	L
junta acristalamiento ext.	P2155	2L 2H
junta acristalamiento int.	según espesor vidrio	2L 2H

vidrios		
MEDIDAS		CANTIDAD
L - 270,4	H - 218,6	1

AVISO:
Las medidas y cantidades de este cuadro son orientativas, Qsystems no se hace responsable de los posibles errores que se produzcan al utilizar estos datos.

Los datos contenidos en este catálogo son meramente indicativos, Qsystems se reserva el derecho a realizar cambios sin previo aviso de carácter técnico o constructivo

puerta 2 hojas apertura interior

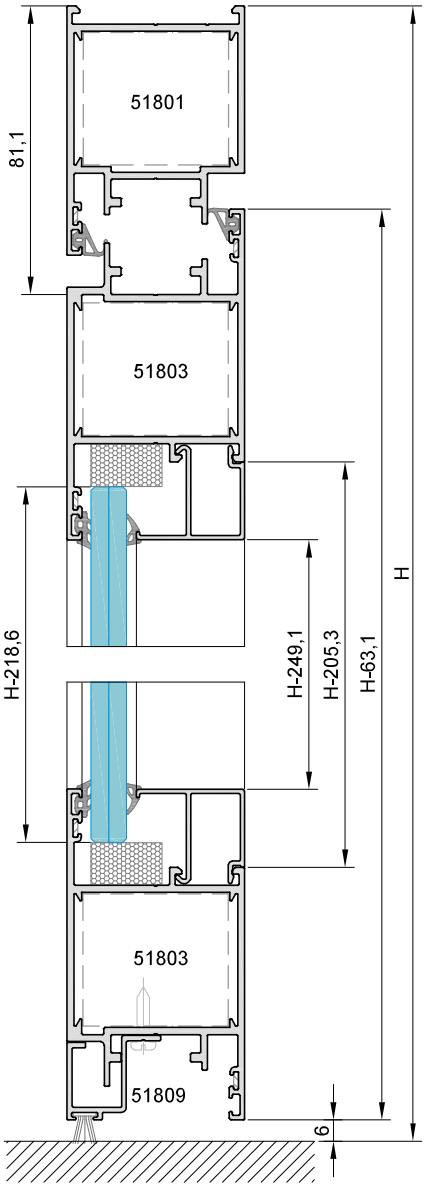

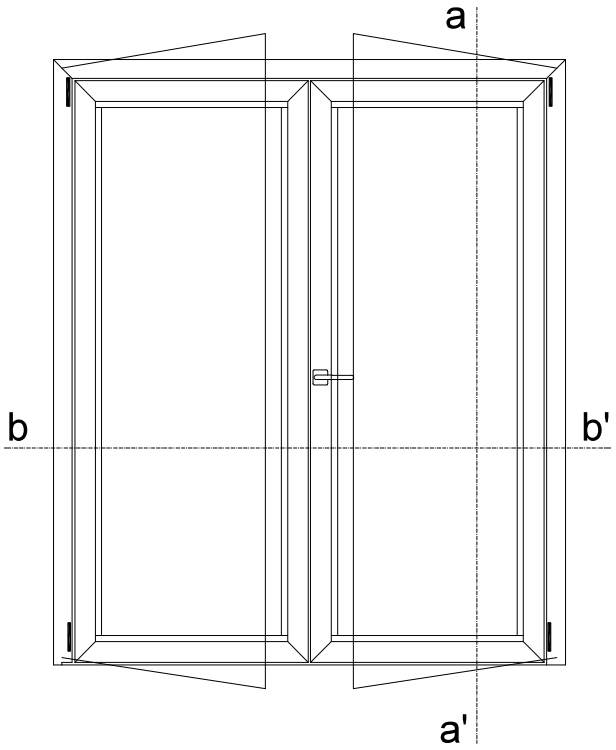

Escala 1:2

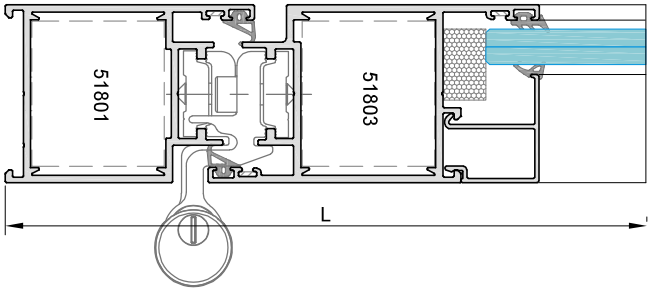

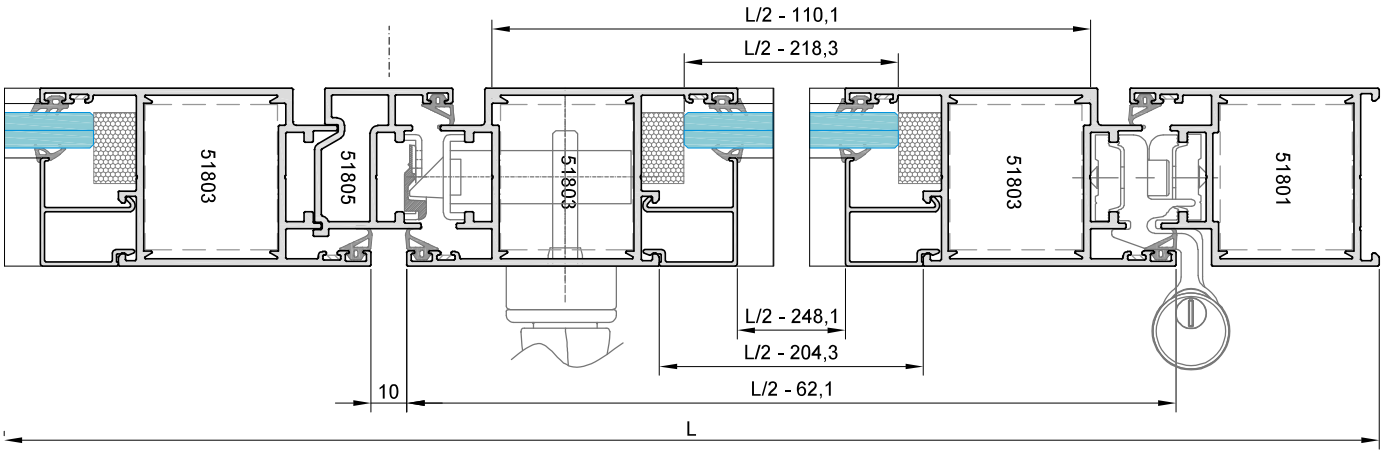

Los datos contenidos en este catálogo son meramente indicativos, Qsystems se reserva el derecho a realizar cambios sin previo aviso de carácter técnico o constructivo

HOJA DE CORTE Y ACCESORIOS

perfiles					
SECCIÓN	DESCRIPCIÓN	REFERENCIA	CORTE	MEDIDA	CANTIDAD
	marco puerta	51801		L	1
				H	2
	hoja apertura int.	51803		L/2 - 62,1	4
				H - 63,1	4
	remate inferior	51809		L/2 - 110,1	2
	inversor	51805		H - 87,1	1
	junquillo recto	*		L/2 - 204,3	4
				H - 249,1	4

* para determinar el junquillo, ver hoja de hueco disponible para vidrio

accesorios		
DESCRIPCIÓN	REFERENCIA	CANTIDAD
bisagras puerta	-	4
tapón inversor superior	0000110	1
juego tapas remate inferior	0000115	2
escuadra bloqueo	0486	10
escuadra alineamiento	0706	18

juntas		
DESCRIPCIÓN	REFERENCIA	CANTIDAD
junta	P2205	2L 7H
burlete	404201	L
junta acristalamiento ext.	P2155	2L 4H
junta acristalamiento int.	según espesor vidrio	2L 4H

vidrios		
MEDIDAS		CANTIDAD
L/2 - 218,3	H - 218,6	2

AVISO:
Las medidas y cantidades de este cuadro son orientativas, Qsystems no se hace responsable de los posibles errores que se produzcan al utilizar estos datos.

Los datos contenidos en este catálogo son meramente indicativos, Qsystems se reserva el derecho a realizar cambios sin previo aviso de carácter técnico o constructivo

puerta 1 hoja apertura exterior

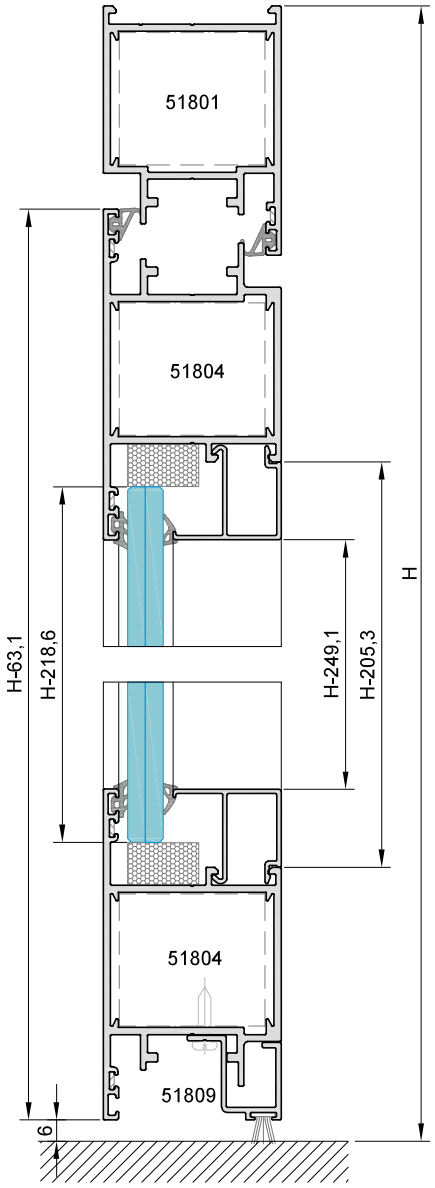

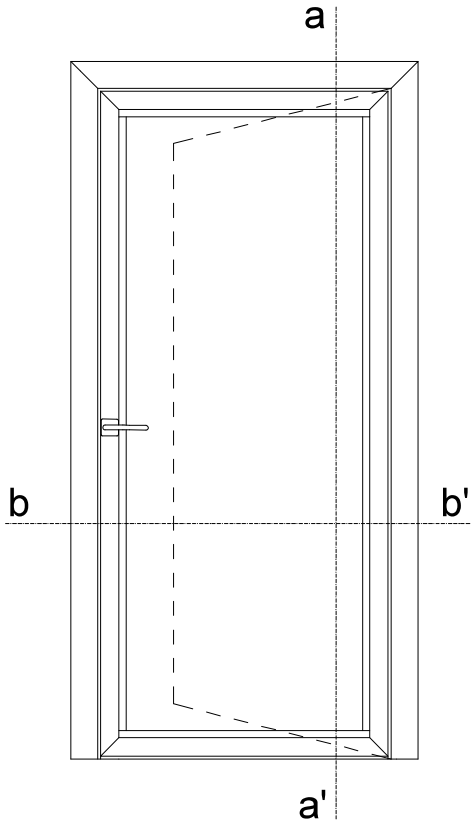

Escala 1:2

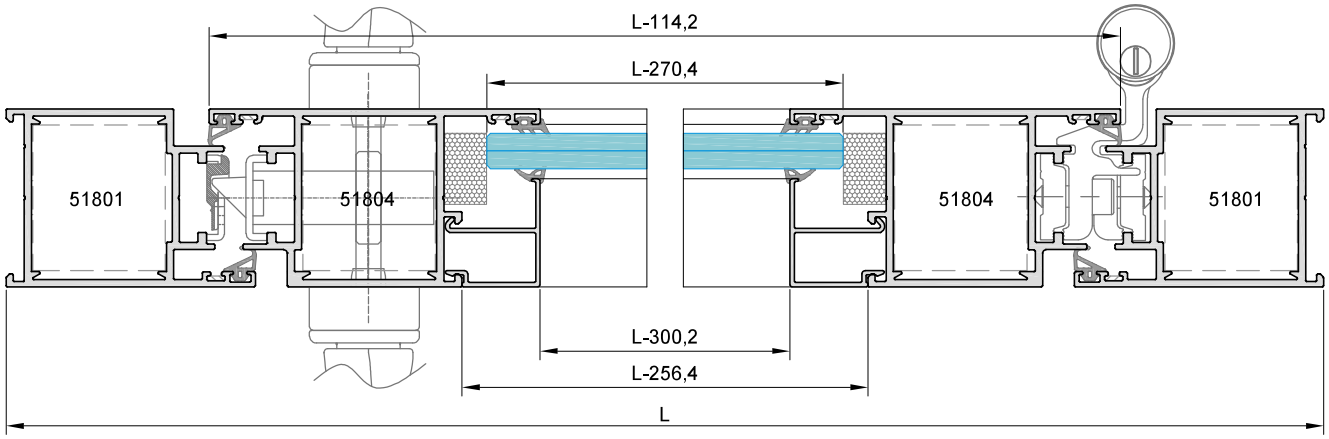

Los datos contenidos en este catálogo son meramente indicativos, Qsystems se reserva el derecho a realizar cambios sin previo aviso de carácter técnico o constructivo

puerta 1 hoja apertura exterior

HOJA DE CORTE Y ACCESORIOS

perfiles					
SECCIÓN	DESCRIPCIÓN	REFERENCIA	CORTE	MEDIDA	CANTIDAD
	marco puerta	51801		L	1
				H	2
	hoja apertura ext.	51804		L - 114,2	2
				H - 63,1	2
	remate inferior	51809		L - 162,2	1
	junquillo recto	*		L - 256,4	2
				H - 249,1	2

* para determinar el junquillo, ver hoja de hueco disponible para vidrio

accesorios		
DESCRIPCIÓN	REFERENCIA	CANTIDAD
bisagras puerta	-	2
juego tapas remate inferior	0000115	1
escuadra bloqueo	0486	6
escuadra alineamiento	0706	10

juntas		
DESCRIPCIÓN	REFERENCIA	CANTIDAD
junta	P2205	2L 4H
burlete	404201	L
junta acristalamiento ext.	P2155	2L 2H
junta acristalamiento int.	según espesor vidrio	2L 2H

vidrios		
MEDIDAS		CANTIDAD
L - 270,4	H - 218,6	1

AVISO:
Las medidas y cantidades de este cuadro son orientativas, Qsystems no se hace responsable de los posibles errores que se produzcan al utilizar estos datos.

Los datos contenidos en este catálogo son meramente indicativos, Qsystems se reserva el derecho a realizar cambios sin previo aviso de carácter técnico o constructivo

puerta 2 hojas apertura exterior

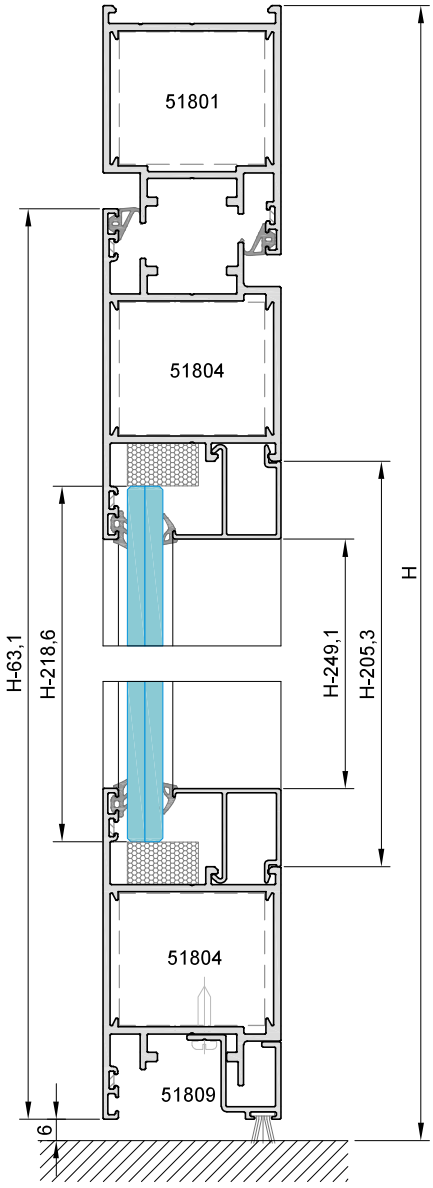

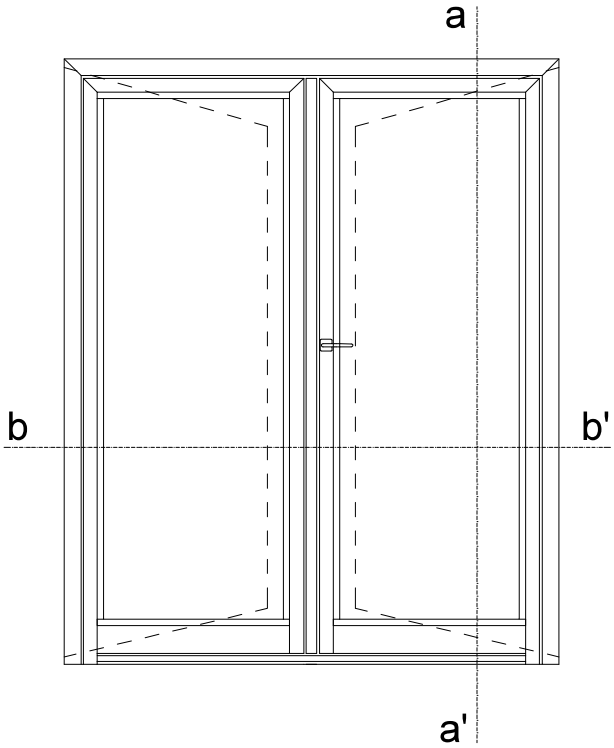

Escala 1:2

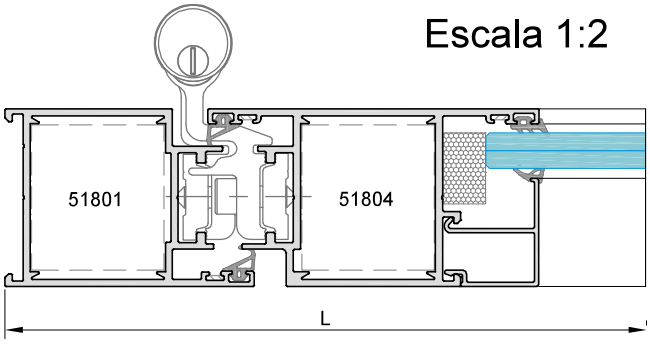

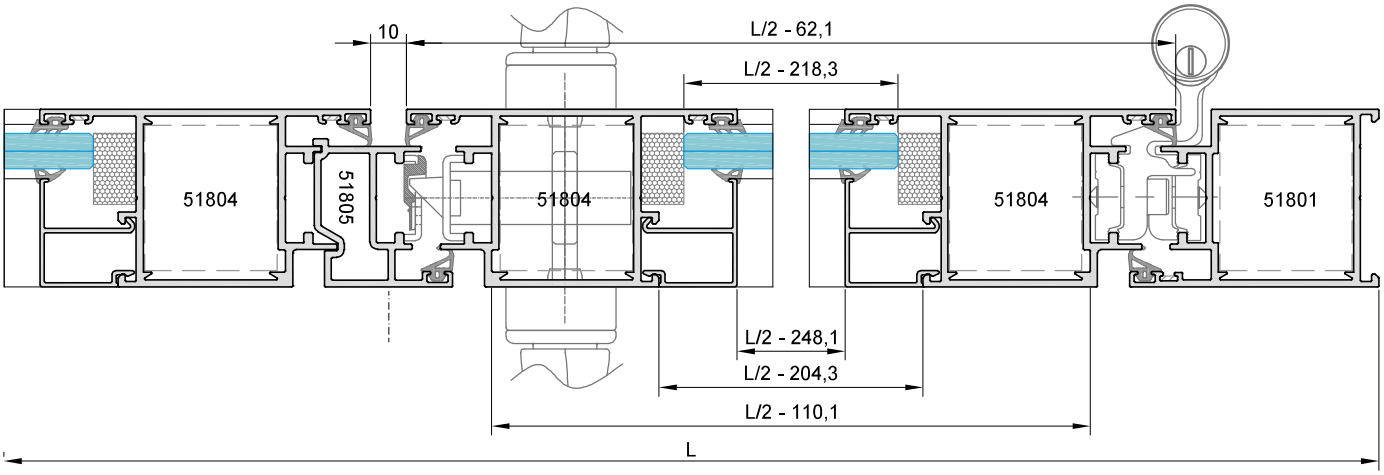

Los datos contenidos en este catálogo son meramente indicativos, Qsystems se reserva el derecho a realizar cambios sin previo aviso de carácter técnico o constructivo

HOJA DE CORTE Y ACCESORIOS

perfiles					
SECCIÓN	DESCRIPCIÓN	REFERENCIA	CORTE	MEDIDA	CANTIDAD
	marco puerta	51801		L	1
				H	2
	hoja apertura ext.	51804		L/2 - 62,1	4
				H - 63,1	4
	remate inferior	51809		L/2 - 110,1	2
	inversor	51805		H - 87,1	1
	junquillo recto	*		L/2 - 204,3	4
				H - 249,1	4

* para determinar el junquillo, ver hoja de hueco disponible para vidrio

accesorios		
DESCRIPCIÓN	REFERENCIA	CANTIDAD
bisagras puerta	-	4
tapón inversor sup. (ap.ext)	0000111	1
juego tapas remate inferior	0000115	2
escuadra bloqueo	0486	10
escuadra alineamiento	0706	18

juntas		
DESCRIPCIÓN	REFERENCIA	CANTIDAD
junta	P2205	2L 7H
burlete	404201	L
junta acristalamiento ext.	P2155	2L 4H
junta acristalamiento int.	según espesor vidrio	2L 4H

vidrios		
MEDIDAS		CANTIDAD
L/2 - 218,3	H - 218,6	2

AVISO:
Las medidas y cantidades de este cuadro son orientativas, Qsystems no se hace responsable de los posibles errores que se produzcan al utilizar estos datos.

Los datos contenidos en este catálogo son meramente indicativos, Qsystems se reserva el derecho a realizar cambios sin previo aviso de carácter técnico o constructivo

puerta 1 hoja apertura interior con fijo lateral

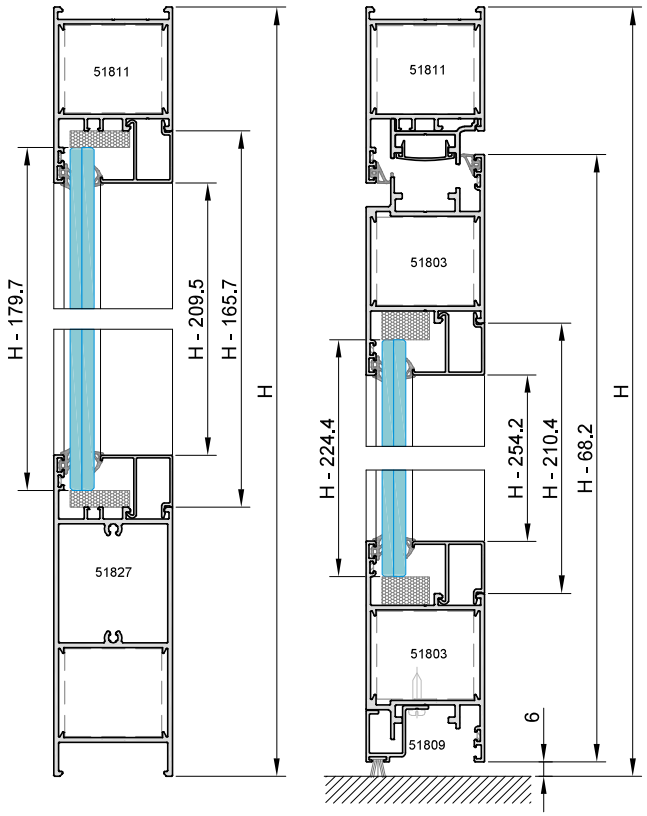

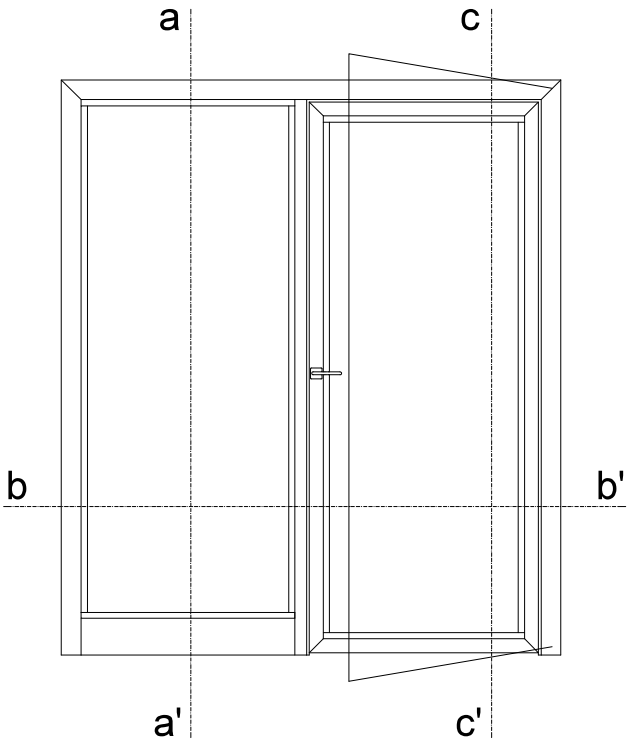

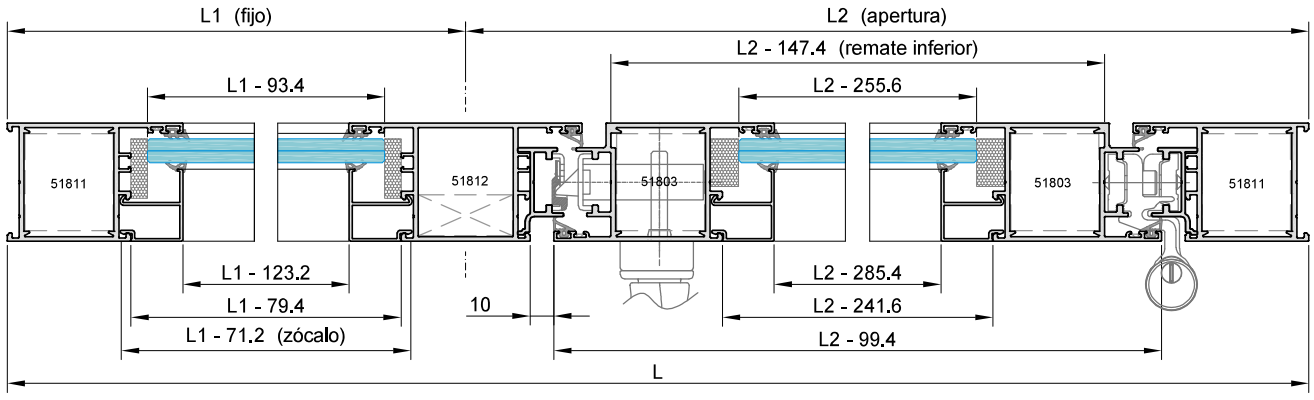

Escala 1:3

Los datos contenidos en este catálogo son meramente indicativos, Qsystems se reserva el derecho a realizar cambios sin previo aviso de carácter técnico o constructivo

puerta 1 hoja apertura interior con fijo lateral

HOJA DE CORTE Y ACCESORIOS

perfiles					
SECCIÓN	DESCRIPCIÓN	REFERENCIA	CORTE	MEDIDA	CANTIDAD
	marco fijo-puerta	51811		L	1
				H	2
	hoja apertura int.	51803		L2 - 99.4	2
				H - 68.2	2
	remate inferior	51809		L2 - 147.4	1
	travesaño	51812		H - 48.1	1
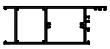	zócalo	51827		L1 - 71.2	1
	suplemento apert. interior	51810		L2 - 69.6	1
				H - 47.3	2
	tapa suplemento	51807		L2 - 87.8	1
				H - 56.4	2
	junquillo recto fijo	*		L1 - 79.4	2
				H - 209.5	2
	junquillo recto hoja	*		L2 - 241.6	2
				H - 254.2	2

* para determinar el junquillo, ver hoja de hueco disponible para vidrio

accesorios		
DESCRIPCIÓN	REFERENCIA	CANTIDAD
bisagras puerta	-	2
tope travesaño puerta	704018	1
juego tapas remate inferior	0000115	1
escuadra bloqueo	0486	6
escuadra alineamiento	0706	10

juntas		
DESCRIPCIÓN	REFERENCIA	CANTIDAD
junta	P2205	2L2 4H
burlete	404201	L
junta acristalamiento ext.	P2155	2L 4H
junta acristalamiento int.	según espesor vidrio	2L 4H

	vidrios		
	MEDIDAS		CANTIDAD
fijo	L1 - 93.4	H - 179.7	1
apertura	L2 - 255.6	H - 224.4	1

AVISO:
Las medidas y cantidades de este cuadro son orientativas, Qsystems no se hace responsable de los posibles errores que se produzcan al utilizar estos datos.

Los datos contenidos en este catálogo son meramente indicativos, Qsystems se reserva el derecho a realizar cambios sin previo aviso de carácter técnico o constructivo

puerta 1 hoja apertura exterior con fijo lateral

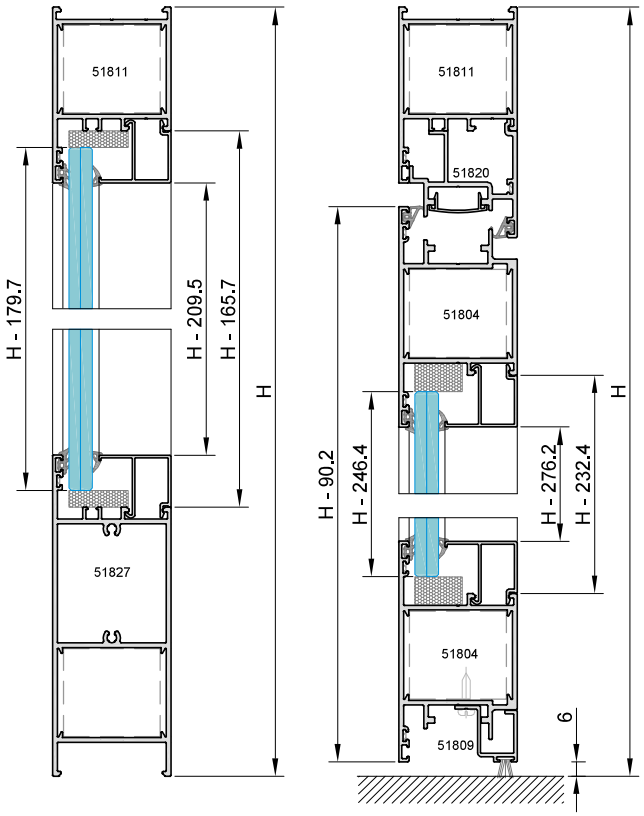

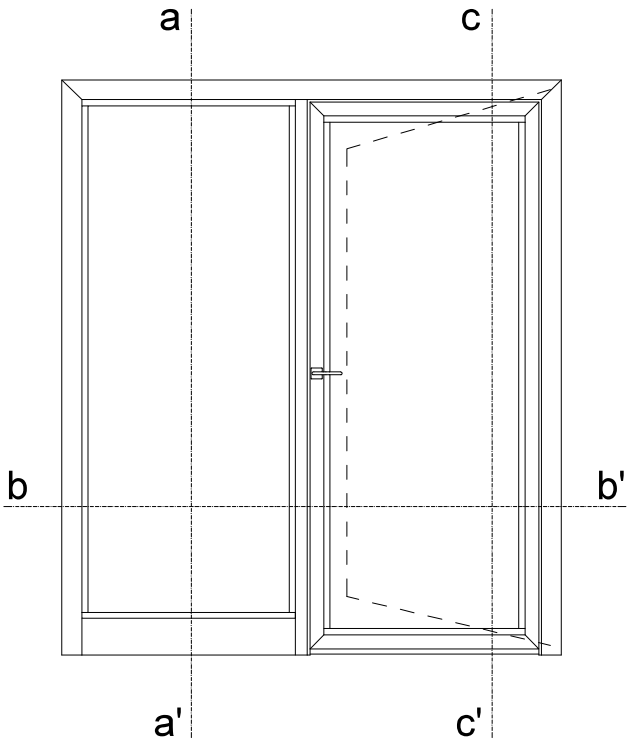

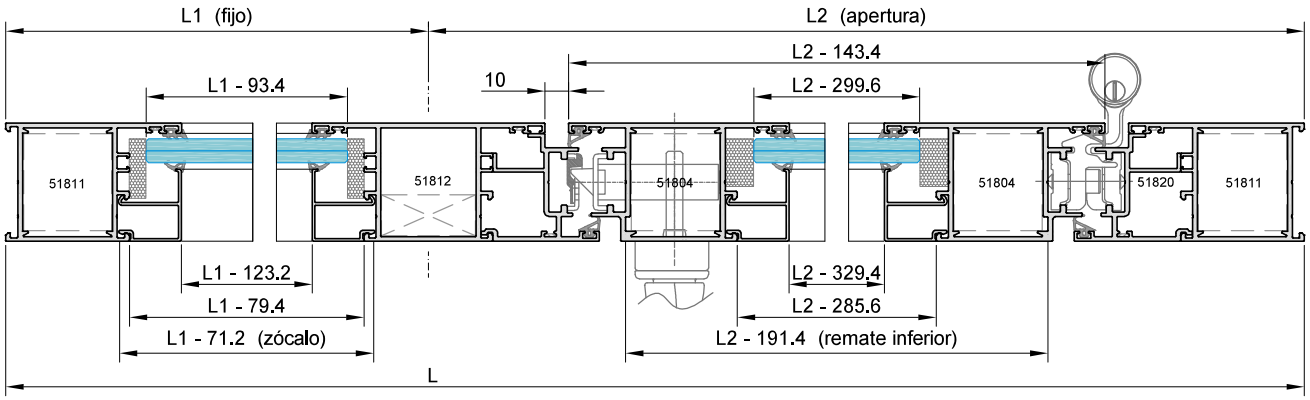

Escala 1:3

Los datos contenidos en este catálogo son meramente indicativos, Qsystems se reserva el derecho a realizar cambios sin previo aviso de carácter técnico o constructivo

puerta 1 hoja apertura exterior con fijo lateral

HOJA DE CORTE Y ACCESORIOS

perfiles					
SECCIÓN	DESCRIPCIÓN	REFERENCIA	CORTE	MEDIDA	CANTIDAD
	marco fijo-puerta	51811		L	1
				H	2
	hoja apertura ext.	51804		L2 - 143.4	2
				H - 90.2	2
	remate inferior	51809		L2 - 191.4	1
	travesaño	51812		H - 48.1	1
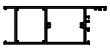	zócalo	51827		L1 - 71.2	1
	suplemento apert. exterior	51820		L2 - 69.6	1
				H - 47.3	2
	tapa suplemento	51807		L2 - 131.8	1
				H - 78.4	2
	junquillo recto fijo	*		L1 - 79.4	2
				H - 209.5	2
	junquillo recto hoja	*		L2 - 285.6	2
				H - 276.2	2

* para determinar el junquillo, ver hoja de hueco disponible para vidrio

accesorios		
DESCRIPCIÓN	REFERENCIA	CANTIDAD
bisagras puerta	-	2
tope travesaño puerta	704018	1
juego tapas remate inferior	0000115	1
escuadra bloqueo	0486	6
escuadra alineamiento	0706	10

juntas		
DESCRIPCIÓN	REFERENCIA	CANTIDAD
junta	P2205	2L2 4H
burlete	404201	L
junta acristalamiento ext.	P2155	2L 4H
junta acristalamiento int.	según espesor vidrio	2L 4H

	vidrios		
	MEDIDAS		CANTIDAD
fijo	L1 - 93.4	H - 179.7	1
apertura	L2 - 299.6	H - 246.4	1

AVISO:
Las medidas y cantidades de este cuadro son orientativas, Qsystems no se hace responsable de los posibles errores que se produzcan al utilizar estos datos.

Los datos contenidos en este catálogo son meramente indicativos, Qsystems se reserva el derecho a realizar cambios sin previo aviso de carácter técnico o constructivo

puerta vaivén 1 hoja

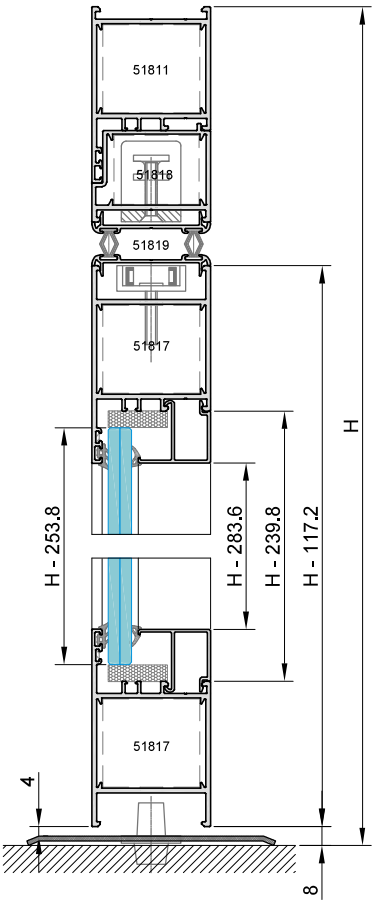

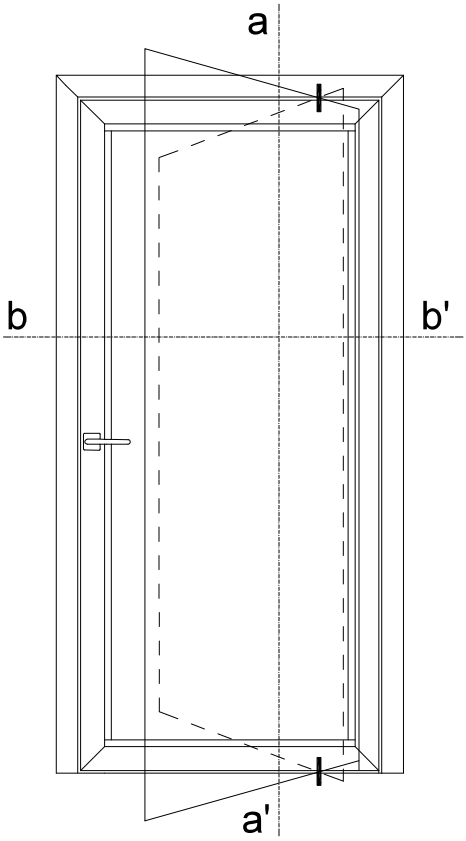

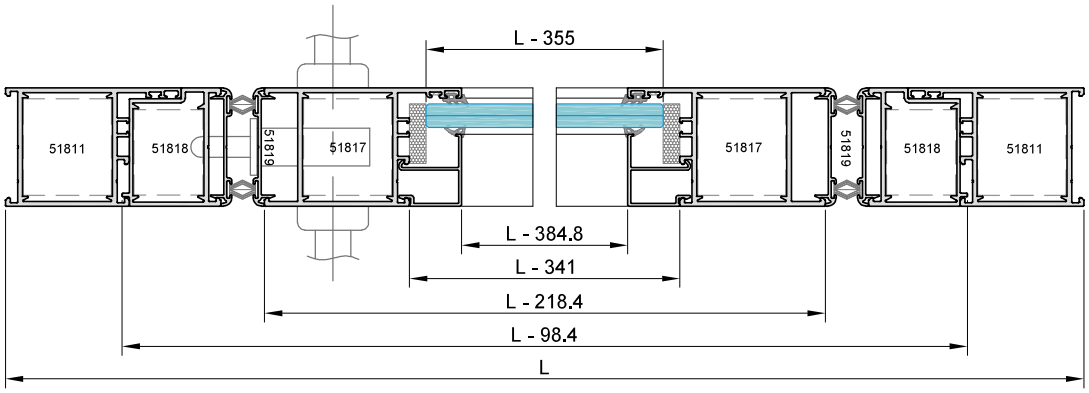

Escala 1:3

Los datos contenidos en este catálogo son meramente indicativos, Qsystems se reserva el derecho a realizar cambios sin previo aviso de carácter técnico o constructivo

puerta vaivén 1 hoja

HOJA DE CORTE Y ACCESORIOS

perfiles					
SECCIÓN	DESCRIPCIÓN	REFERENCIA	CORTE	MEDIDA	CANTIDAD
	marco fijo-puerta	51811		L	1
				H	2
	hoja vaivén	51817		L - 218.4	2
				H - 117.2	2
	suplemento vaivén	51818		L - 98.4	1
				H - 49.2	2
	portafelpudos (marco)	51819		L - 172.6	1
				H - 86.3	2
	portafelpudos (hoja)	51819		L - 209	1
				H - 104.5	2
	junquillo recto fijo	*		L - 341	2
				H - 283.6	2

* para determinar el junquillo, ver hoja de hueco disponible para vidrio

accesorios		
DESCRIPCIÓN	REFERENCIA	CANTIDAD
escuadra bloqueo	0486	6
escuadra bloqueo	0405	2
escuadra alineamiento	0706	6

juntas		
DESCRIPCIÓN	REFERENCIA	CANTIDAD
burlete	404201	2L 4H
junta acristalamiento ext.	P2155	2L 2H
junta acristalamiento int.	según espesor vidrio	2L 2H

vidrios		
MEDIDAS		CANTIDAD
L - 355	H - 253.8	1

AVISO:
Las medidas y cantidades de este cuadro son orientativas, Qsystems no se hace responsable de los posibles errores que se produzcan al utilizar estos datos.

Los datos contenidos en este catálogo son meramente indicativos, Qsystems se reserva el derecho a realizar cambios sin previo aviso de carácter técnico o constructivo

ROMINIO

SOMOS EXPERIENCIA
SOMOS CONFIANZA
SOMOS ROMINIO

www.rominio.es

CENTRAL - PINTO

916 91 30 81

C/ Albatros 21
P.I. La Estación
28320 Pinto (Madrid)

rominio@rominio.es

DELEGACIÓN - CIUDAD REAL

926 21 45 48

C/ Socuéllamos 11
P.I. Larache
13005 Ciudad Real

almacenciudadreal@rominio.es

Los datos contenidos en este catálogo son meramente indicativos. Qsystems se reserva el derecho a realizar cambios sin previo aviso de carácter técnico o constructivo.