
QZERO
ROMINIO

CONTROL DE CAMBIOS Y ACTUALIZACIONES DE CATALOGO

VERSION 03.21

- Modificación del orden de páginas.
- Incorporación de nuevo perfil de base en L con referencia 10098.

Los datos contenidos en este catálogo son meramente indicativos, Qsystems se reserva el derecho a realizar cambios sin previo aviso de carácter técnico o constructivo

Serie BARANDILLA QZERO



Los datos contenidos en este catálogo son meramente indicativos, Qsystems se reserva el derecho a realizar cambios sin previo aviso de carácter técnico o constructivo

Serie BARANDILLA QZERO

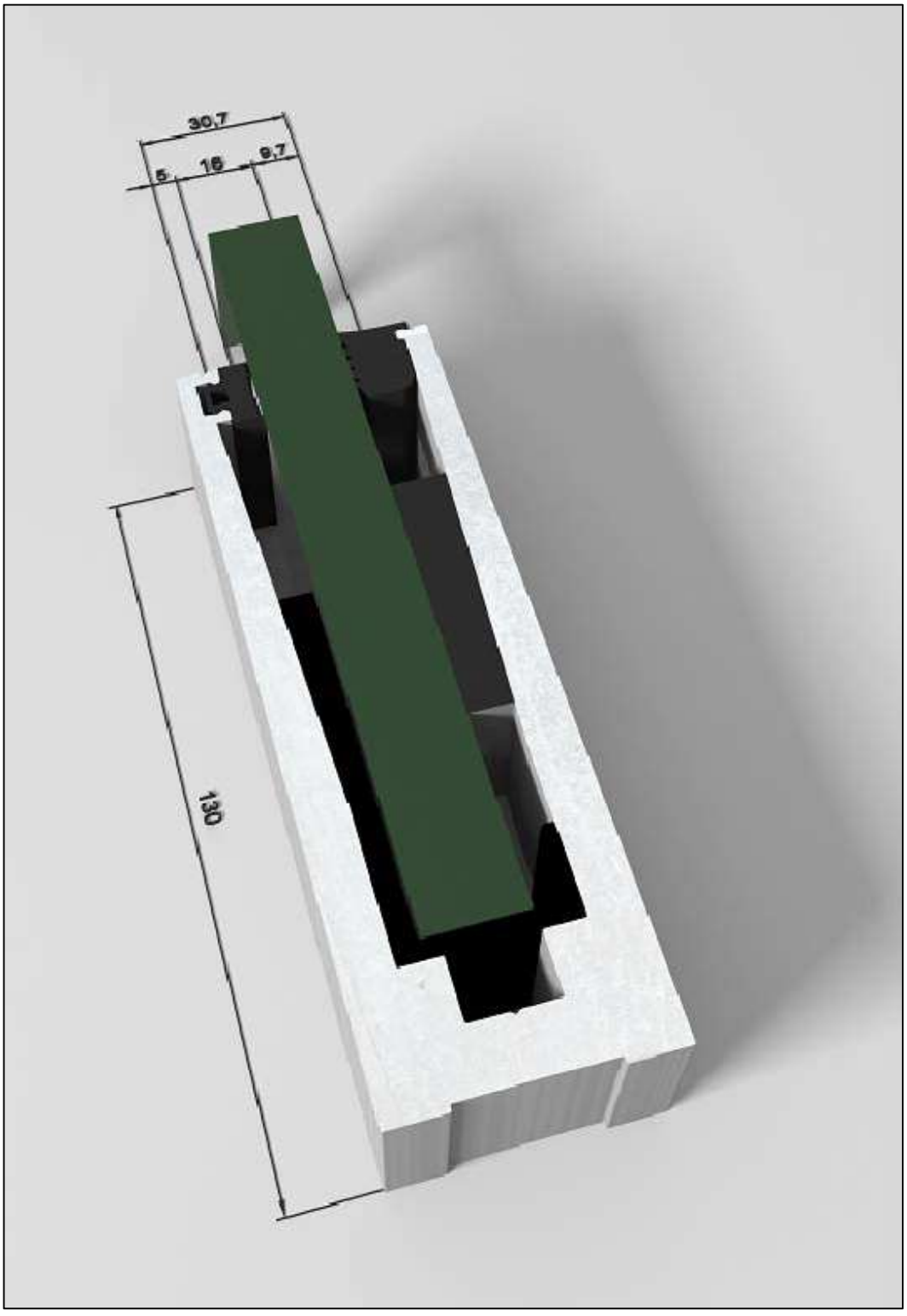

Los datos contenidos en este catálogo son meramente indicativos, Qsystems se reserva el derecho a realizar cambios sin previo aviso de carácter técnico o constructivo

INDICE

1_ Características técnicas de la serie

2_ Relación de perfiles

3_ Perfiles

4_ Accesorios y juntas

5_ Tablas de acristalamiento

6_Secciones

7_ Montaje

8_Mecanizados

Los datos contenidos en este catálogo son meramente indicativos, Qsystems se reserva el derecho a realizar cambios sin previo aviso de carácter técnico o constructivo

Sistema QZERO
Sistema barandilla de vidrio.

Posibilidades del sistema
Sistema barandilla de vidrio.
El sistema QZERO permite la ejecución de 4 posibilidades:
- montaje sobre forjado
- montaje sobre forjado enrasado
- montaje a canto de forjado
- Montaje empotrado en el forjado

Vidrio
El sistema QZERO permite 12 posibilidades de acristalamiento mediante el uso de doble vidrio de 10, 8 o 6 mm unido por hasta 4 butirales de polivinilo de 0,38 mm, recomendándose el uso de vidrio templado, con el fin de cumplir con los requisitos de seguridad indicados en el CTE.

La altura máxima de la barandilla depende del vidrio utilizado y en ningún caso excederá la altura máxima de 1100 mm.

Perfiles de aluminio
Perfiles de aluminio extruidos en aleación 6063 según UNE 38337 o aleación 6060 según UNE 38350 y tratamiento T5.
Espesor medio de perfiles de aluminio de 8 mm para U y de 1,5 para tapetas y junquillos.

Perfiles
Perfil en U con sección de 43,5 mm, con posibilidad de tapeta exterior para anclaje lateral oculto.
Perfil en UL con sección de 75,6 mm, con junquillo para anclaje lateral.
Perfil en UL con sección de 94 mm, con junquillo para anclaje lateral.
Perfil en UI con sección de 44 mm, con junquillo o tapeta exterior para anclaje inferior.

Clasificaciones
La barandilla ensayada CUMPLE CON LAS ESPECIFICACIONES del CTE (DB SU-1 y DB SE-AE)para los siguientes usos (según lo indicado en el apartado 3.2 y tabla 3.3 del DB SE-AE del CTE, para las categorías/subcategorías de uso donde se exige una resistencia de hasta 0,8 kN/m):
- A: zonas residenciales
- B: zonas administrativas
- C1: zonas con mesas y sillas, de acceso público
- C2: zonas con asientos fijos, de acceso público
- D: zonas comerciales
- G: cubiertas accesibles únicamente para conservación

La barandilla ensayada CUMPLE CON LAS ESPECIFICACIONES de la norma UNE 85238-91, para los ensayos:
- Ensayo dinámico con cuerpo blando
- Ensayo dinámico con cuerpo duro

Los datos contenidos en este catálogo son meramente indicativos, Qsystems se reserva el derecho a realizar cambios sin previo aviso de carácter técnico o constructivo

BARANDILLA DE VIDRIO QZERO MONTAJE SUPERIOR

Ud. de barandilla de vidrio **QZERO MONTAJE SUPERIOR** de **QSYSTEMS**, formada por perfil continuo en U de aluminio extruido en aleación 6063 según UNE 38337 o aleación 6060 según UNE 38350 y tratamiento T5.

Aluminio acabado anodizado según la marca de calidad EURAS-EWAA, clase ..... (15-20-25) con un espesor mínimo de .....(15-20-25) micras, color .....
O aluminio acabado lacado según el sello de calidad QUALICOAT (espesor de la capa de pintura poliéster mínimo 60 micras), color RAL....

La barandilla de montaje superior con doble vidrio de 10, 8 o 6 unido por hasta 4 butirales de polivinilo de 0,38 mm, recomendándose el uso de vidrio templado, con junta EPDM exterior, soporte vidrio PA6 en L, calzos de fijación del vidrio PA6 y sellado de seguridad, junta interior EPDM y p/p de fijaciones mediante tornillos de acero DIN 7991 ALLEN M12x120 mm y anclaje de expansión a hormigón.

Elaboración en taller y ajuste final en obra.

La barandilla ensayada CUMPLE CON LAS ESPECIFICACIONES del CTE (DB SU-1 y DB SE-AE)para los siguientes usos (según lo indicado en el apartado 3.2 y tabla 3.3 del DB SE-AE del CTE, para las categorías/subcategorías de uso donde se exige una resistencia de hasta 0,8 kN/m):

- A: zonas residenciales
- B: zonas administrativas
- C1: zonas con mesas y sillas, de acceso público
- C2: zonas con asientos fijos, de acceso público
- D: zonas comerciales
- G: cubiertas accesibles únicamente para conservación

La barandilla ensayada CUMPLE CON LAS ESPECIFICACIONES de la norma UNE 85238-91, para los ensayos:

- Ensayo dinámico con cuerpo blando
- Ensayo dinámico con cuerpo duro

Todo ello según detalles de proyecto, totalmente acabada y rematada y con p.p. de medios auxiliares para la realización de la obra.

Los datos contenidos en este catálogo son meramente indicativos, Qsystems se reserva el derecho a realizar cambios sin previo aviso de carácter técnico o constructivo

LGAI Technological Center, S.A.
Campus UAB - Ronda de la Font del Carme, s/n
Apartado de Correos 18
E - 08193 Bellaterra (Barcelona)
T +34 93 567 20 00
F +34 93 567 20 01
www.applus.com

CERTIFICADO DE ENSAYOS SIMPLIFICADO

Nr. 16/12181-870 S

Bellaterra, a 19 de abril de 2016

ALUEROPA, S.A.
CIF: A-80963093
Ctra. N-IV, km. 22
28350 – CIEMPOZUELOS (Madrid)

BARANDILLA DE VIDRIO sobre forjado "QZERO"

La barandilla ensayada CUMPLE CON LAS ESPECIFICACIONES del CTE (DB SU-1 y DB SE-AE) para los siguientes usos
(según lo indicado en el apartado 3.2 y tabla 3.3 del DB-SE-AE DEL CTE, para las categorías/subcategorías de uso donde se exige una resistencia de hasta 0,8 kN/m):

- *A: Zonas residenciales*
- *B: Zonas administrativas,*
- *C1: Zonas con mesas y sillas, de acceso al público*
- *C2: Zonas con asientos fijos, de acceso al público*
- *D: Zonas comerciales*
  G: cubiertas accesibles únicamente para conservación

La barandilla ensayada CUMPLE CON LAS ESPECIFICACIONES de la norma UNE* 85238-91, *para los siguientes ensayos :

- *Ensayo dinámico con cuerpo blando*
- *Ensayo dinámico con cuerpo duro*

Responsable de Materiales de Construcción
LGAI Technological Center S.A.

Técnico Responsable
LGAI Technological Center S.A.

Los resultados completos figuran en el informe de ensayo original a disposición del cliente con nº de expediente 16/12181-870.

Los resultados que se indican se refieren, exclusivamente, a la muestra, producto o material recibido en el laboratorio y ensayados en las condiciones indicadas en las normas o procedimientos citados en este documento.

Applus+, garantiza que este trabajo se ha realizado dentro de lo exigido por nuestro Sistema de Calidad y Sostenibilidad, habiéndose cumplido las condiciones contractuales y la normativa legal.
En el marco de nuestro programa de mejora les agradecemos nos transmitan cualquier comentario que consideren oportuno, dirigiéndose al responsable que firma este escrito, o bien, al Director de Calidad de Applus+, en la dirección: satisfaccion.cliente@appluscorp.com

DETALLES DE LA BARANDILLA (facilitados por el peticionario):

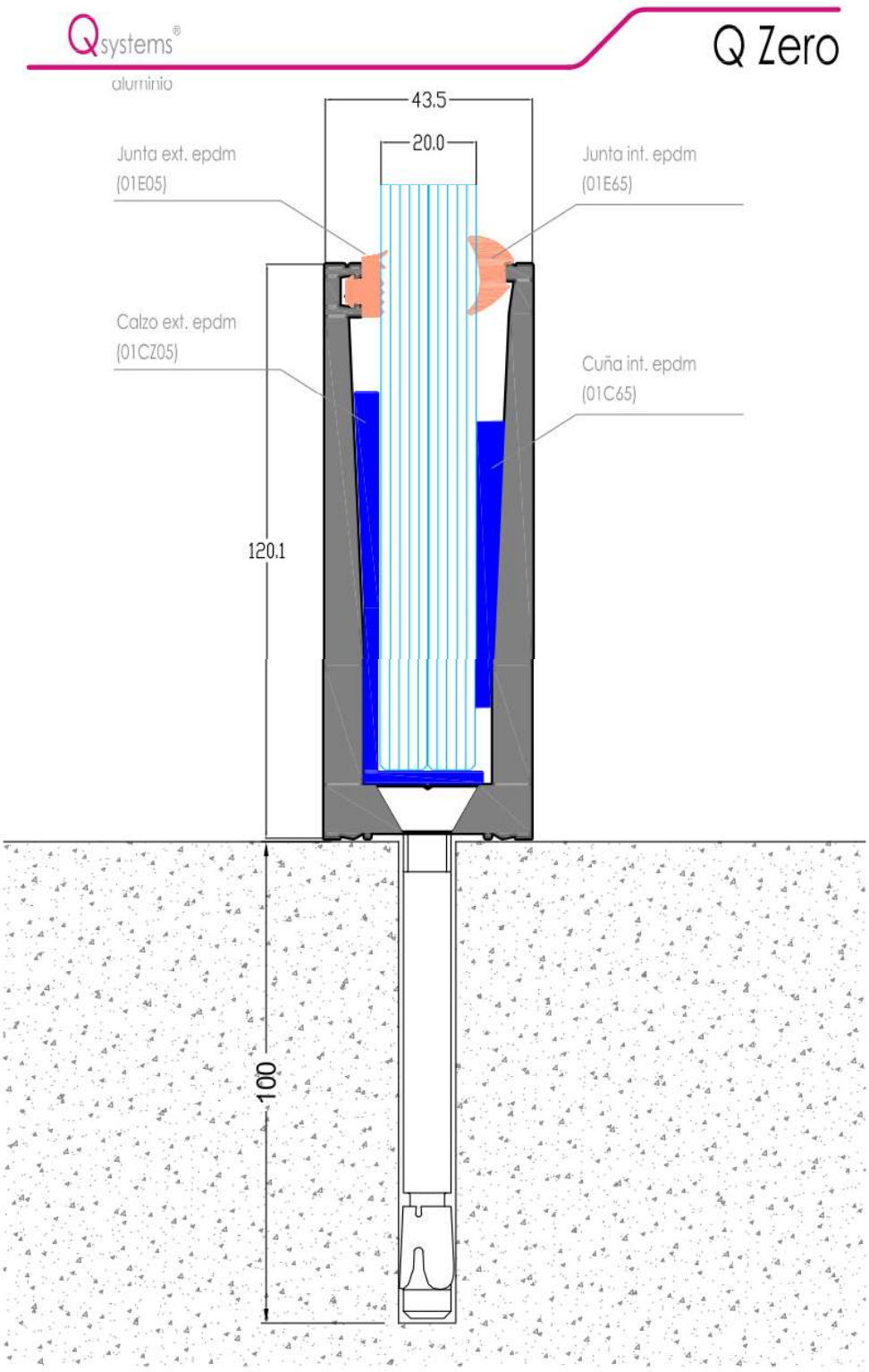

LGAI Technological Center, S.A.
Campus UAB - Ronda de la Font del Carme, s/n
Apartado de Correos 18
E - 08193 Bellaterra (Barcelona)
T +34 93 567 20 00
F +34 93 567 20 01
www.applus.com

CERTIFICADO DE ENSAYOS SIMPLIFICADO

Nr. 16/12794-1611 S

Bellaterra, a 22 de julio de 2016

ALUEUROPA, S.A.
CIF: A-80963093
Ctra. N-IV, km. 22
28350 – CIEMPOZUELOS (Madrid)

BARANDILLA DE VIDRIO sobre forjado " QZERO "

La barandilla ensayada CUMPLE CON LAS ESPECIFICACIONES del CTE (DB SU-1 y DB SE-AE) para los siguientes usos
(según lo indicado en el apartado 3.2 y tabla 3.3 del DB-SE-AE DEL CTE, para las categorías/subcategorías de uso donde se exige una resistencia de hasta 0,8 kN/m):

- *A: Zonas residenciales*
- *B: Zonas administrativas,*
- *C1: Zonas con mesas y sillas, de acceso al público*
- *C2: Zonas con asientos fijos, de acceso al público*
- *D: Zonas comerciales*
  G: cubiertas accesibles únicamente para conservación

La barandilla ensayada CUMPLE CON LAS ESPECIFICACIONES de la norma UNE* 85238-91, *para los siguientes ensayos :

- *Ensayo dinámico con cuerpo blando*
- *Ensayo dinámico con cuerpo duro*

Responsable de Materiales de Construcción
LGAI Technological Center S.A.

Técnico Responsable
LGAI Technological Center S.A.

Los resultados completos figuran en el informe de ensayo original a disposición del cliente con nº de expediente 16/12794-1611.

Los resultados que se indican se refieren, exclusivamente, a la muestra, producto o material recibido en el laboratorio y ensayados en las condiciones indicadas en las normas o procedimientos citados en este documento.

Applus+, garantiza que este trabajo se ha realizado dentro de lo exigido por nuestro Sistema de Calidad y Sostenibilidad, habiéndose cumplido las condiciones contractuales y la normativa legal.
En el marco de nuestro programa de mejora les agradecemos nos transmitan cualquier comentario que consideren oportuno, dirigiéndose al responsable que firma este escrito, o bien, al Director de Calidad de Applus+, en la dirección: satisfaccion.cliente@applus.com

DETALLES DE LA BARANDILLA (facilitados por el peticionario):

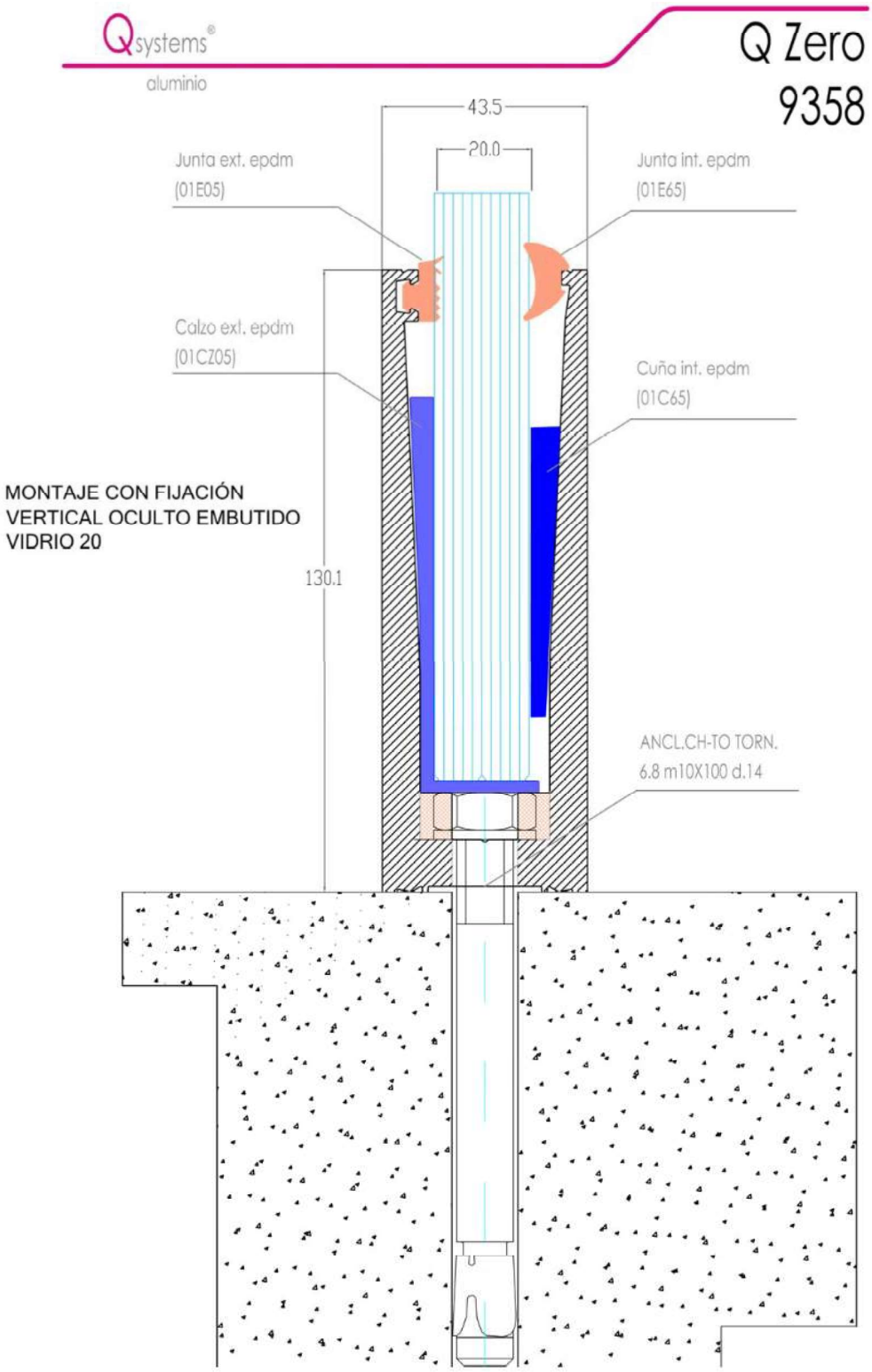

LGAI Technological Center, S.A.
Campus UAB - Ronda de la Font del Carme, s/n
Apartado de Correos 18
E - 08193 Bellaterra (Barcelona)
T +34 93 567 20 00
F +34 93 567 20 01
www.applus.com

CERTIFICADO DE ENSAYOS SIMPLIFICADO

Nr. 16/12794-1612 S

Bellaterra, a 22 de julio de 2016

ALUEUROPA, S.A.
CIF: A-80963093
Ctra. N-IV, km. 22
28350 – CIEMPOZUELOS (Madrid)

BARANDILLA DE VIDRIO sobre forjado
" QZERO "

La barandilla ensayada CUMPLE CON LAS ESPECIFICACIONES del CTE (DB SU-1 y DB SE-AE) para los siguientes usos
(según lo indicado en el apartado 3.2 y tabla 3.3 del DB-SE-AE DEL CTE, para las categorías/subcategorías de uso donde se exige una resistencia de hasta 0,8 kN/m):

- *A: Zonas residenciales*
- *B: Zonas administrativas,*
- *C1: Zonas con mesas y sillas, de acceso al público*
- *C2: Zonas con asientos fijos, de acceso al público*
- *D: Zonas comerciales*
  G: cubiertas accesibles únicamente para conservación

La barandilla ensayada CUMPLE CON LAS ESPECIFICACIONES de la norma UNE* 85238-91, *para los siguientes ensayos :

- *Ensayo dinámico con cuerpo blando*
- *Ensayo dinámico con cuerpo duro*

Responsable de Materiales de Construcción
LGAI Technological Center S.A.

Técnico Responsable
LGAI Technological Center S.A.

Los resultados completos figuran en el informe de ensayo original a disposición del cliente con nº de expediente 16/12794-1612.

Los resultados que se indican se refieren, exclusivamente, a la muestra, producto o material recibido en el laboratorio y ensayados en las condiciones indicadas en las normas o procedimientos citados en este documento.

Applus+, garantiza que este trabajo se ha realizado dentro de lo exigido por nuestro Sistema de Calidad y Sostenibilidad, habiéndose cumplido las condiciones contractuales y la normativa legal.
En el marco de nuestro programa de mejora les agradecemos nos transmitan cualquier comentario que consideren oportuno, dirigiéndose al responsable que firma este escrito, o bien, al Director de Calidad de Applus+, en la dirección: satisfaccion.cliente@applus.com

DETALLES DE LA BARANDILLA (facilitados por el peticionario):

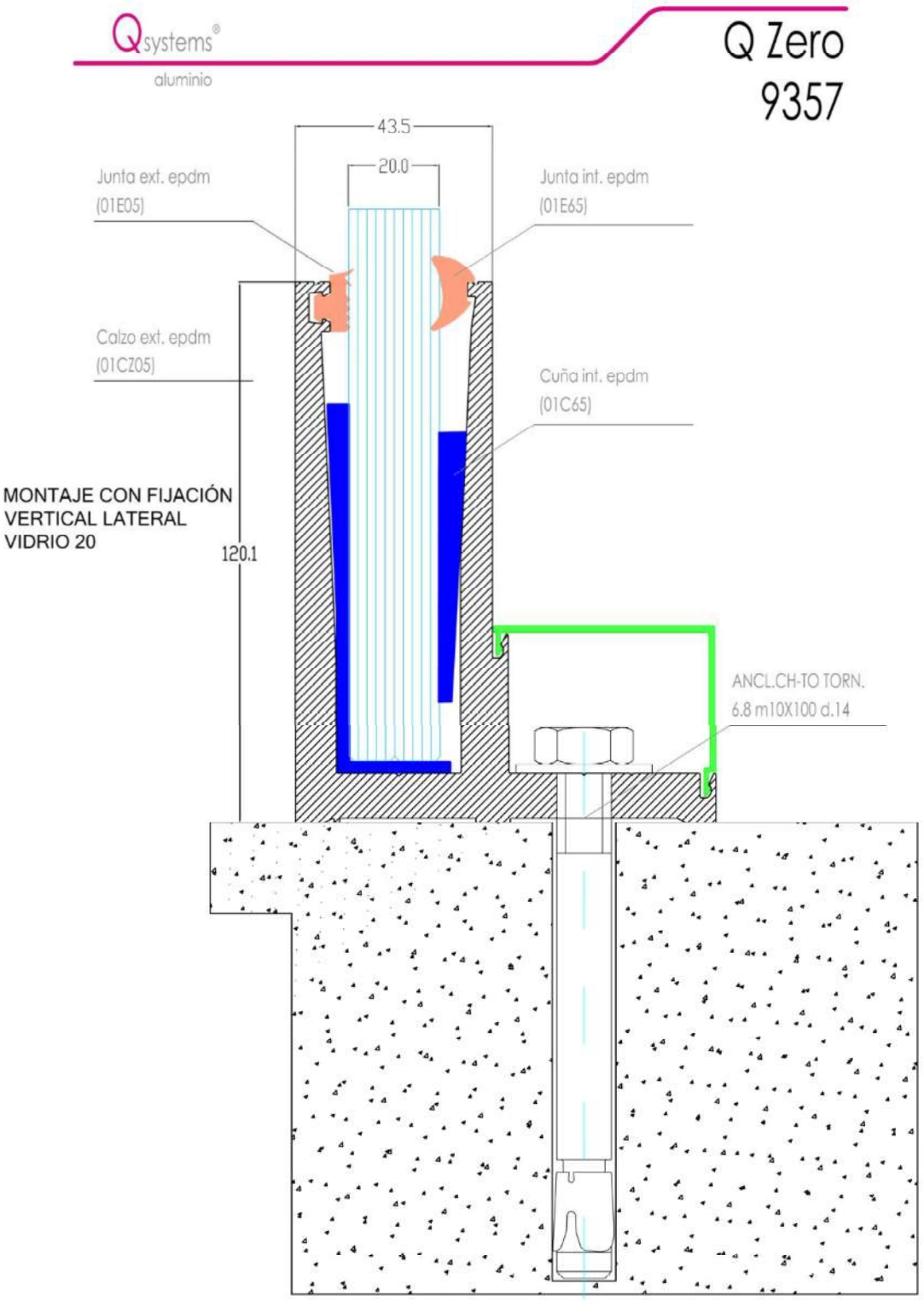

LGAI Technological Center, S.A. (APPLUS)
Campus UAB - Ronda de la Font del Carme, s/n
E - 08193 Bellaterra (Barcelona)
T +34 93 567 20 00
F +34 93 567 20 01
www.applus.com

CERTIFICADO DE ENSAYOS SIMPLIFICADO

Nr. 18/16682-607 S

Bellaterra, a 12 de marzo de 2018

ALUEUROPA, S.A.
C.I.F.: A-80963093
Ctra. N-IV, km. 22
28350 – CIEMPOZUELOS (Madrid)

BARANDILLA DE VIDRIO LAMINADO 88.1 sobre forjado " QZERO "

La barandilla ensayada CUMPLE CON LAS ESPECIFICACIONES del CTE (DB SUA-1 y DB SE-AE) para los siguientes usos
(según lo indicado en el apartado 3.2 y tabla 3.3 del DB-SE-AE DEL CTE, para las categorías/subcategorías de uso donde se exige una resistencia de hasta 0,8 kN/m):

- *A: Zonas residenciales*
- *B: Zonas administrativas,*
- *C1: Zonas con mesas y sillas, de acceso al público*
- *C2: Zonas con asientos fijos, de acceso al público*
- *D: Zonas comerciales*
  G: cubiertas accesibles únicamente para conservación

La barandilla ensayada CUMPLE CON LAS ESPECIFICACIONES de la norma UNE* 85238-91, *para los siguientes ensayos :

- *Ensayo dinámico con cuerpo blando*
- *Ensayo dinámico con cuerpo duro*

Responsable de Materiales de Construcción
LGAI Technological Center S.A.

Técnico Responsable
LGAI Technological Center S.A.

Los resultados completos figuran en el informe de ensayo original a disposición del cliente con nº de expediente 18/16682-607

Los resultados que se indican se refieren, exclusivamente, a la muestra, producto o material recibido en el laboratorio y ensayados en las condiciones indicadas en las normas o procedimientos citados en este documento.

Applus+, garantiza que este trabajo se ha realizado dentro de lo exigido por nuestro Sistema de Calidad y Sostenibilidad, habiéndose cumplido las condiciones contractuales y la normativa legal.
En el marco de nuestro programa de mejora les agradecemos nos transmitan cualquier comentario que consideren oportuno, dirigiéndose al responsable que firma este escrito, o bien, al Director de Calidad de Applus+, en la dirección: satisfaccion.cliente@applus.com

DETALLES DE LA BARANDILLA (facilitados por el peticionario):

Qsystems aluminio — QZERO

montaje superior oculto - vidrio 8+8 mm

SECCIÓN A - A
Escala 1:1

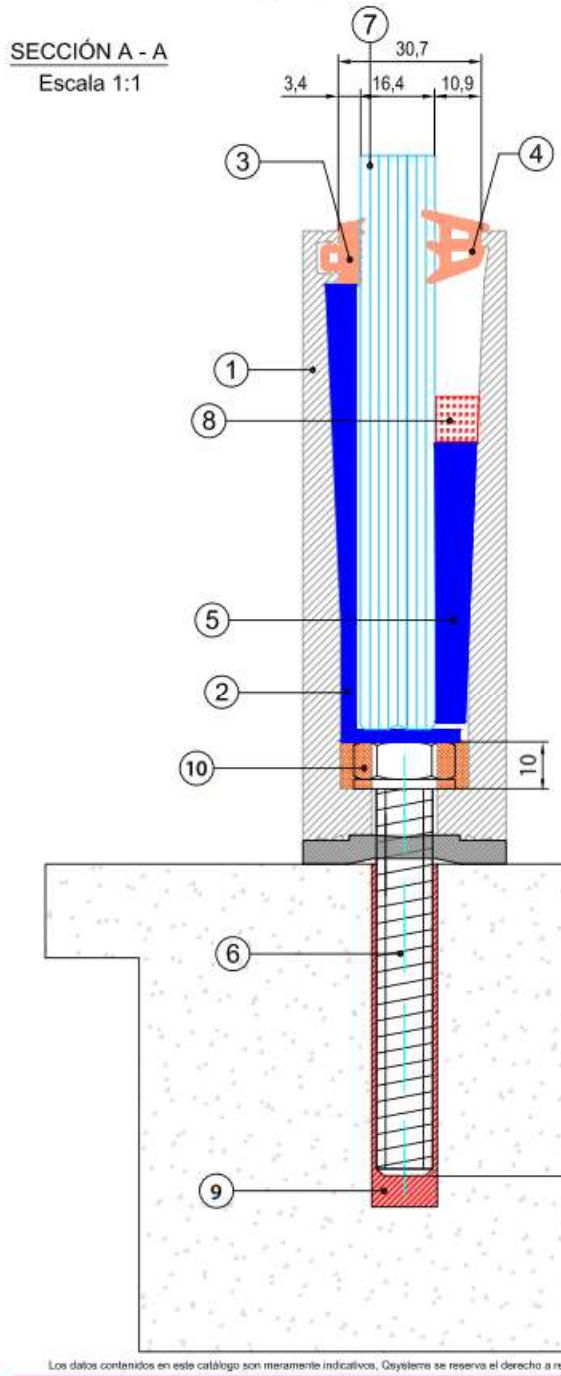

	COMPONENTES	REFERENCIA
1	perfil base U	10091
2	calzo vidrio exterior	1001.L
3	junta exterior	35.5526.00
4	junta interior	35.5552.02
5	cuña interior	1700010
6	varilla roscada M10 x 100	5 x 1 mts
7	vidrio laminar	8 + 8
8	adhesivo - sellante	DC776 o SG20
9	taco químico Pattex	TQ500
10	tuerca M10 x 8 + arandela	-

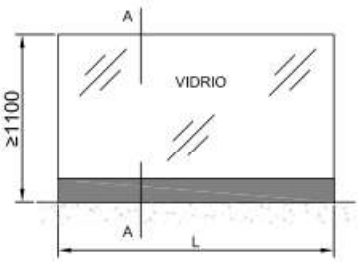

Los datos contenidos en este catálogo son meramente indicativos. Qsystems se reserva el derecho a realizar cambios sin previo aviso de carácter técnico o constructivo

LGAI Technological Center, S.A. (APPLUS)
Campus UAB - Ronda de la Font del Carme, s/n
E - 08193 Bellaterra (Barcelona)
T +34 93 567 20 00
F +34 93 567 20 01
www.applus.com

CERTIFICADO DE ENSAYOS SIMPLIFICADO

Nr. 18/16682-608 S

Bellaterra, a 12 de marzo de 2018

ALUEUROPA, S.A.
C.I.F.: A-80963093
Ctra. N-IV, km. 22
28350 – CIEMPOZUELOS (Madrid)

BARANDILLA DE VIDRIO LAMINADO 88.1 sobre forjado " QZERO "

La barandilla ensayada CUMPLE CON LAS ESPECIFICACIONES del CTE (DB SUA-1 y DB SE-AE) para los siguientes usos
(según lo indicado en el apartado 3.2 y tabla 3.3 del DB-SE-AE DEL CTE, para las categorías/subcategorías de uso donde se exige una resistencia de hasta 0,8 kN/m):

- *A: Zonas residenciales*
- *B: Zonas administrativas,*
- *C1: Zonas con mesas y sillas, de acceso al público*
- *C2: Zonas con asientos fijos, de acceso al público*
- *D: Zonas comerciales*
  G: cubiertas accesibles únicamente para conservación

La barandilla ensayada CUMPLE CON LAS ESPECIFICACIONES de la norma UNE* 85238-91, *para los siguientes ensayos :

- *Ensayo dinámico con cuerpo blando*
- *Ensayo dinámico con cuerpo duro*

Responsable de Materiales de Construcción
LGAI Technological Center S.A.

Técnico Responsable
LGAI Technological Center S.A.

Los resultados completos figuran en el informe de ensayo original a disposición del cliente con nº de expediente 18/16682-608

Los resultados que se indican se refieren, exclusivamente, a la muestra, producto o material recibido en el laboratorio y ensayados en las condiciones indicadas en las normas o procedimientos citados en este documento.

Applus+, garantiza que este trabajo se ha realizado dentro de lo exigido por nuestro Sistema de Calidad y Sostenibilidad, habiéndose cumplido las condiciones contractuales y la normativa legal.
En el marco de nuestro programa de mejora les agradecemos nos transmitan cualquier comentario que consideren oportuno, dirigiéndose al responsable que firma este escrito, o bien, al Director de Calidad de Applus+, en la dirección: satisfaccion.cliente@applus.com

DETALLES DE LA BARANDILLA (facilitados por el peticionario):

Qsystems aluminio — QZERO

montaje superior oculto - vidrio 8+8 mm

SECCIÓN A - A
Escala 1:1

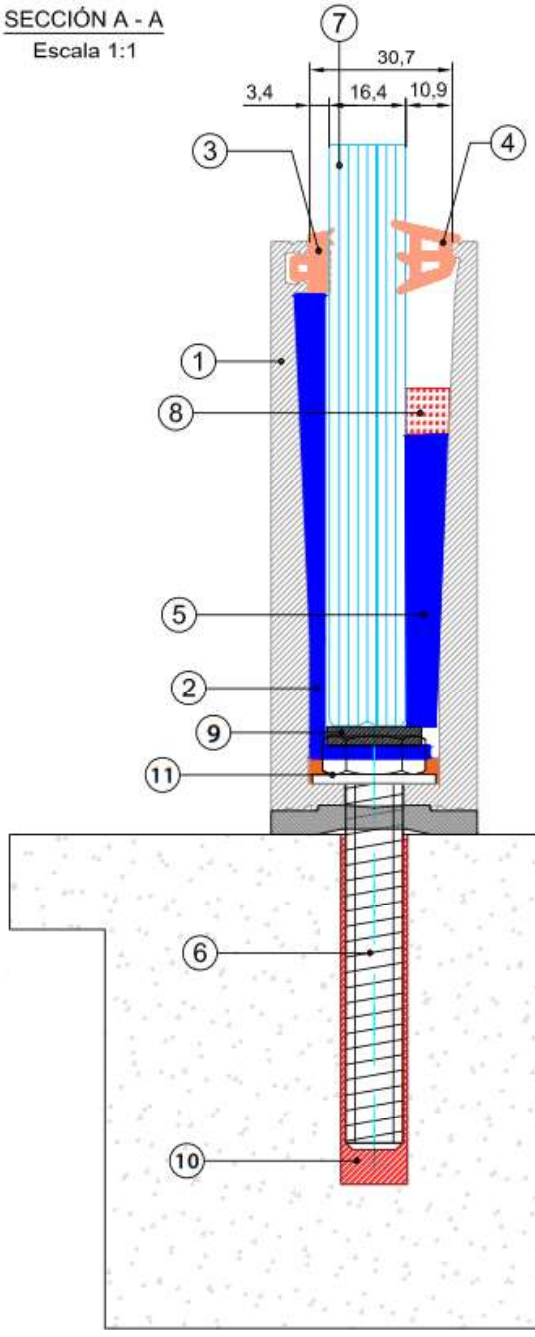

	COMPONENTES	REFERENCIA
1	perfil base U	10092
2	calzo vidrio exterior	1001.L
3	junta exterior	35.5526.00
4	junta interior	35.5552.02
5	cuña interior	1700010
6	varilla roscada M10 x 100	6 x 1 mts
7	vidrio laminar	8 + 8
8	adhesivo - sellante	DC776 o SG20
9	calzo vidrio inferior	100 x 20 mm
10	taco químico Pattex	TQ500
11	tuerca M10 x 8 + arandela	-

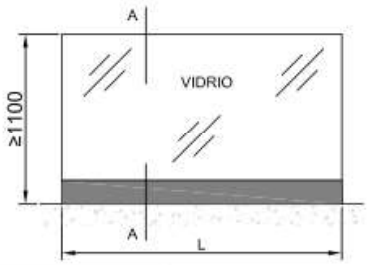

Los datos contenidos en este catálogo son meramente indicativos. Qsystems se reserva el derecho a realizar cambios sin previo aviso de carácter técnico o constructivo

LGAI Technological Center, S.A. (APPLUS)
Campus UAB - Ronda de la Font del Carme, s/n
E - 08193 Bellaterra (Barcelona)
T +34 93 567 20 00
F +34 93 567 20 01
www.applus.com

CERTIFICADO DE ENSAYOS SIMPLIFICADO

Nr. 18/16682-609 S

Bellaterra, a 12 de marzo de 2018

ALUEUROPA, S.A.
C.I.F.: A-80963093
Ctra. N-IV, km. 22
28350 – CIEMPOZUELOS (Madrid)

BARANDILLA DE VIDRIO LAMINADO 88.1
sobre forjado
" QZERO "

La barandilla ensayada CUMPLE CON LAS ESPECIFICACIONES del CTE (DB SUA-1 y DB SE-AE) para los siguientes usos
(según lo indicado en el apartado 3.2 y tabla 3.3 del DB-SE-AE DEL CTE, para las categorías/subcategorías de uso donde se exige una resistencia de hasta 1,6 kN/m):

- *A: Zonas residenciales*
- *B: Zonas administrativas,*
- *C1: Zonas con mesas y sillas, de acceso al público*
- *C2: Zonas con asientos fijos, de acceso al público*
- *C3: Zonas sin obstáculos que impidan el libre movimiento de las personas como vestíbulos de edificios públicos, administrativos, hoteles, salas de exposición en museos, etc.*
- *C4: Zonas destinadas a gimnasio u actividades físicas*
- *D: Zonas comerciales*
- *E: Zonas de tráfico y de aparcamiento para vehículos ligeros (<30kN)*
- *F: Cubiertas transitables accesibles sólo privadamente*
  G: cubiertas accesibles únicamente para conservación

La barandilla ensayada CUMPLE CON LAS ESPECIFICACIONES de la norma UNE* 85238-91, *para los siguientes ensayos :

- *Ensayo dinámico con cuerpo blando*
- *Ensayo dinámico con cuerpo duro*

Responsable de Materiales de Construcción
LGAI Technological Center S.A.

Técnico Responsable
LGAI Technological Center S.A.

Los resultados completos figuran en el informe de ensayo original a disposición del cliente con nº de expediente 18/16682-609

Los resultados que se indican se refieren, exclusivamente, a la muestra, producto o material recibido en el laboratorio y ensayados en las condiciones indicadas en las normas o procedimientos citados en este documento.

Applus+, garantiza que este trabajo se ha realizado dentro de lo exigido por nuestro Sistema de Calidad y Sostenibilidad, habiéndose cumplido las condiciones contractuales y la normativa legal.
En el marco de nuestro programa de mejora les agradecemos nos transmitan cualquier comentario que consideren oportuno, dirigiéndose al responsable que firma este escrito, o bien, al Director de Calidad de Applus+, en la dirección: satisfaccion.cliente@applus.com

DETALLES DE LA BARANDILLA (facilitados por el peticionario):

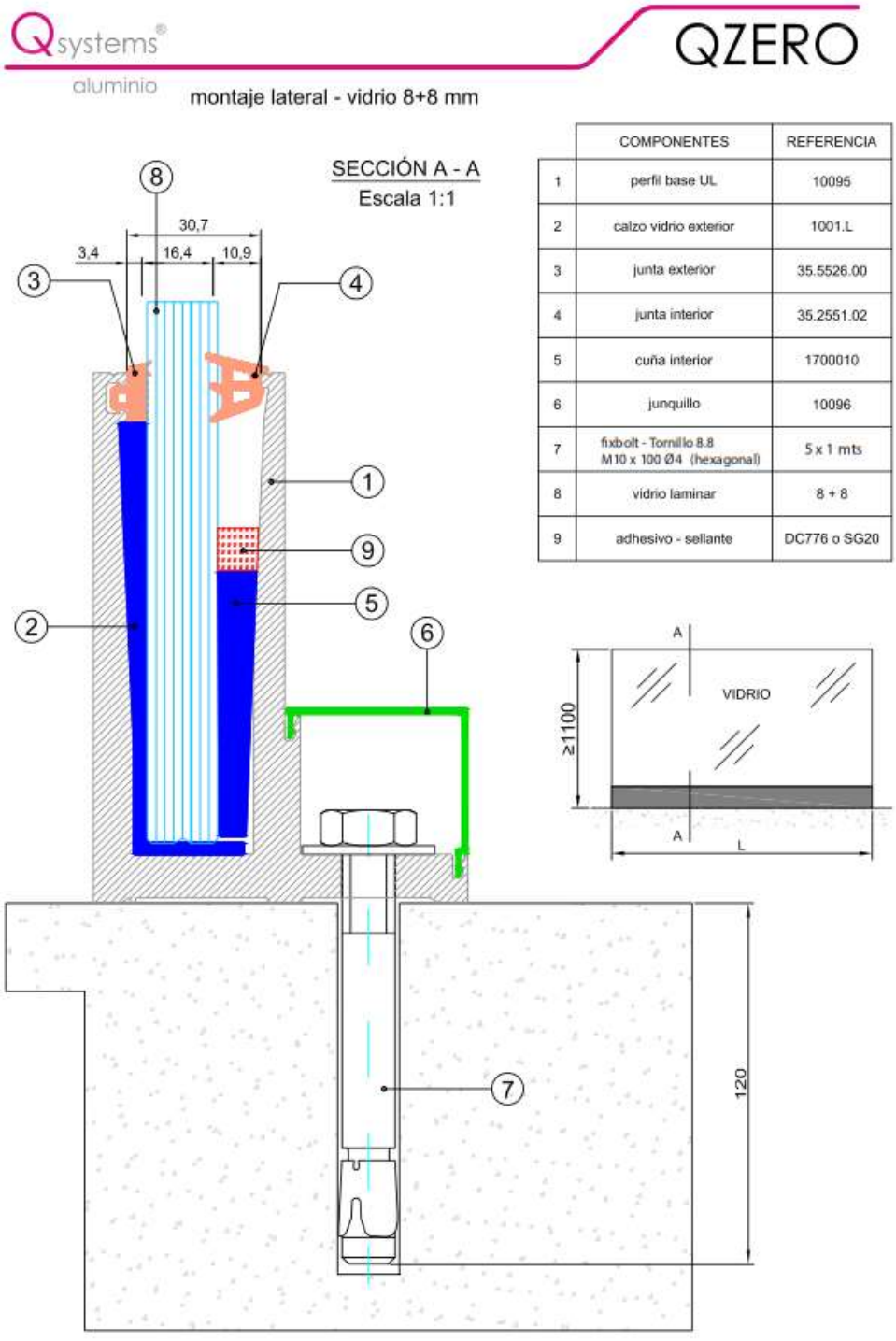

	COMPONENTES	REFERENCIA
1	perfil base UL	10095
2	calzo vidrio exterior	1001.L
3	junta exterior	35.5526.00
4	junta interior	35.2551.02
5	cuña interior	1700010
6	junquillo	10096
7	fixbolt - Tornillo 8.8 M10 x 100 Ø4 (hexagonal)	5 x 1 mts
8	vidrio laminar	8 + 8
9	adhesivo - sellante	DC776 o SG20

Los datos contenidos en este catálogo son meramente indicativos. Qsystems se reserva el derecho a realizar cambios sin previo aviso de carácter técnico o constructivo

LGAI Technological Center, S.A. (APPLUS)
Campus UAB - Ronda de la Font del Carme, s/n
E - 08193 Bellaterra (Barcelona)
T +34 93 567 20 00
F +34 93 567 20 01
www.applus.com

CERTIFICADO DE ENSAYOS SIMPLIFICADO

Nr. 18/17187-1366 S

Bellaterra, a 11 de mayo de 2018

ALUEUROPA, S.A.
C.I.F.: A-80963093
Ctra. N-IV, km. 22
28350 – CIEMPOZUELOS (Madrid)

BARANDILLA DE VIDRIO LAMINADO 1010.1
Para anclaje lateral a canto de forjado
" QZERO "

La barandilla ensayada CUMPLE CON LAS ESPECIFICACIONES del CTE (DB SUA-1 y DB SE-AE) para los siguientes usos
(según lo indicado en el apartado 3.2 y tabla 3.3 del DB-SE-AE DEL CTE, para las categorías/subcategorías de uso donde se exige una resistencia de hasta 0,8 kN/m):

- *A: Zonas residenciales*
- *B: Zonas administrativas,*
- *C1: Zonas con mesas y sillas, de acceso al público*
- *C2: Zonas con asientos fijos, de acceso al público*
- *D: Zonas comerciales*
  G: cubiertas accesibles únicamente para conservación

La barandilla ensayada CUMPLE CON LAS ESPECIFICACIONES de la norma UNE* 85238-91, *para los siguientes ensayos :

- *Ensayo dinámico con cuerpo blando*
- *Ensayo dinámico con cuerpo duro*



Firmado digitalmente por
MANUEL LUQUE GAMA

Responsable de Materiales de Construcción
LGAI Technological Center S.A.

Técnico Responsable
LGAI Technological Center S.A.

Los resultados completos figuran en el informe de ensayo original a disposición del cliente con nº de expediente 18/16682-608

Los resultados que se indican se refieren, exclusivamente, a la muestra, producto o material recibido en el laboratorio y ensayados en las condiciones indicadas en las normas o procedimientos citados en este documento.

Applus+, garantiza que este trabajo se ha realizado dentro de lo exigido por nuestro Sistema de Calidad y Sostenibilidad, habiéndose cumplido las condiciones contractuales y la normativa legal.
En el marco de nuestro programa de mejora les agradecemos nos transmitan cualquier comentario que consideren oportuno, dirigiéndose al responsable que firma este escrito, o bien, al Director de Calidad de Applus+, en la dirección: satisfaccion.cliente@applus.com

DETALLES DE LA BARANDILLA (facilitados por el peticionario):

Qsystems aluminio

QZERO

montaje lateral oculto - vidrio 10+10 mm

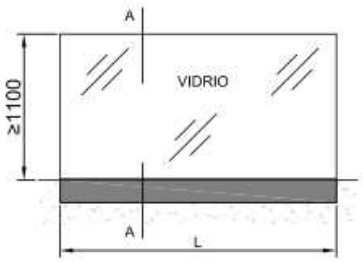

	COMPONENTES	REFERENCIA
1	perfil base U	10092
2	calzo vidrio exterior	1001.L
3	junta exterior	35.5526.00
4	junta interior	35.5551.01
5	cuña interior	1700006
6	tapeta exterior	10090
7	anclaje cónico	14 x 100
8	vidrio laminar	10 + 10
9	adhesivo - sellante	DC776 o SG20

SECCIÓN A - A
Escala 1:1

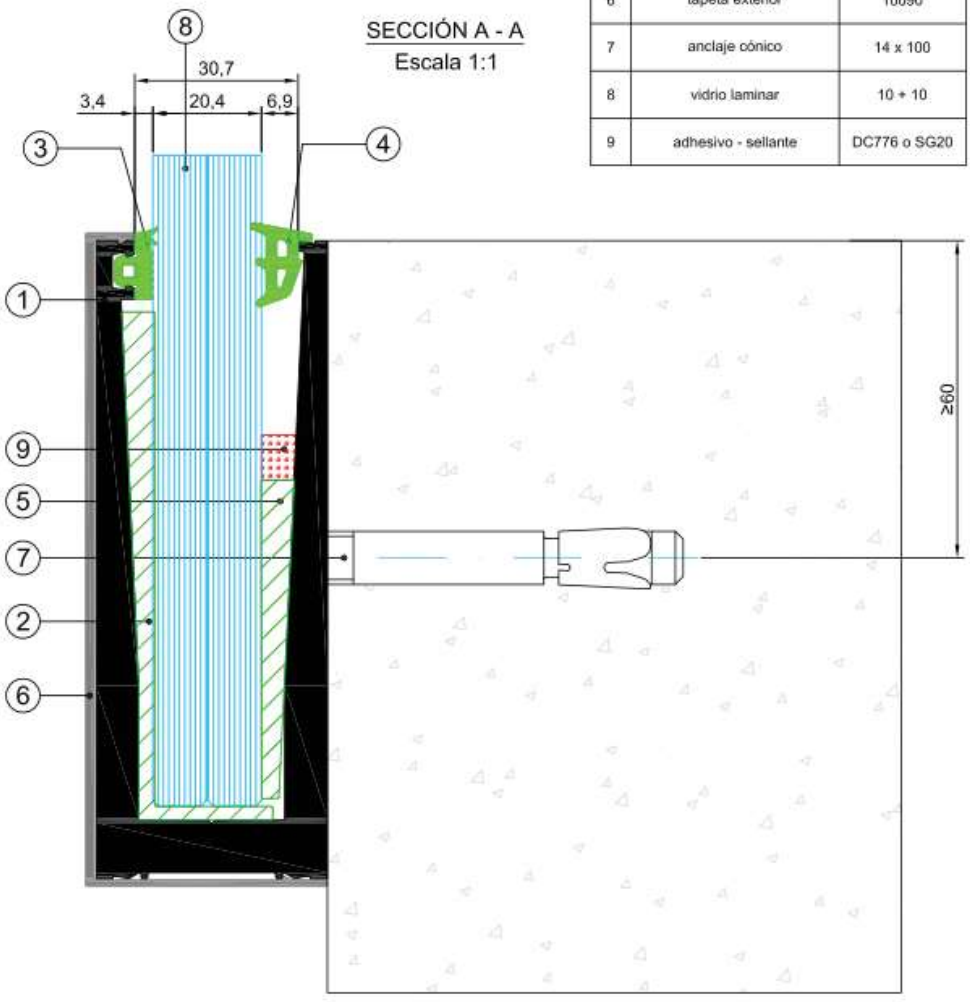

Los datos contenidos en este catálogo son meramente indicativos. Qsystems se reserva el derecho a realizar cambios sin previo aviso de carácter técnico o constructivo

LGAI Technological Center, S.A. (APPLUS)
Campus UAB - Ronda de la Font del Carme, s/n
E - 08193 Bellaterra (Barcelona)
T +34 93 567 20 00
F +34 93 567 20 01
www.applus.com

CERTIFICADO DE ENSAYOS SIMPLIFICADO

Nr. 18/17187-1364 S

Bellaterra, a 11 de mayo de 2018

ALUEUROPA, S.A.
C.I.F.: A-80963093
Ctra. N-IV, km. 22
28350 – CIEMPOZUELOS (Madrid)

BARANDILLA DE VIDRIO LAMINADO 88.1
Para anclaje lateral a canto de forjado
" QZERO "

La barandilla ensayada CUMPLE CON LAS ESPECIFICACIONES del CTE (DB SUA-1 y DB SE-AE) para los siguientes usos
(según lo indicado en el apartado 3.2 y tabla 3.3 del DB-SE-AE DEL CTE, para las categorías/subcategorías de uso donde se exige una resistencia de hasta 0,8 kN/m):

- *A: Zonas residenciales*
- *B: Zonas administrativas,*
- *C1: Zonas con mesas y sillas, de acceso al público*
- *C2: Zonas con asientos fijos, de acceso al público*
- *D: Zonas comerciales*
  G: cubiertas accesibles únicamente para conservación

La barandilla ensayada CUMPLE CON LAS ESPECIFICACIONES de la norma UNE* 85238-91, *para los siguientes ensayos :

- *Ensayo dinámico con cuerpo blando*
- *Ensayo dinámico con cuerpo duro*



Firmado digitalmente por
MANUEL LUQUE GAMA

Responsable de Materiales de Construcción
LGAI Technological Center S.A.

Técnico Responsable
LGAI Technological Center S.A.

Los resultados completos figuran en el informe de ensayo original a disposición del cliente con nº de expediente 18/16682-608

Los resultados que se indican se refieren, exclusivamente, a la muestra, producto o material recibido en el laboratorio y ensayados en las condiciones indicadas en las normas o procedimientos citados en este documento.

Applus+, garantiza que este trabajo se ha realizado dentro de lo exigido por nuestro Sistema de Calidad y Sostenibilidad, habiéndose cumplido las condiciones contractuales y la normativa legal.
En el marco de nuestro programa de mejora les agradecemos nos transmitan cualquier comentario que consideren oportuno, dirigiéndose al responsable que firma este escrito, o bien, al Director de Calidad de Applus+, en la dirección: satisfaccion.cliente@applus.com

DETALLES DE LA BARANDILLA (facilitados por el peticionario):

Qsystems aluminio — QZERO

montaje lateral oculto - vidrio 8+8 mm

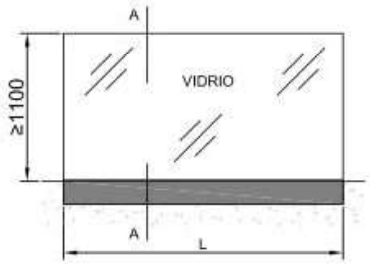

	COMPONENTES	REFERENCIA
1	perfil base U	10092
2	calzo vidrio exterior	1001.L
3	junta exterior	35.5526.00
4	junta interior	35.5552.02
5	cuña interior	1700010
6	tapeta exterior	10090
7	anclaje cónico	14 x 100
8	vidrio laminar	8 + 8
9	adhesivo - sellante	DC776 o SG20

SECCIÓN A - A
Escala 1:1

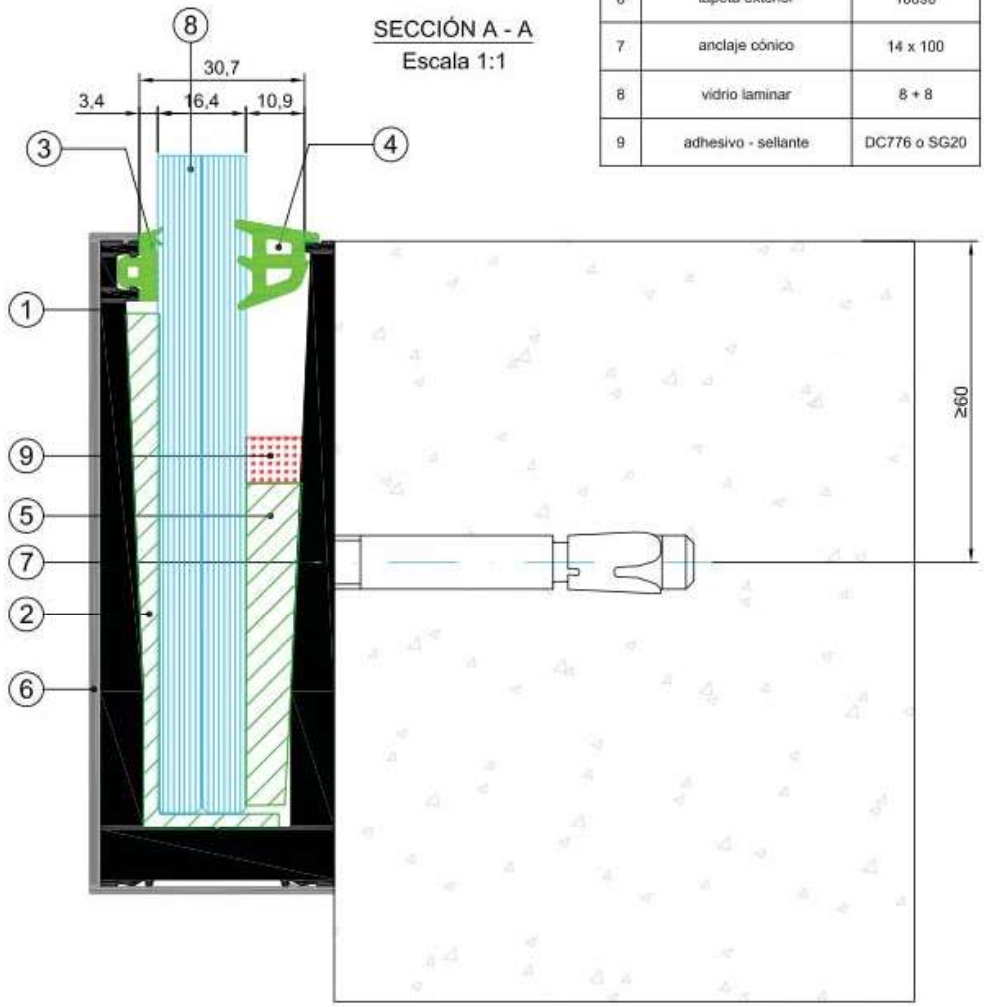

Los datos contenidos en este catálogo son meramente indicativos. Qsystems se reserva el derecho a realizar cambios sin previo aviso de carácter técnico o constructivo

LGAI Technological Center, S.A. (APPLUS)
Campus UAB - Ronda de la Font del Carme, s/n
E - 08193 Bellaterra (Barcelona)
T +34 93 567 20 00
F +34 93 567 20 01
www.applus.com

CERTIFICADO DE ENSAYOS SIMPLIFICADO

Nr. 19/20370-2247 S

Bellaterra, a 31 de julio de 2019

ALUEUROPA, S.A.
C.I.F.: A-80963093
Ctra. N-IV, km. 22
28350 – CIEMPOZUELOS (Madrid)

BARANDILLA DE VIDRIO LAMINADO RECOCIDO 1010.1
Para anclaje lateral a canto de forjado
" QZERO "

La barandilla ensayada CUMPLE CON LAS ESPECIFICACIONES del CTE (DB SUA-1 y DB SE-AE) para los siguientes usos
(según lo indicado en el apartado 3.2 y tabla 3.3 del DB-SE-AE DEL CTE, para las categorías/subcategorías de uso donde se exige una resistencia de hasta 0,8 kN/m):

- *A: Zonas residenciales*
- *B: Zonas administrativas,*
- *C1: Zonas con mesas y sillas, de acceso al público*
- *C2: Zonas con asientos fijos, de acceso al público*
- *D: Zonas comerciales*
  G: cubiertas accesibles únicamente para conservación

La barandilla ensayada CUMPLE CON LAS ESPECIFICACIONES de la norma UNE* 85238-91, *para los siguientes ensayos :

- *Ensayo dinámico con cuerpo blando*
- *Ensayo dinámico con cuerpo duro*

Responsable de Materiales de Construcción
LGAI Technological Center S.A.

Técnico Responsable
LGAI Technological Center S.A.

Los resultados completos figuran en el informe de ensayo original a disposición del cliente con nº de expediente 19/20370-2247.

Los resultados que se indican se refieren, exclusivamente, a la muestra, producto o material recibido en el laboratorio y ensayados en las condiciones indicadas en las normas o procedimientos citados en este documento.

Applus+, garantiza que este trabajo se ha realizado dentro de lo exigido por nuestro Sistema de Calidad y Sostenibilidad, habiéndose cumplido las condiciones contractuales y la normativa legal.
En el marco de nuestro programa de mejora les agradecemos nos transmitan cualquier comentario que consideren oportuno, dirigiéndose al responsable que firma este escrito, o bien, al Director de Calidad de Applus+, en la dirección: satisfaccion.cliente@applus.com

DETALLES DE LA BARANDILLA (facilitados por el peticionario):

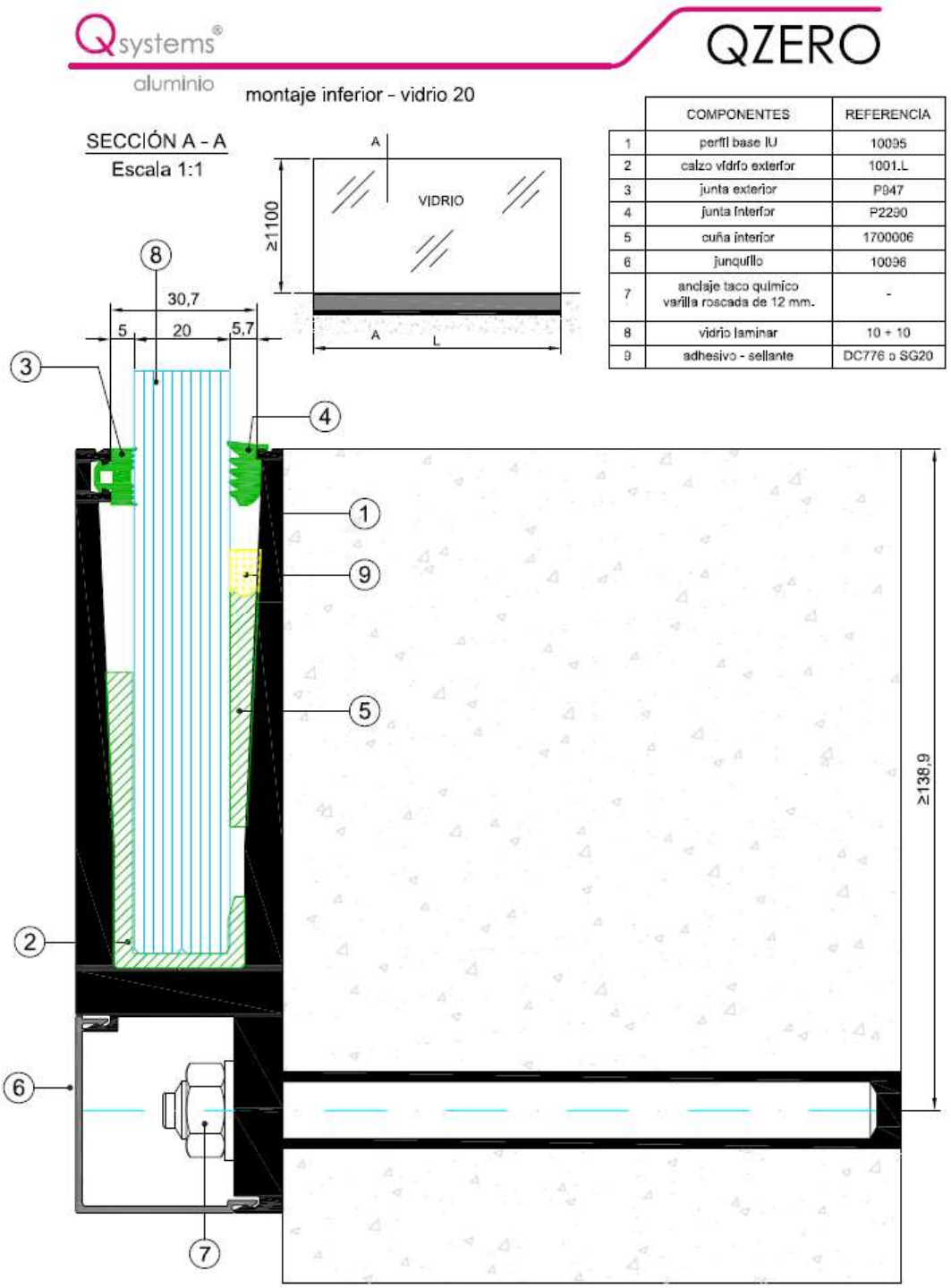

	COMPONENTES	REFERENCIA
1	perfil base IU	10095
2	calzo vidrio exterior	1001.L
3	junta exterior	P947
4	junta interior	P2290
5	cuña interior	1700006
6	junquillo	10096
7	anclaje taco químico varilla roscada de 12 mm.	-
8	vidrio laminar	10 + 10
9	adhesivo - sellante	DC776 o SG20

Los datos contenidos en este catálogo son meramente indicativos. Qsystems se reserva el derecho a realizar cambios sin previo aviso de carácter técnico o constructivo

LGAI Technological Center, S.A. (APPLUS)
Campus UAB - Ronda de la Font del Carme, s/n
E - 08193 Bellaterra (Barcelona)
T +34 93 567 20 00
F +34 93 567 20 01
www.applus.com

CERTIFICADO DE ENSAYOS SIMPLIFICADO

Nr. 19/20645-2563 S

Bellaterra, a 13 de septiembre de 2019

ALUEUROPA, S.A.
C.I.F.: A-80963093
Ctra. N-IV, km. 22
28350 – CIEMPOZUELOS (Madrid)

BARANDILLA DE VIDRIO LAMINADO TEMPLADO 88.1
Para anclaje lateral a canto de forjado
" Q ZERO "

La barandilla ensayada CUMPLE CON LAS ESPECIFICACIONES del CTE (DB SUA-1 y DB SE-AE) para los siguientes usos
(según lo indicado en el apartado 3.2 y tabla 3.3 del DB-SE-AE DEL CTE, para las categorías/subcategorías de uso donde se exige una resistencia de hasta 0,8 kN/m):

- *A: Zonas residenciales*
- *B: Zonas administrativas,*
- *C1: Zonas con mesas y sillas, de acceso al público*
- *C2: Zonas con asientos fijos, de acceso al público*
- *D: Zonas comerciales*
  G: cubiertas accesibles únicamente para conservación

La barandilla ensayada CUMPLE CON LAS ESPECIFICACIONES de la norma UNE* 85238-91, *para los siguientes ensayos :

- *Ensayo dinámico con cuerpo blando*
- *Ensayo dinámico con cuerpo duro*

Firmado por:
JUAN MARTINEZ EGEA
LGAI TECHNOLOGICAL CENTER, S.A.

Responsable de Materiales de Construcción
LGAI Technological Center S.A.

Firmado digitalmente por
MANUEL LUQUE GAMA

Técnico Responsable
LGAI Technological Center S.A.

Los resultados completos figuran en el informe de ensayo original a disposición del cliente con nº de expediente 19/20645-2563.

Los resultados que se indican se refieren, exclusivamente, a la muestra, producto o material recibido en el laboratorio y ensayados en las condiciones indicadas en las normas o procedimientos citados en este documento.

Applus+, garantiza que este trabajo se ha realizado dentro de lo exigido por nuestro Sistema de Calidad y Sostenibilidad, habiéndose cumplido las condiciones contractuales y la normativa legal.
En el marco de nuestro programa de mejora les agradecemos nos transmitan cualquier comentario que consideren oportuno, dirigiéndose al responsable que firma este escrito, o bien, al Director de Calidad de Applus+, en la dirección: satisfaccion.cliente@applus.com

DETALLES DE LA BARANDILLA (facilitados por el peticionario):

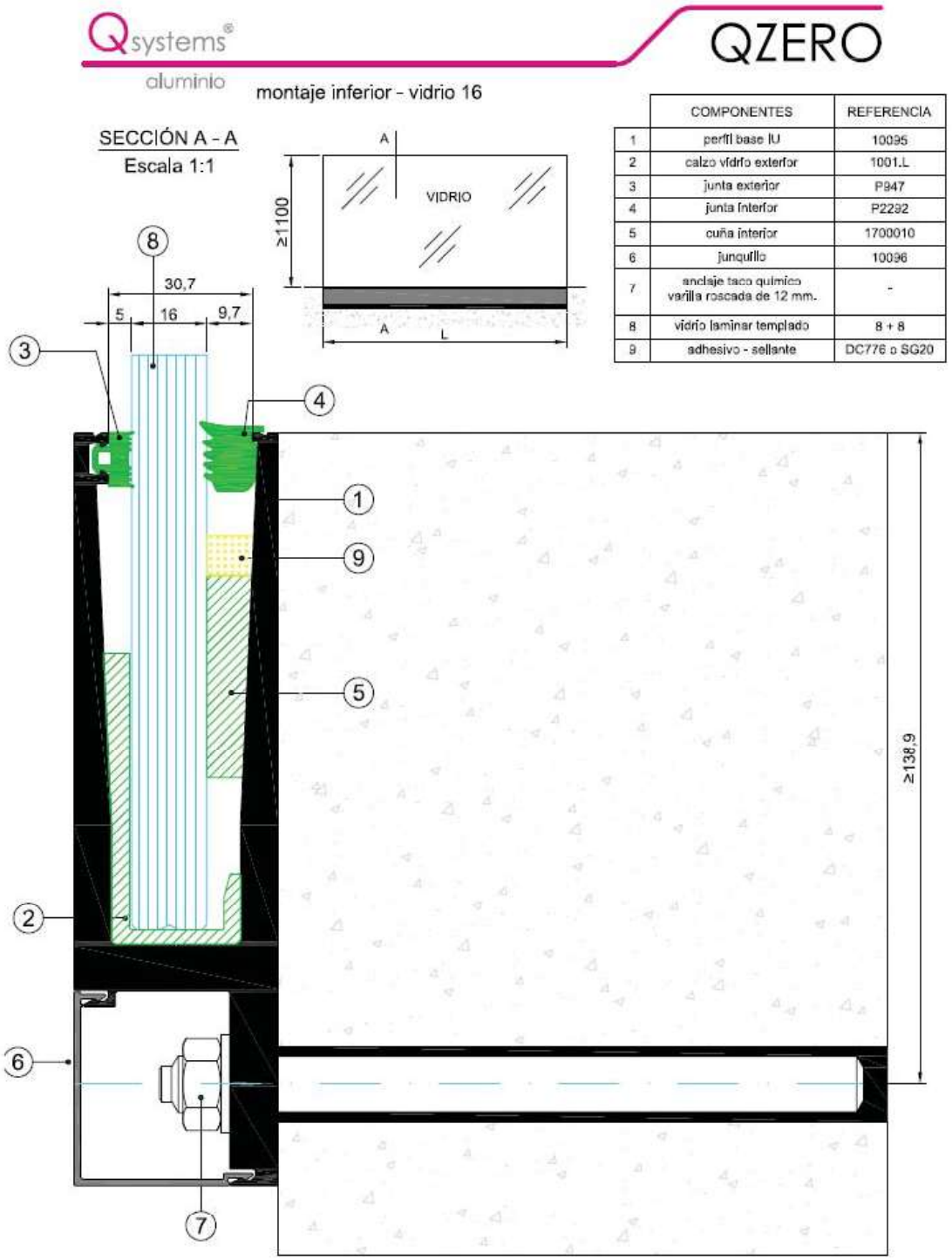

	COMPONENTES	REFERENCIA
1	perfil base IU	10095
2	calzo vidrio exterior	1001.L
3	junta exterior	P947
4	junta interior	P2232
5	cuña interior	1700010
6	junquillo	10096
7	anclaje taco químico varilla roscada de 12 mm.	-
8	vidrio laminar templado	8 + 8
9	adhesivo - sellante	DC776 o SG20

Los datos contenidos en este catálogo son meramente indicativos, Qsystems se reserva el derecho a realizar cambios sin previo aviso de carácter técnico o constructivo

Referencia	Diseño	Descripción	Momentos de Inercia	
			Ix (cm⁴)	Iy (cm⁴)
10090		tapeta lateral	3,23	45,33
10091		perfil base U	75,53	355,88
10092	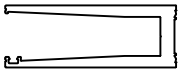	perfil base U	55,94	233,94
10093	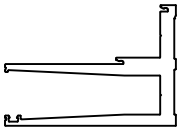	perfil base UL	123,68	293,32
10094	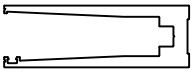	perfil base U	62,66	313,37
10095	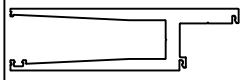	perfil base UI	65,61	387,87
10096		junquillo	-	-
10097	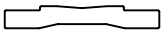	drenaje inferior	-	-
10098	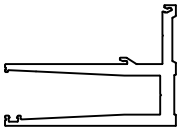	perfil base UL	106,65	278,20
10099	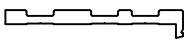	drenaje canto forjado	153,18	1,08

Los datos contenidos en este catálogo son meramente indicativos, Qsystems se reserva el derecho a realizar cambios sin previo aviso de carácter técnico o constructivo

Referencia	Diseño	Descripción	Momentos de Inercia	
			Ix (cm⁴)	Iy (cm⁴)
10100		tapeta lateral frente forjado	-	-
10801		remate vidrio 8+8	-	-
10802		remate vidrio 6.6	-	-
100281	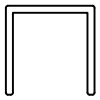	remate vidrio 10.10	-	-
008147		remate sobre forjado	-	-

Los datos contenidos en este catálogo son meramente indicativos, Qsystems se reserva el derecho a realizar cambios sin previo aviso de carácter técnico o constructivo

10091

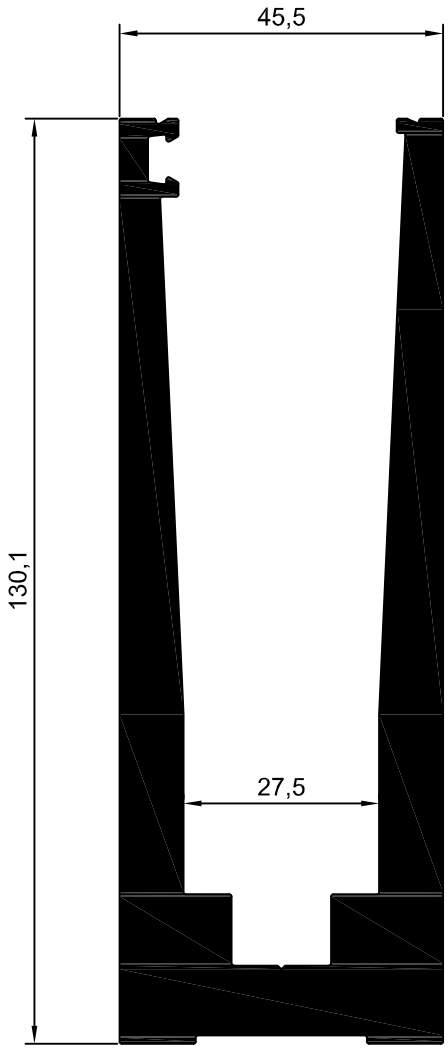

10091
MEC1

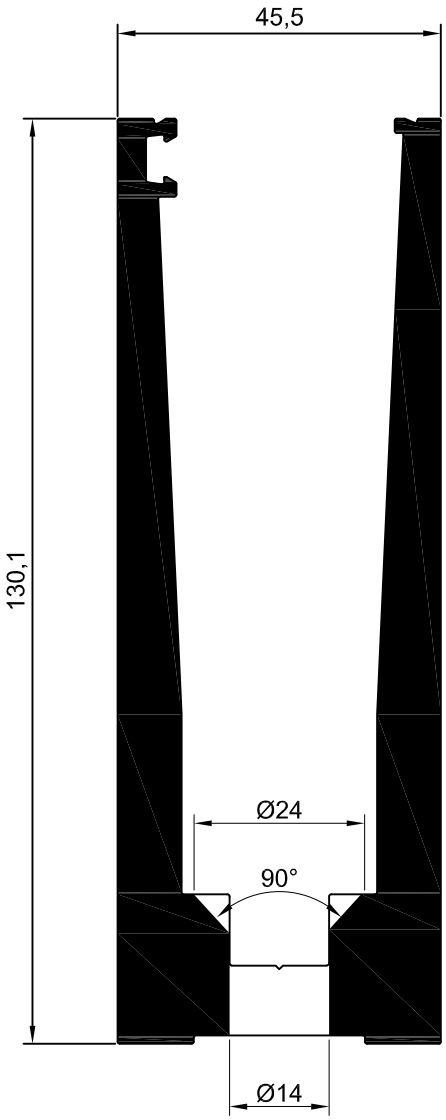

SE PUEDE SUMINISTRAR EL PERFIL CON LAS MECANIZACIONES
DE ANCLAJE O DRENAJE YA REALIZADAS

Los datos contenidos en este catálogo son meramente indicativos, Qsystems se reserva el derecho a realizar cambios sin previo aviso de carácter técnico o constructivo

10092

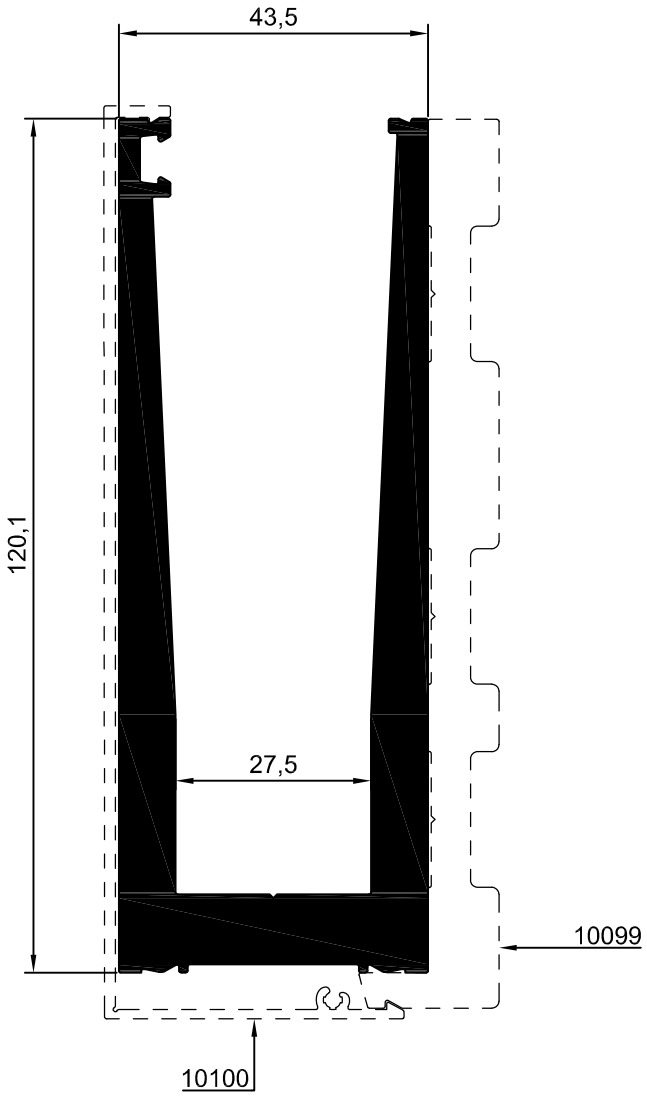

10092
MEC1

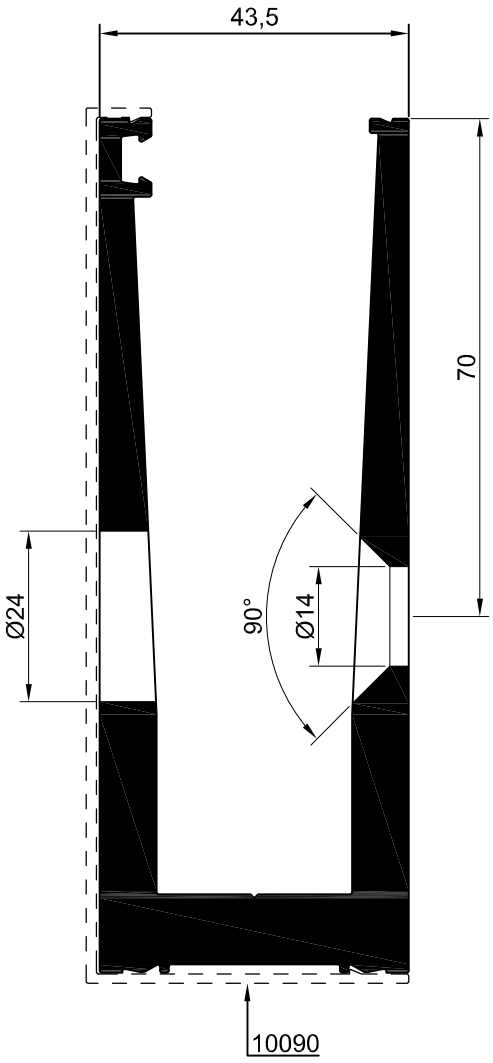

SE PUEDE SUMINISTRAR EL PERFIL CON LAS MECANIZACIONES
DE ANCLAJE O DRENAJE YA REALIZADAS

Los datos contenidos en este catálogo son meramente indicativos, Qsystems se reserva el derecho a realizar cambios sin previo aviso de carácter técnico o constructivo

10093

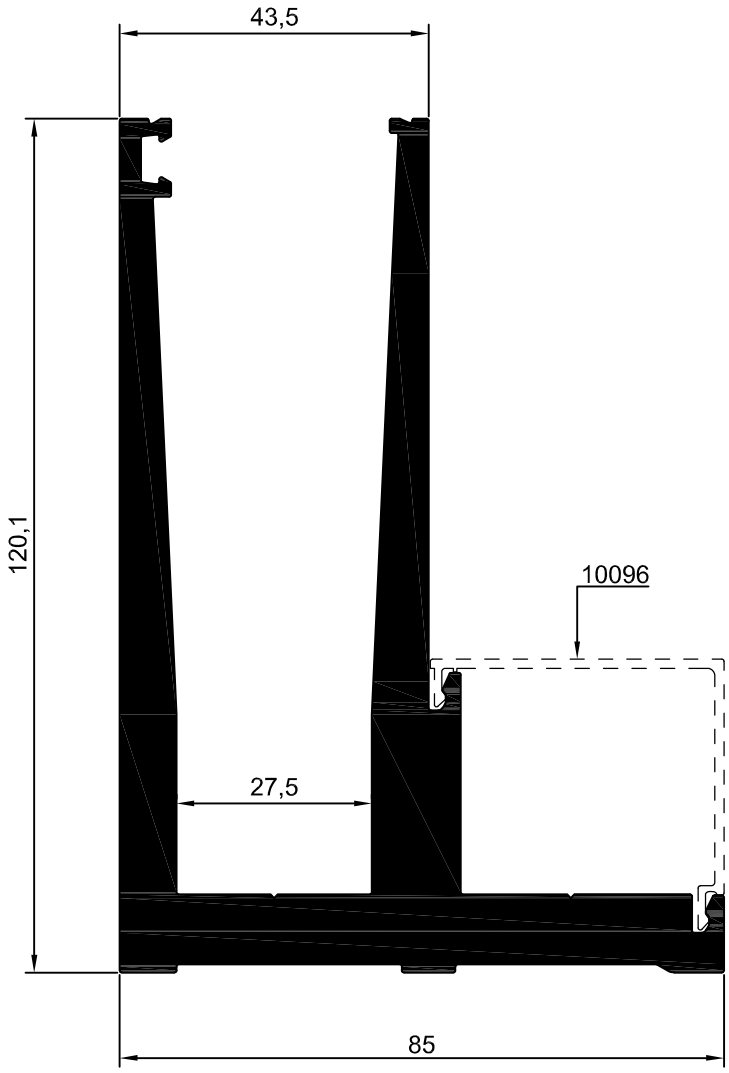

SE PUEDE SUMINISTRAR EL PERFIL CON LAS MECANIZACIONES
DE ANCLAJE O DRENAJE YA REALIZADAS

Los datos contenidos en este catálogo son meramente indicativos, Qsystems se reserva el derecho a realizar cambios sin previo aviso de carácter técnico o constructivo

10093
MEC1

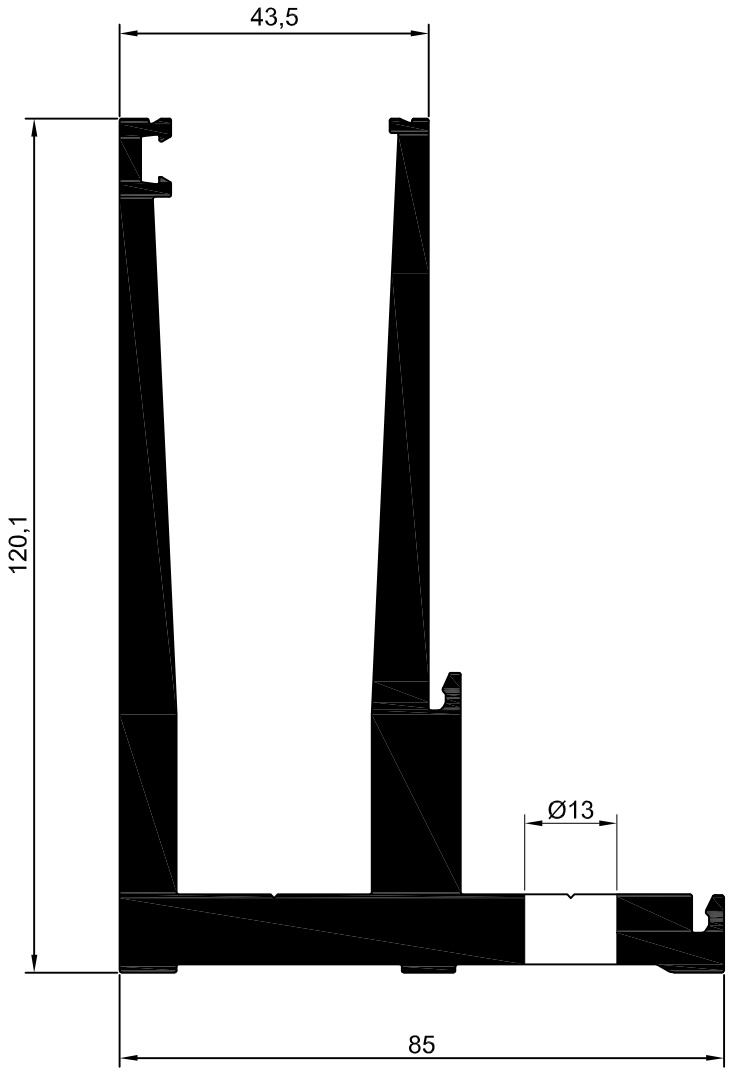

SE PUEDE SUMINISTRAR EL PERFIL CON LAS MECANIZACIONES
DE ANCLAJE O DRENAJE YA REALIZADAS

Los datos contenidos en este catálogo son meramente indicativos, Qsystems se reserva el derecho a realizar cambios sin previo aviso de carácter técnico o constructivo

10094

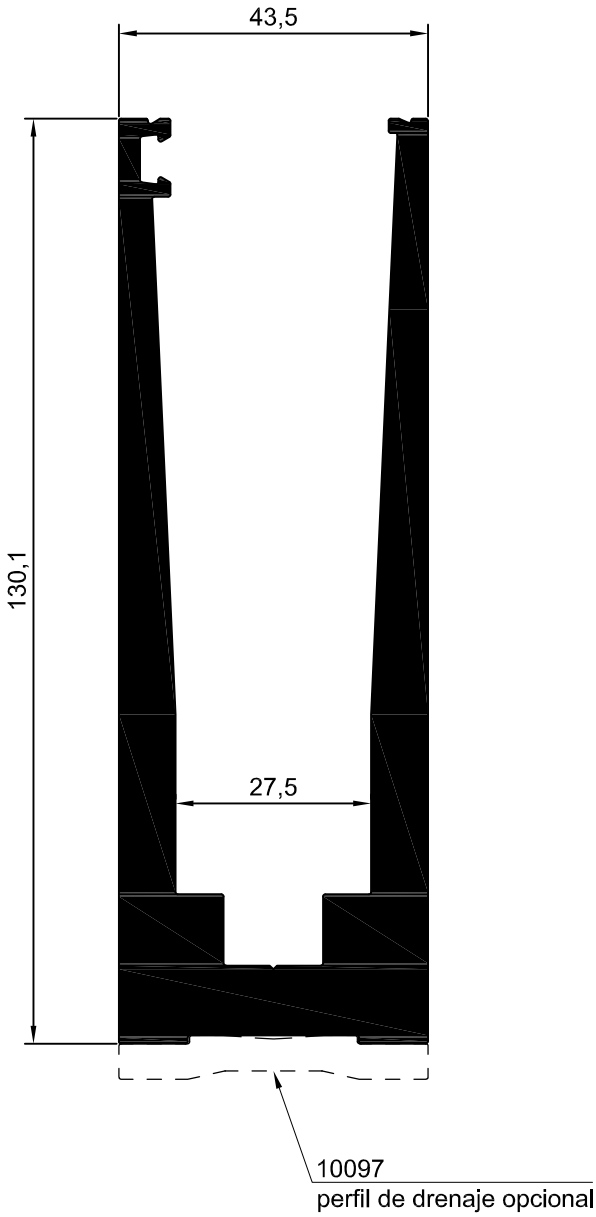

10094
MEC1

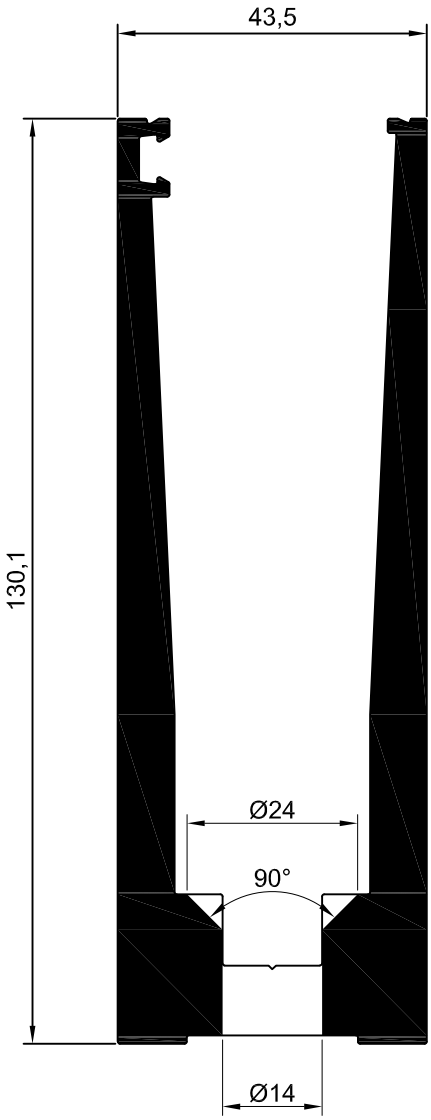

SE PUEDE SUMINISTRAR EL PERFIL CON LAS MECANIZACIONES
DE ANCLAJE O DRENAJE YA REALIZADAS

Los datos contenidos en este catálogo son meramente indicativos, Qsystems se reserva el derecho a realizar cambios sin previo aviso de carácter técnico o constructivo

10095

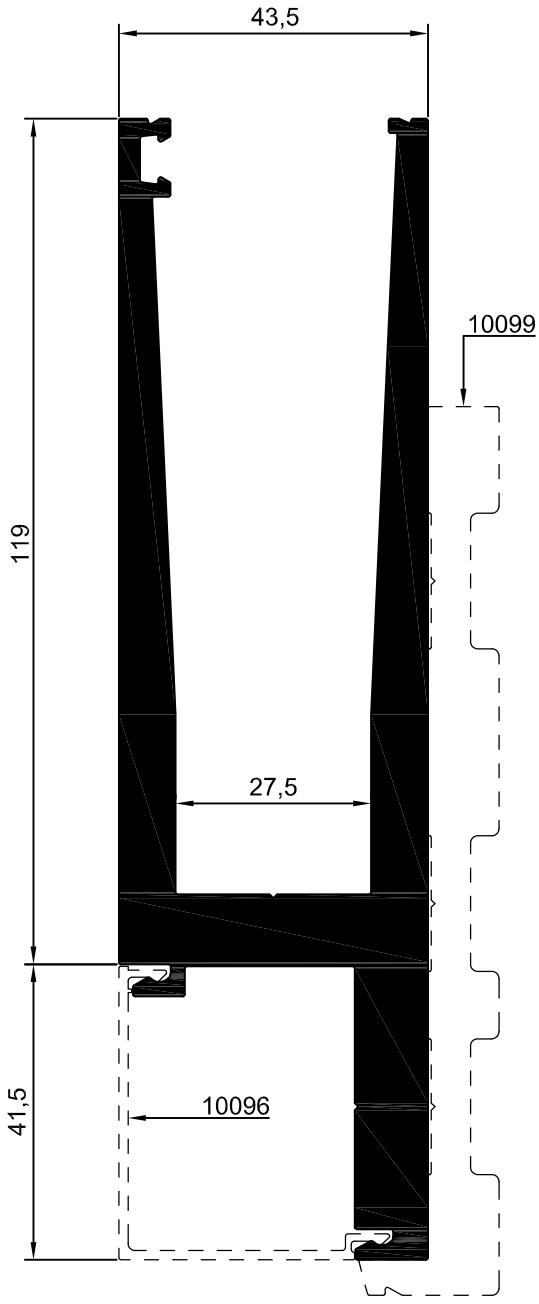

10095
MEC1

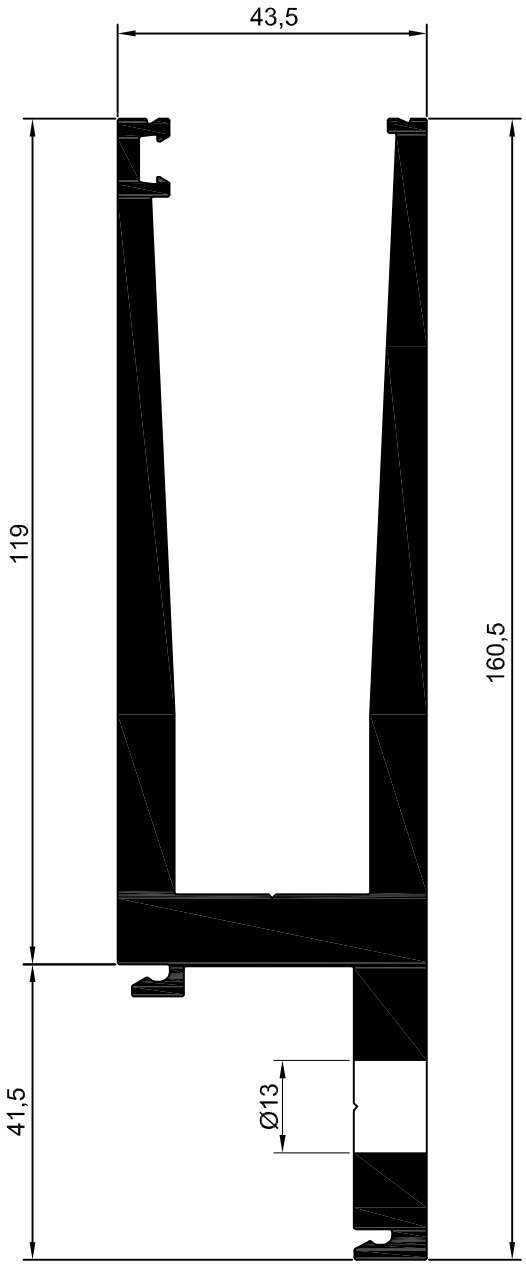

SE PUEDE SUMINISTRAR EL PERFIL CON LAS MECANIZACIONES
DE ANCLAJE O DRENAJE YA REALIZADAS

Los datos contenidos en este catálogo son meramente indicativos, Qsystems se reserva el derecho a realizar cambios sin previo aviso de carácter técnico o constructivo

10098

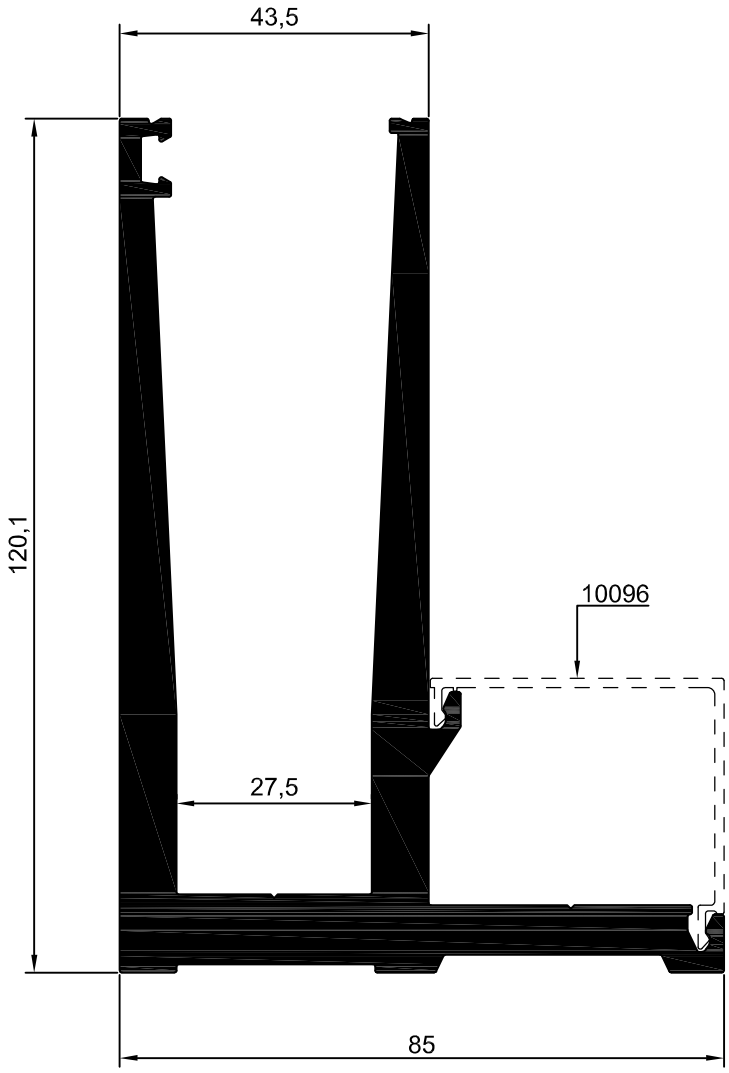

SE PUEDE SUMINISTRAR EL PERFIL CON LAS MECANIZACIONES
DE ANCLAJE O DRENAJE YA REALIZADAS

Los datos contenidos en este catálogo son meramente indicativos, Qsystems se reserva el derecho a realizar cambios sin previo aviso de carácter técnico o constructivo

10098
MEC1

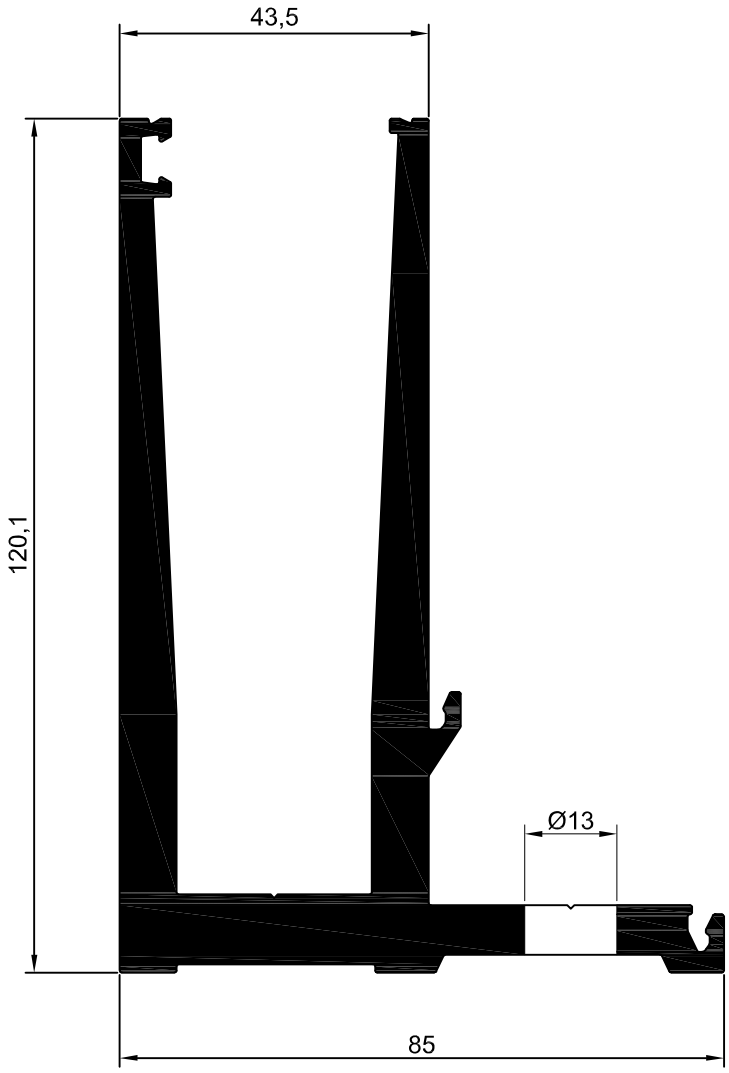

SE PUEDE SUMINISTRAR EL PERFIL CON LAS MECANIZACIONES
DE ANCLAJE O DRENAJE YA REALIZADAS

Los datos contenidos en este catálogo son meramente indicativos, Qsystems se reserva el derecho a realizar cambios sin previo aviso de carácter técnico o constructivo

10099

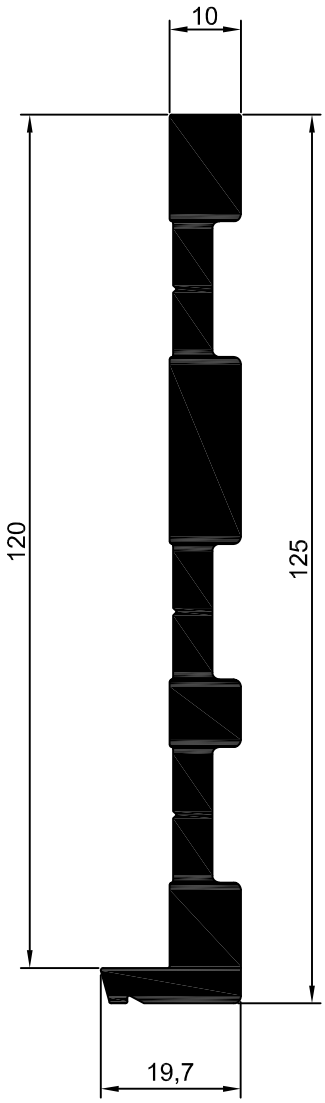

10099
MEC1

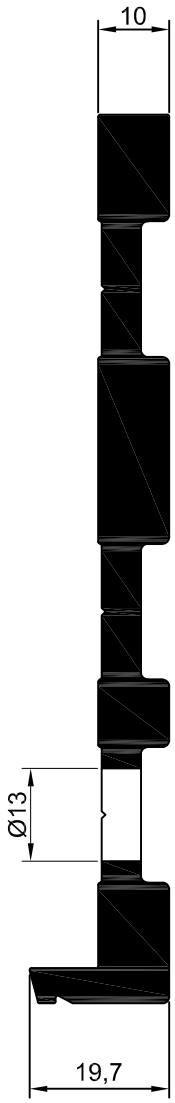

10099
MEC2

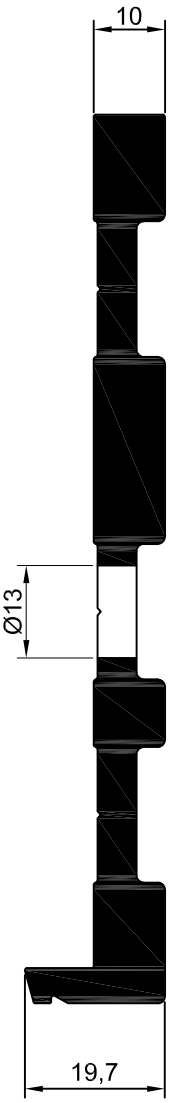

SE PUEDE SUMINISTRAR EL PERFIL CON LAS MECANIZACIONES
DE ANCLAJE O DRENAJE YA REALIZADAS

Los datos contenidos en este catálogo son meramente indicativos, Qsystems se reserva el derecho a realizar cambios sin previo aviso de carácter técnico o constructivo

10090

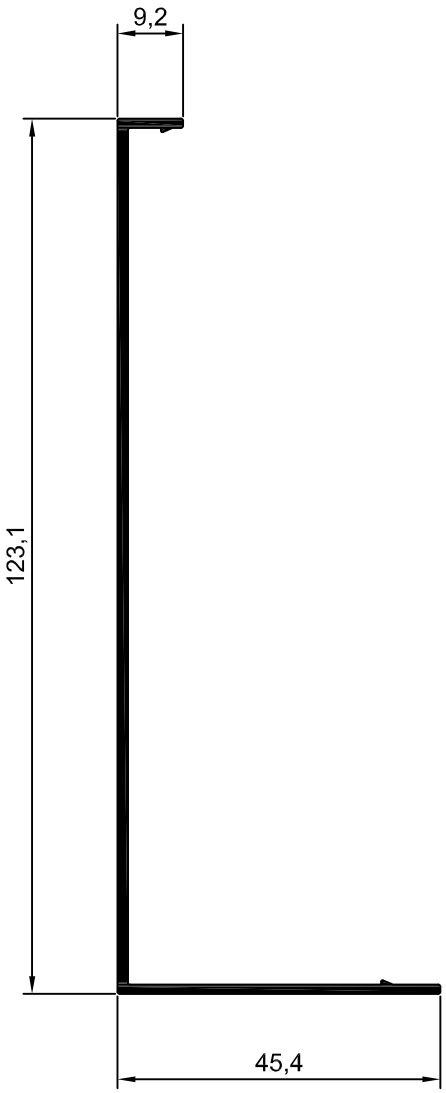

10100



Los datos contenidos en este catálogo son meramente indicativos, Qsystems se reserva el derecho a realizar cambios sin previo aviso de carácter técnico o constructivo

10096

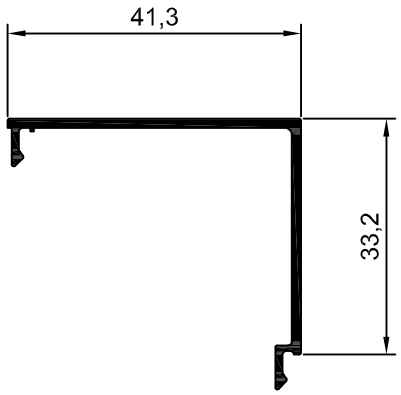

10097

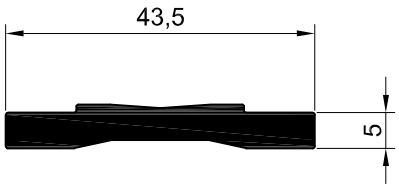

100281

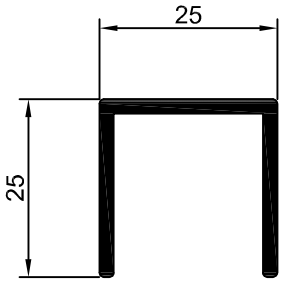

10801

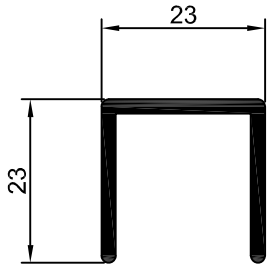

10802

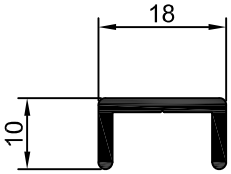

008147

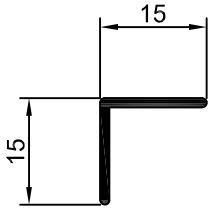

Los datos contenidos en este catálogo son meramente indicativos, Qsystems se reserva el derecho a realizar cambios sin previo aviso de carácter técnico o constructivo

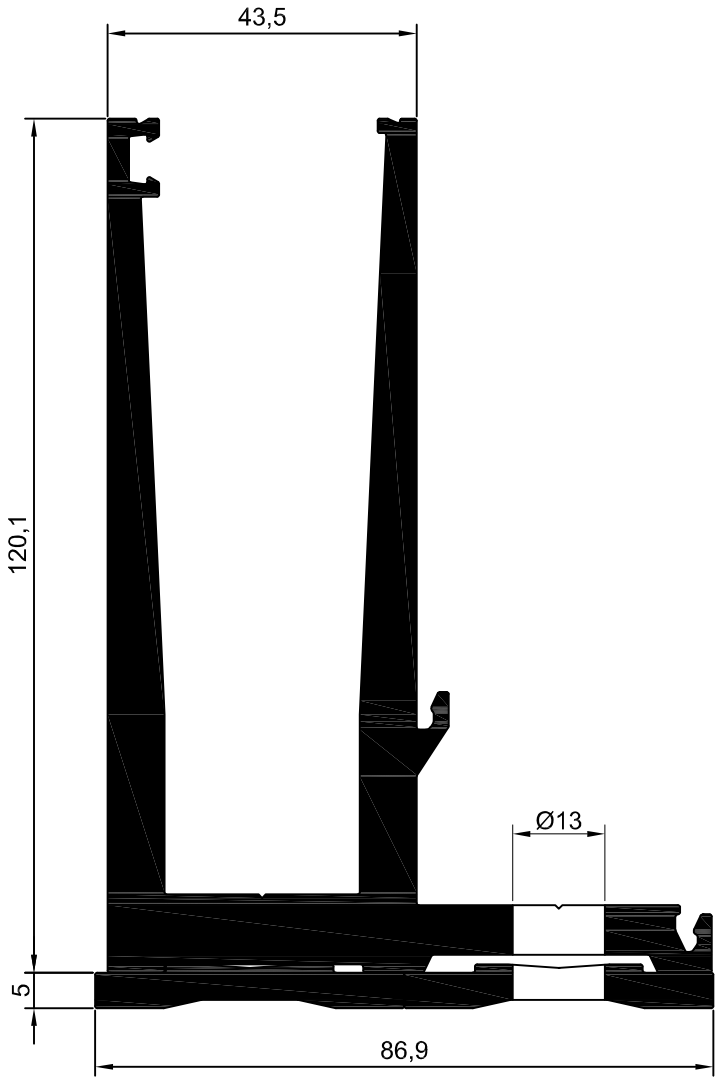

Los datos contenidos en este catálogo son meramente indicativos, Qsystems se reserva el derecho a realizar cambios sin previo aviso de carácter técnico o constructivo

DISEÑO	REFERENCIA	DESCRIPCIÓN
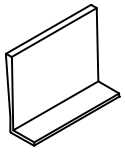	1001.L	soporte vidrio PA 6
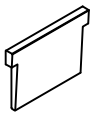	1700006	calzo vidrio 10+10 mm PA 6
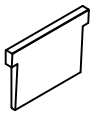	1700010	calzo vidrio 8+8 mm PA 6
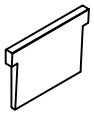	1700014	calzo vidrio 6+6 mm PA 6
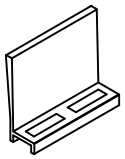	0001LED	soporte vidrio LED PA 6
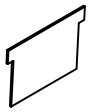	170000S	suplemento calzo vidrio 1 mm

Los datos contenidos en este catálogo son meramente indicativos, Qsystems se reserva el derecho a realizar cambios sin previo aviso de carácter técnico o constructivo

DISEÑO	REFERENCIA	DESCRIPCIÓN
	35.5526.00	junta exterior EPDM
	35.5551.01	junta interior vidrio 10+10 mm EPDM
	35.5552.02	junta interior vidrio 8+8 mm EPDM
	35.5553.03	junta interior vidrio 6+6 mm EPDM

Los datos contenidos en este catálogo son meramente indicativos, Qsystems se reserva el derecho a realizar cambios sin previo aviso de carácter técnico o constructivo

TABLA DE ACRISTALAMIENTO				
VIDRIO	JUNTA EXT.	CALZO EXT.	JUNTA INT.	CALZO INT.
COMPOSICIÓN	REFERENCIA	CANTIDAD	REFERENCIA	CANTIDAD
10 - 1,52 - 10	5526	1001.L 1 cada 250 mm	5551	1700006 1 cada 250 mm
10 - 1,14 - 10				
10 - 0,76 - 10				
10 - 0,38 - 10				
8 - 1,52 - 8	5526	1001.L 1 cada 250 mm	5552	1700010 1 cada 250 mm
8 - 1,14 - 8				
8 - 0,76 - 8				
8 - 0,38 - 8				
6 - 1,52 - 6	5526	1001.L 1 cada 250 mm	5553	1700014 1 cada 250 mm
6 - 1,14 - 6				
6 - 0,76 - 6				
6 - 0,38 - 6				

VIDRIO LAMINAR 10+10

10 - 1,52 - 10

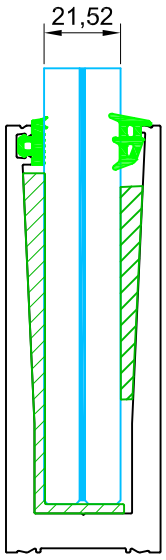

10 - 1,14 - 10

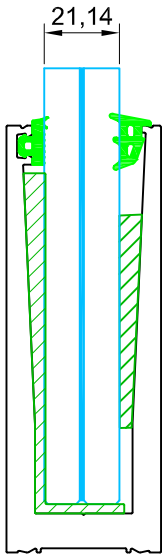

10 - 0,76 - 10

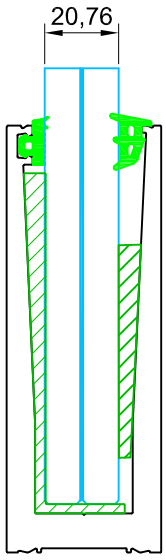

10 - 0,38 - 10

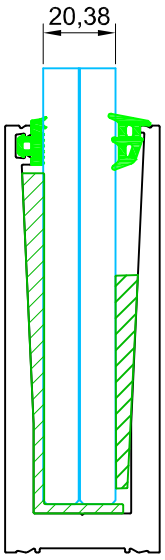

Los datos contenidos en este catálogo son meramente indicativos, Qsystems se reserva el derecho a realizar cambios sin previo aviso de carácter técnico o constructivo

VIDRIO LAMINAR 8+8

8 - 1,52 - 8

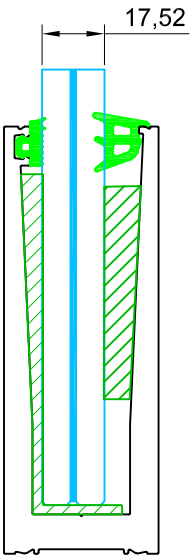

8 - 1,14 - 8

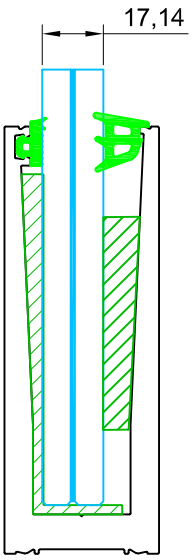

8 - 0,76 - 8

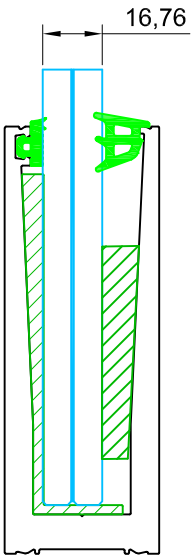

8 - 0,38 - 8

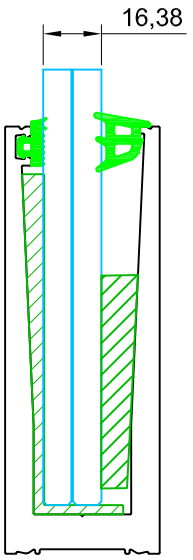

VIDRIO LAMINAR 6+6

6 - 1,52 - 6

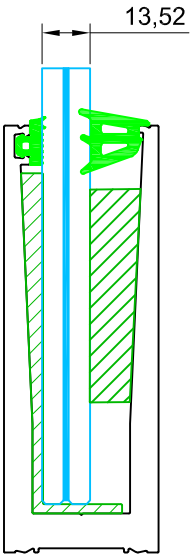

6 - 1,14 - 6

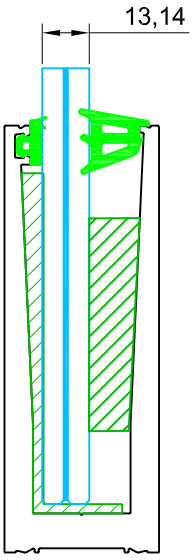

6 - 0,76 - 6

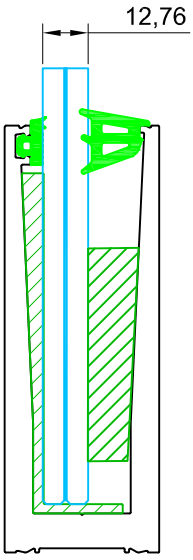

6 - 0,38 - 6

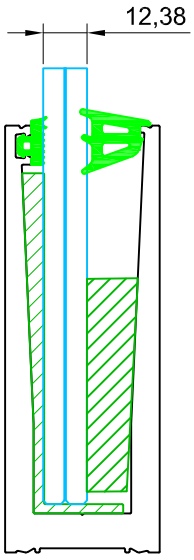

Los datos contenidos en este catálogo son meramente indicativos, Qsystems se reserva el derecho a realizar cambios sin previo aviso de carácter técnico o constructivo

MONTAJE SOBRE FORJADO

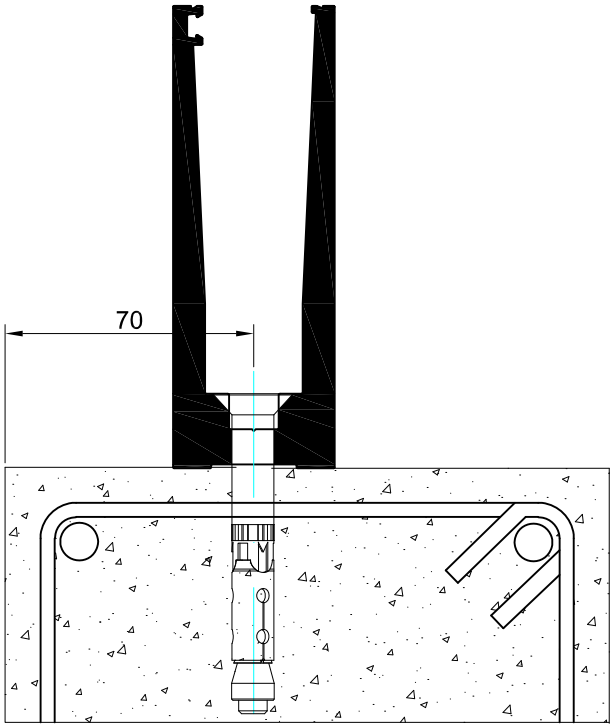

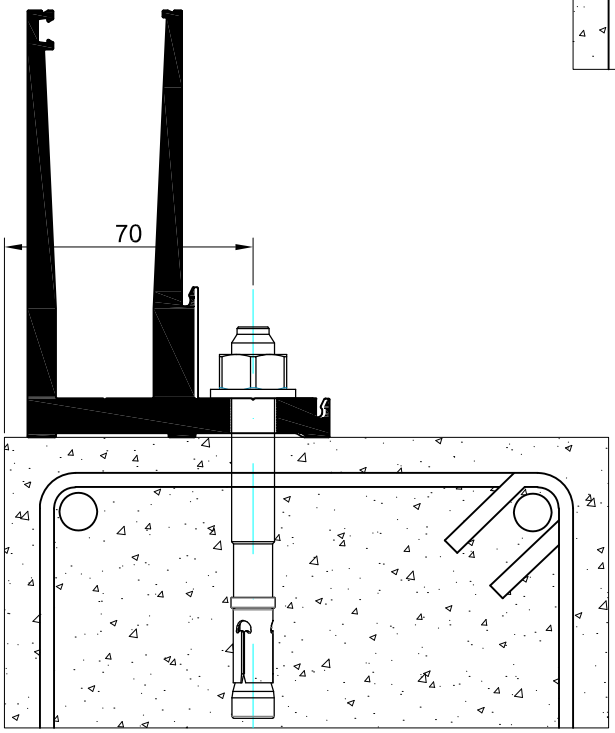

Distancia mínima al borde del forjado = 70 mm

Los datos contenidos en este catálogo son meramente indicativos, Qsystems se reserva el derecho a realizar cambios sin previo aviso de carácter técnico o constructivo

MONTAJE A CANTO DE FORJADO

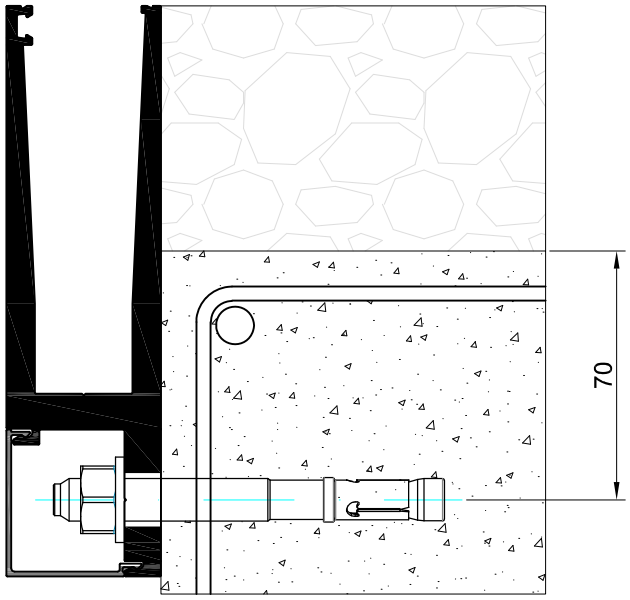

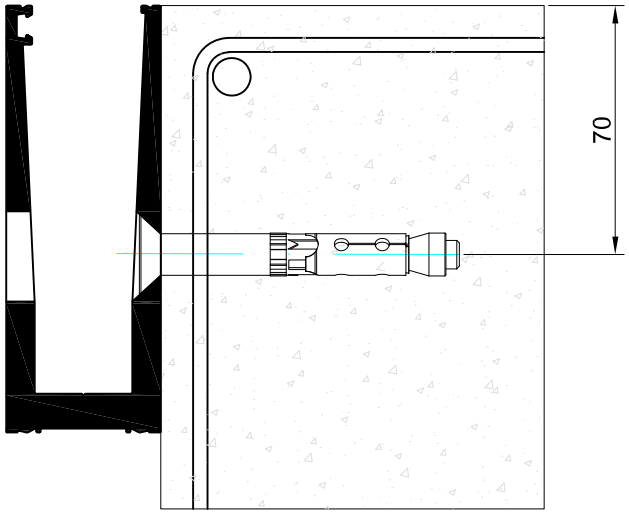

Distancia mínima al borde del forjado = 70 mm

Los datos contenidos en este catálogo son meramente indicativos, Qsystems se reserva el derecho a realizar cambios sin previo aviso de carácter técnico o constructivo

SEPARACION ENTRE BARRAS POR DILATACIONES

SEPARACIÓN ENTRE BARRAS (S)						
L. barra = 6500 mm		Temperatura máxima del perfil				
		40°C	50°C	60°C	70°C	80°C
Temperatura del perfil en la instalación	-20°C	8 mm	10 mm	11 mm	13 mm	14 mm
	-10°C	7 mm	8 mm	10 mm	11 mm	13 mm
	0°C	6 mm	7 mm	8 mm	10 mm	11 mm
	10°C	4 mm	6 mm	7 mm	8 mm	10 mm
	20°C	3 mm	4 mm	6 mm	7 mm	8 mm
	30°C	2 mm	3 mm	4 mm	6 mm	7 mm

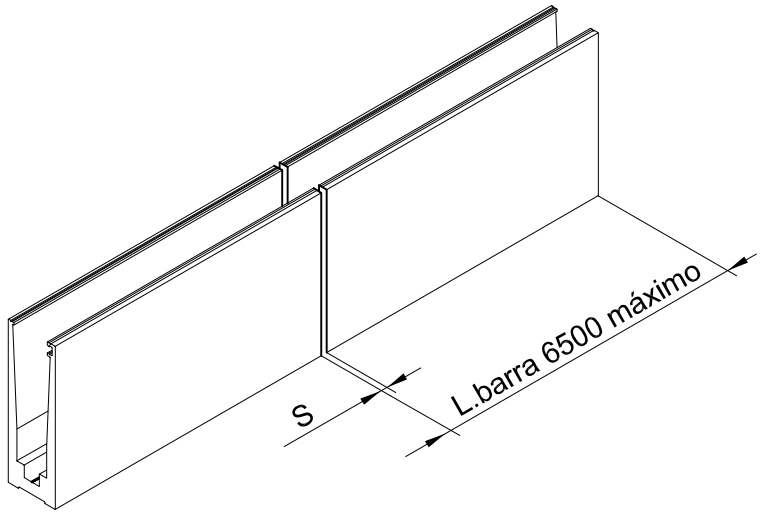

Los datos contenidos en este catálogo son meramente indicativos, Qsystems se reserva el derecho a realizar cambios sin previo aviso de carácter técnico o constructivo

montaje lateral oculto - vidrio 10+10.4

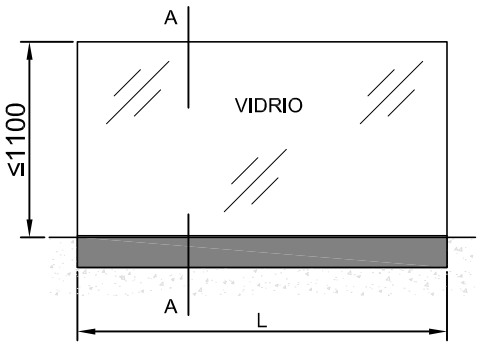

	COMPONENTES	REFERENCIA
1	perfil base U	10092
2	calzo vidrio exterior	1001.L
3	junta exterior	35.5526.00
4	junta interior	35.5551.01
5	cuña interior	1700006
6	tapeta exterior	10090
7	tornillo cabeza avellanada + taco Ø14 M100 x 100 mm	-
8	vidrio laminar	10 + 10
9	silicona	DC776 o SG20

SECCIÓN A - A
Escala 1:1

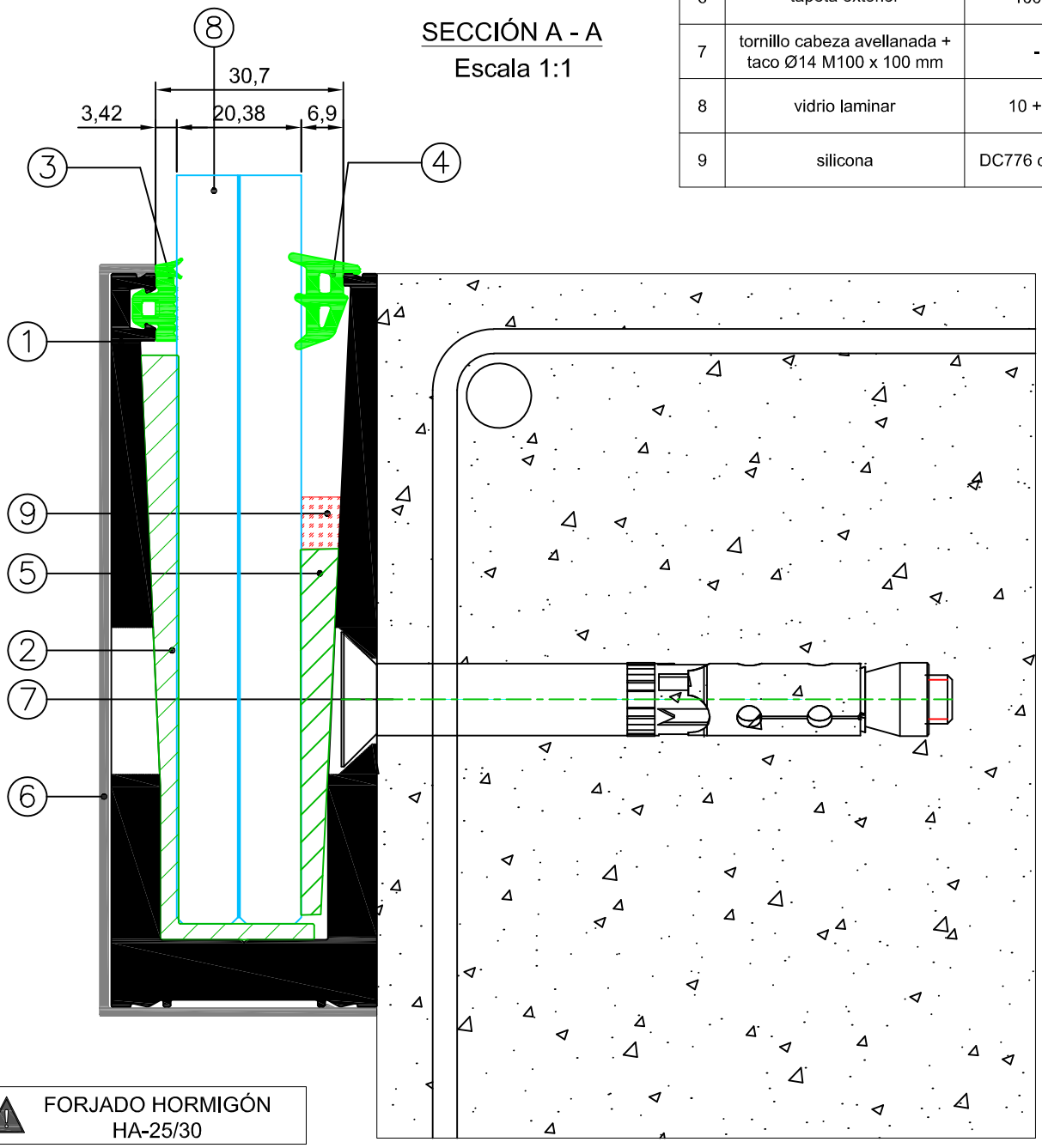

FORJADO HORMIGÓN HA-25/30

Los datos contenidos en este catálogo son meramente indicativos, Qsystems se reserva el derecho a realizar cambios sin previo aviso de carácter técnico o constructivo

montaje superior oculto - vidrio 10+10 mm

SECCIÓN A - A
Escala 1:1

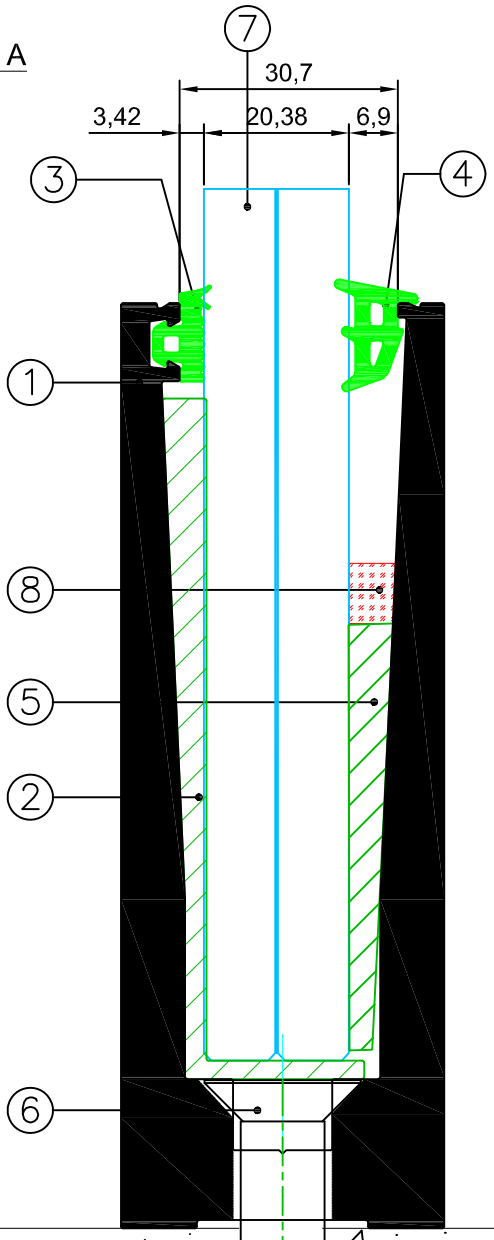

	COMPONENTES	REFERENCIA
1	perfil base U	10091
2	calzo vidrio exterior	1001.L
3	junta exterior	35.5526.00
4	junta interior	35.5551.01
5	cuña interior	1700006
6	tornillo + taco 10 x 100 Ø 14	-
7	vidrio laminar	10 + 10
8	silicona	DC776 o SG20

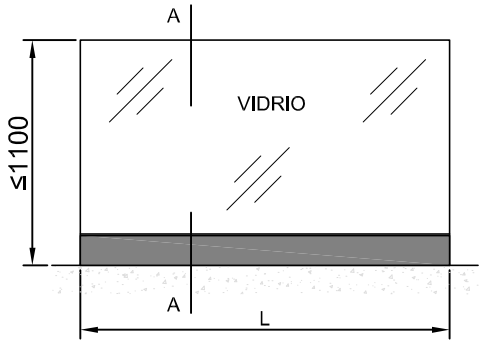

FORJADO HORMIGÓN
HA-25/30

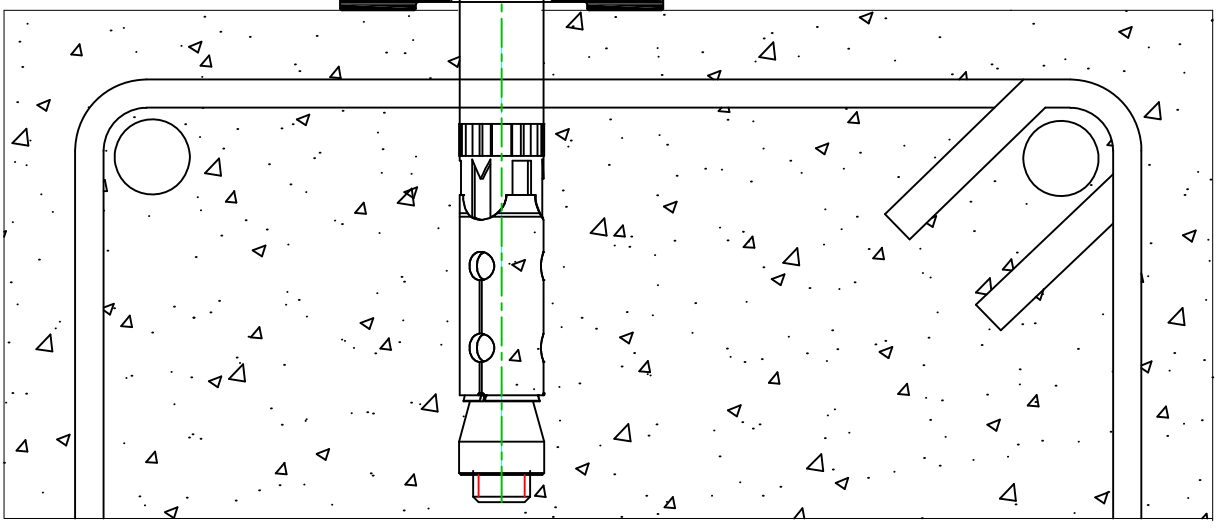

Los datos contenidos en este catálogo son meramente indicativos, Qsystems se reserva el derecho a realizar cambios sin previo aviso de carácter técnico o constructivo

montaje lateral - vidrio 10+10 mm

SECCIÓN A - A
Escala 1:1

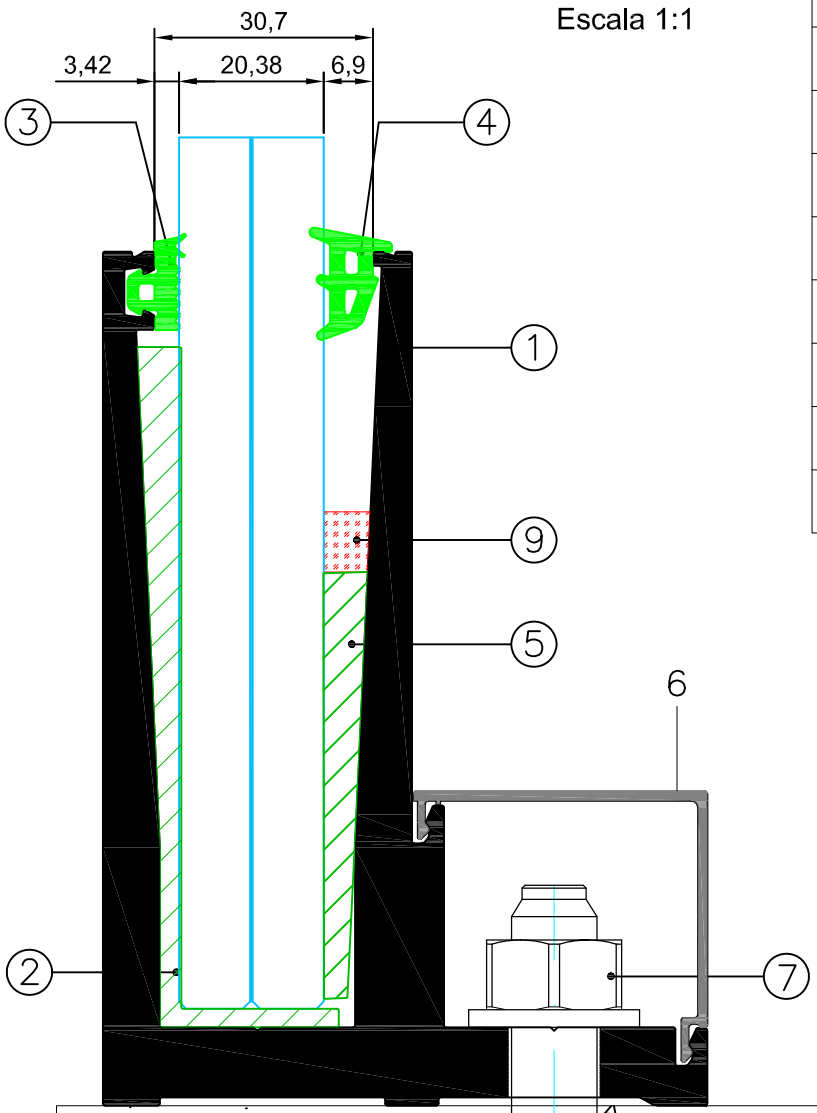

	COMPONENTES	REFERENCIA
1	perfil base UL	10093
2	calzo vidrio exterior	1001.L
3	junta exterior	35.5526.00
4	junta interior	35.5551.01
5	cuña interior	1700006
6	junquillo	10096
7	Tornillo 8,8 + taco M10 x 100 Ø4	-
8	vidrio laminar	10 + 10
9	silicona	DC776 o SG20

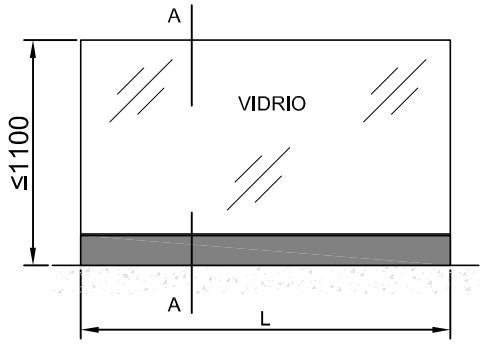

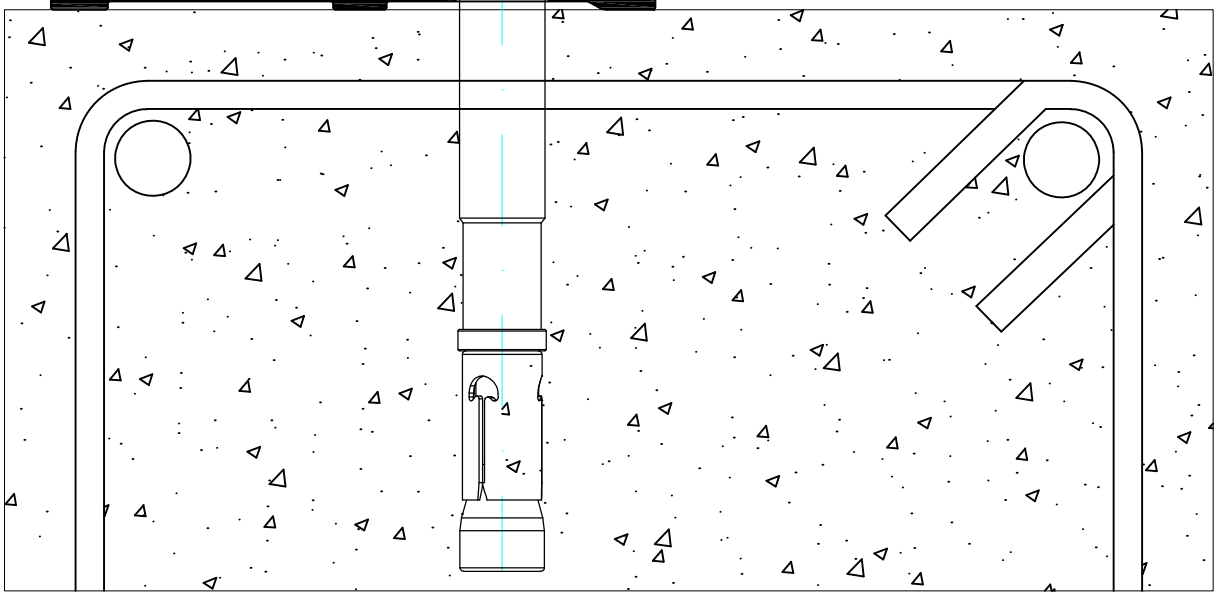

Los datos contenidos en este catálogo son meramente indicativos, Qsystems se reserva el derecho a realizar cambios sin previo aviso de carácter técnico o constructivo

montaje lateral - vidrio 10+10 mm

SECCIÓN A - A
Escala 1:1

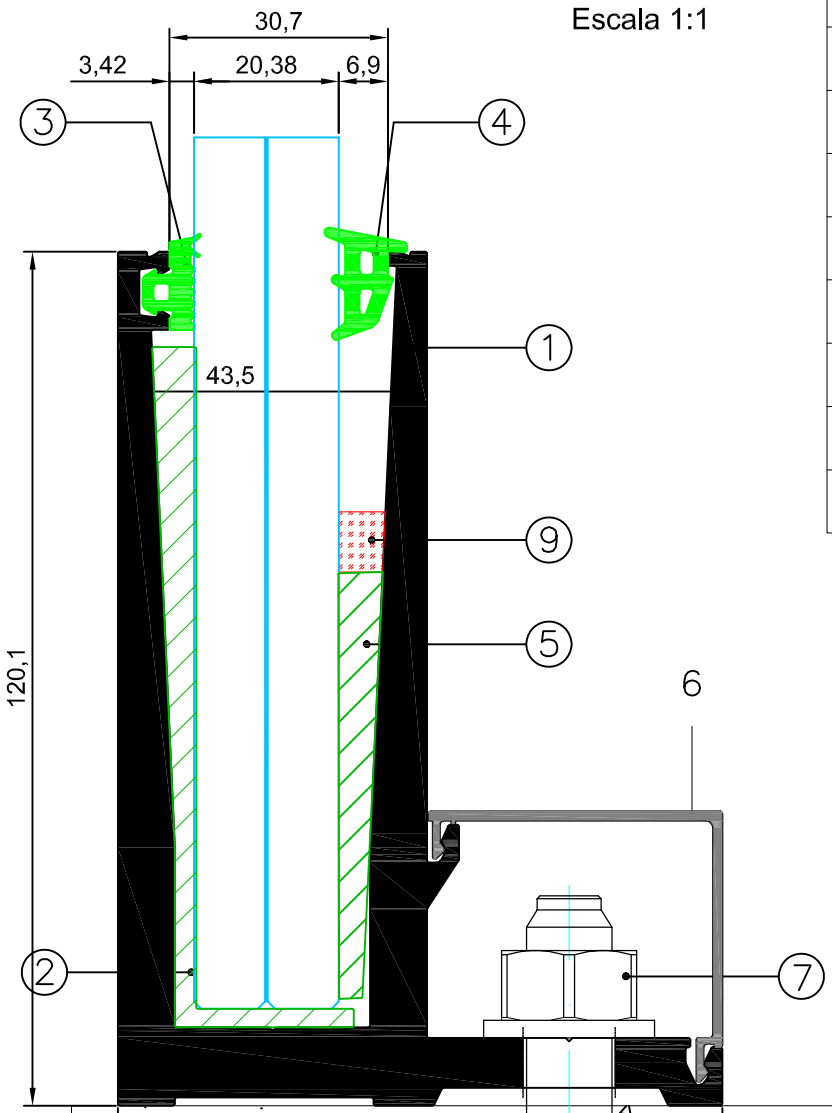

	COMPONENTES	REFERENCIA
1	perfil base UL	12407
2	calzo vidrio exterior	1001.L
3	junta exterior	35.5526.00
4	junta interior	35.5551.01
5	cuña interior	1700006
6	junquillo	10096
7	Tornillo 8,8 + taco M10 x 100 Ø4	-
8	vidrio laminar	10 + 10
9	silicona	DC776 o SG20

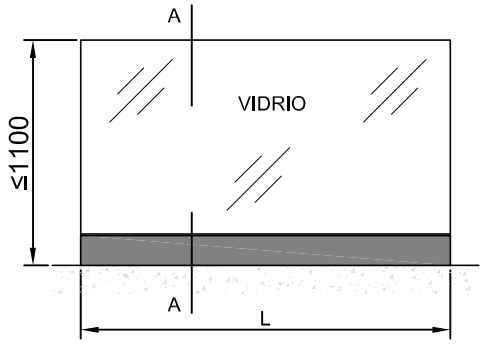

⚠ FORJADO HORMIGÓN HA-25/30

Los datos contenidos en este catálogo son meramente indicativos, Qsystems se reserva el derecho a realizar cambios sin previo aviso de carácter técnico o constructivo

montaje inferior - vidrio 10+10 mm

⚠ FORJADO HORMIGÓN HA-25/30

	COMPONENTES	REFERENCIA
1	perfil base IU	10095
2	calzo vidrio exterior	1001.L
3	junta exterior	35.5526.00
4	junta interior	35.5551.01
5	cuña interior	1700006
6	junquillo	10096
7	taco químico TQ500 + varilla roscada M12 x 150	-
8	vidrio laminar	10 + 10
9	silicona	DC776 o SG20

SECCIÓN A - A
Escala 1:1

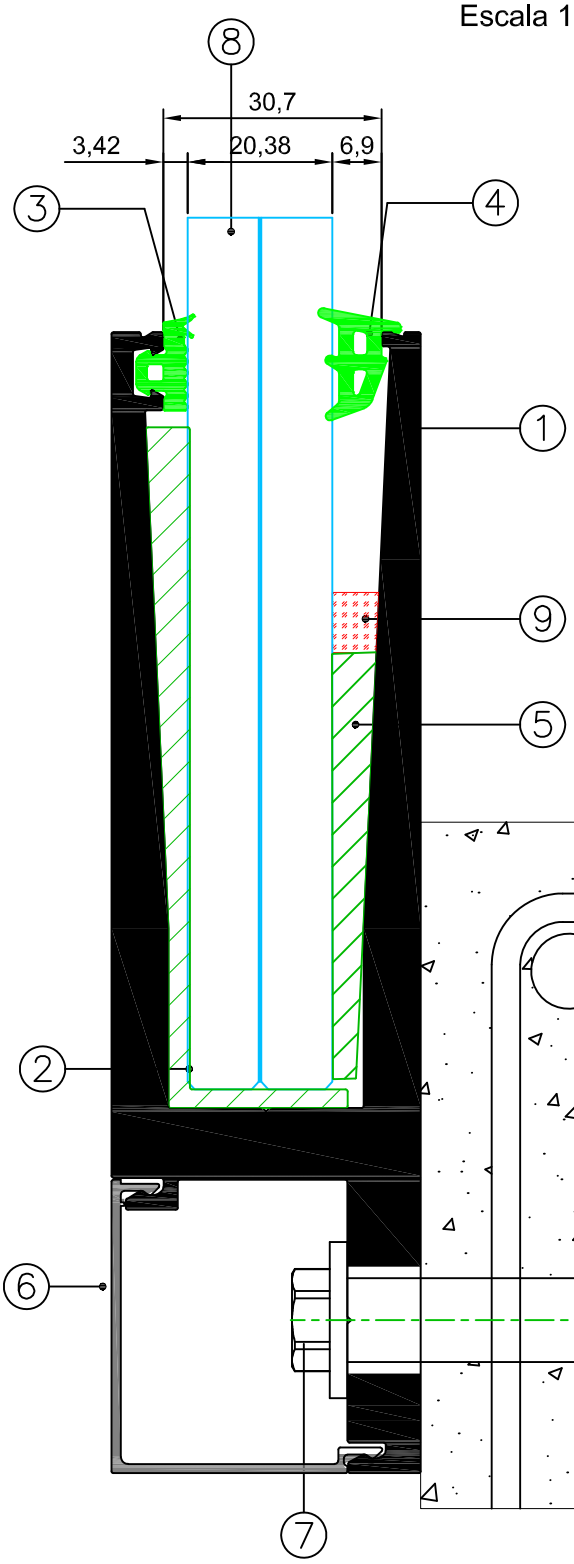

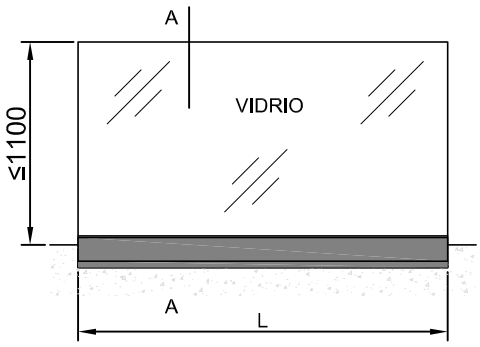

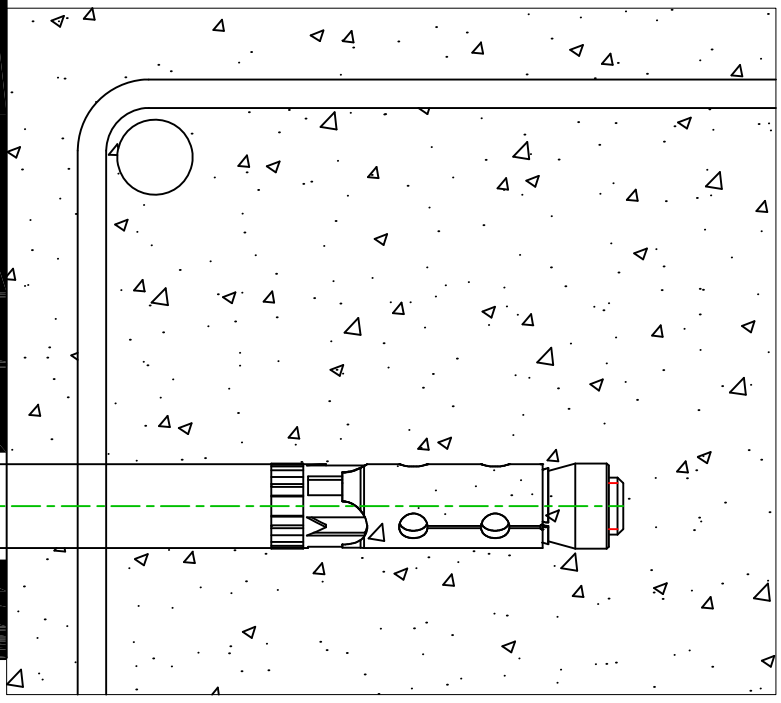

Los datos contenidos en este catálogo son meramente indicativos, Qsystems se reserva el derecho a realizar cambios sin previo aviso de carácter técnico o constructivo

montaje lateral oculto - vidrio 10+10 mm
para drenaje de zonas expuestas

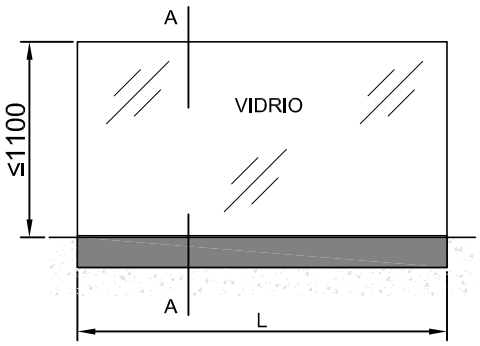

	COMPONENTES	REFERENCIA
1	perfil base U	10092
2	calzo vidrio exterior	1001.L
3	junta exterior	35.5526.00
4	junta interior	35.5551.01
5	cuña interior	1700006
6	tapeta exterior	10090
7	tornillo cabeza avellanada + taco Ø14 M100 x 100 mm	-
8	vidrio laminar	10 + 10
9	silicona	DC776 o SG20

SECCIÓN A - A
Escala 1:1

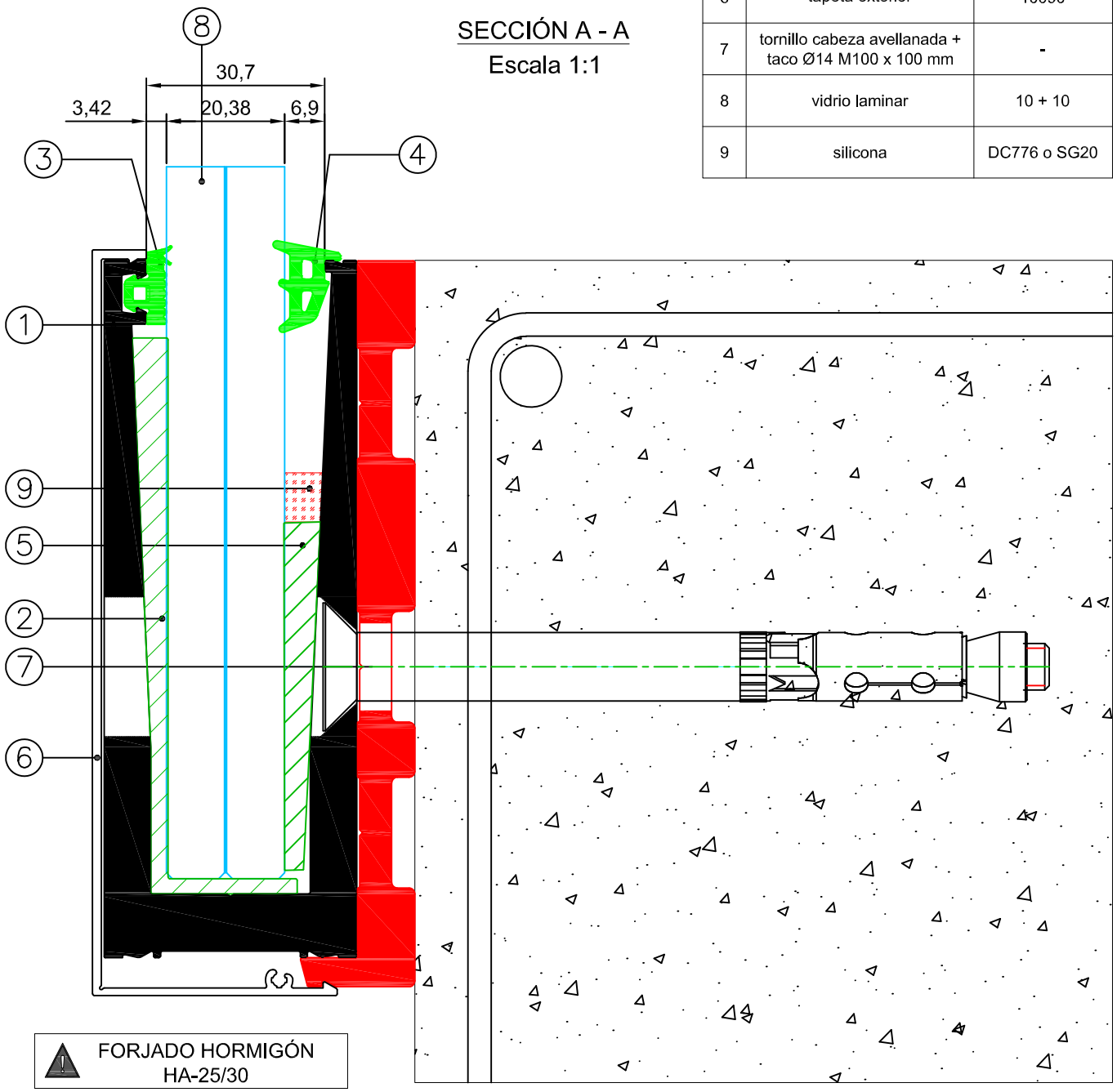

FORJADO HORMIGÓN HA-25/30

Los datos contenidos en este catálogo son meramente indicativos, Qsystems se reserva el derecho a realizar cambios sin previo aviso de carácter técnico o constructivo

montaje inferior - vidrio 10+10 mm
para drenaje de zonas expuestas

	COMPONENTES	REFERENCIA
1	perfil base IU	10095
2	calzo vidrio exterior	1001.L
3	junta exterior	35.5526.00
4	junta interior	35.5551.01
5	cuña interior	1700006
6	junquillo	10096
7	taco químico TQ500 + varilla roscada M12 x 150	-
8	vidrio laminar	10 + 10
9	silicona	DC776 o SG20

⚠ FORJADO HORMIGÓN HA-25/30

SECCIÓN A - A
Escala 1:1

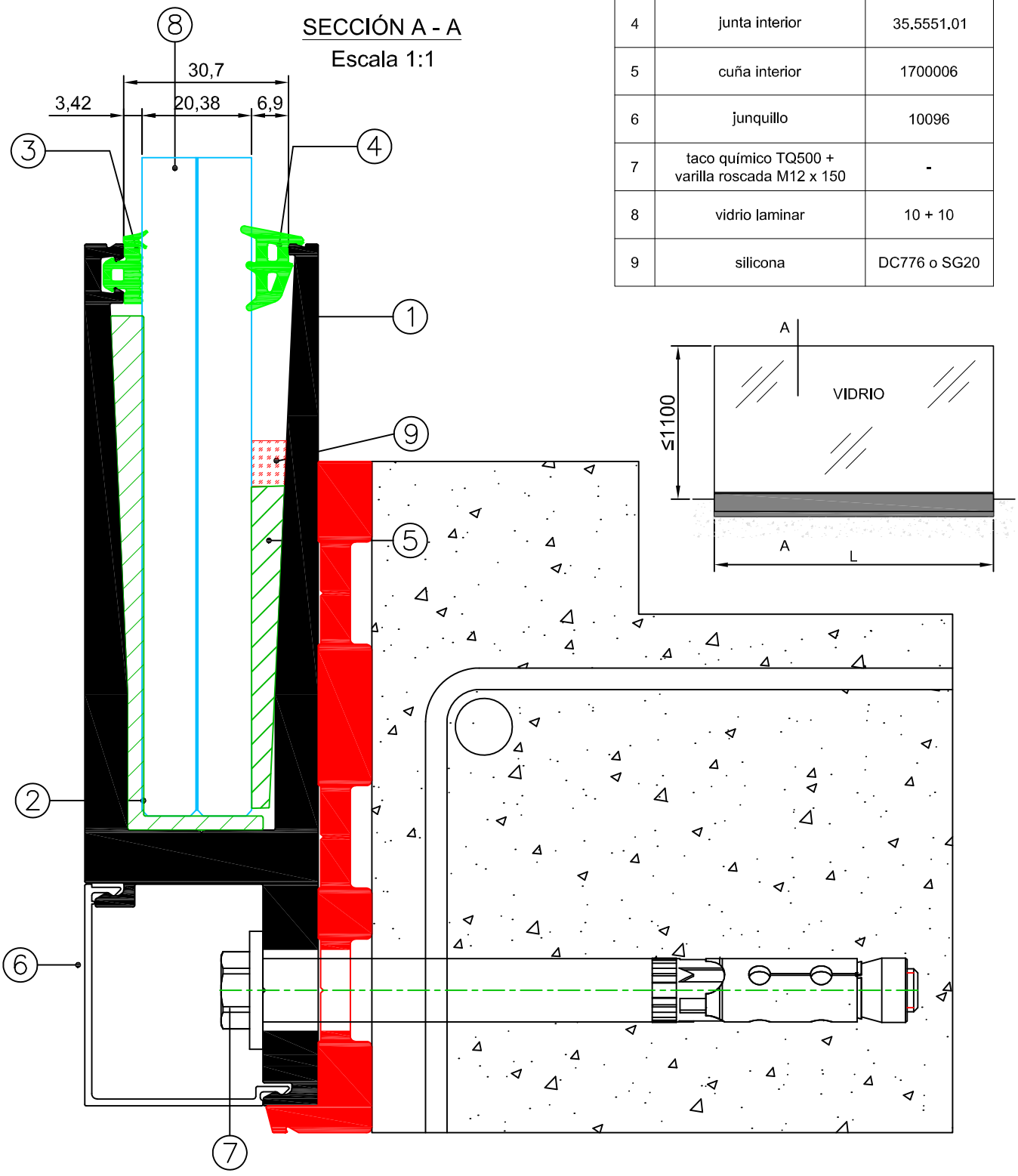

Los datos contenidos en este catálogo son meramente indicativos, Qsystems se reserva el derecho a realizar cambios sin previo aviso de carácter técnico o constructivo

montaje lateral oculto - vidrio 8+8 mm

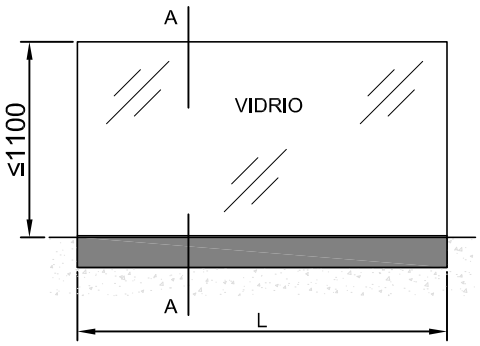

	COMPONENTES	REFERENCIA
1	perfil base U	10092
2	calzo vidrio exterior	1001.L
3	junta exterior	35.5526.00
4	junta interior	35.5552.02
5	cuña interior	1700010
6	tapeta exterior	10090
7	tornillo cabeza avellanada + taco Ø14 M100 x 100 mm	-
8	vidrio laminar	8 + 8
9	silicona	DC776 o SG20

SECCIÓN A - A
Escala 1:1

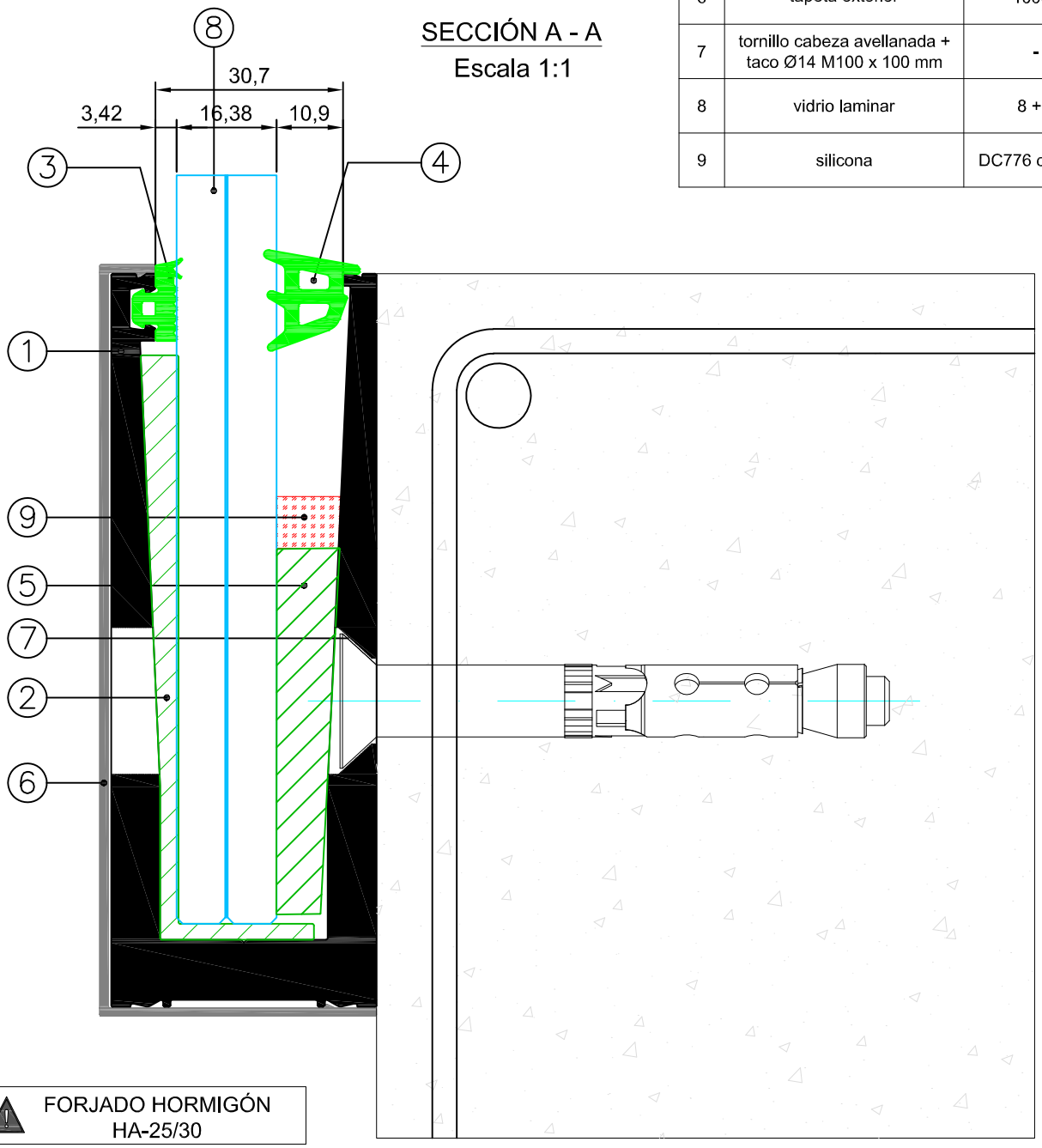

FORJADO HORMIGÓN
HA-25/30

Los datos contenidos en este catálogo son meramente indicativos, Qsystems se reserva el derecho a realizar cambios sin previo aviso de carácter técnico o constructivo

montaje superior oculto - vidrio 8+8 mm

SECCIÓN A - A
Escala 1:1

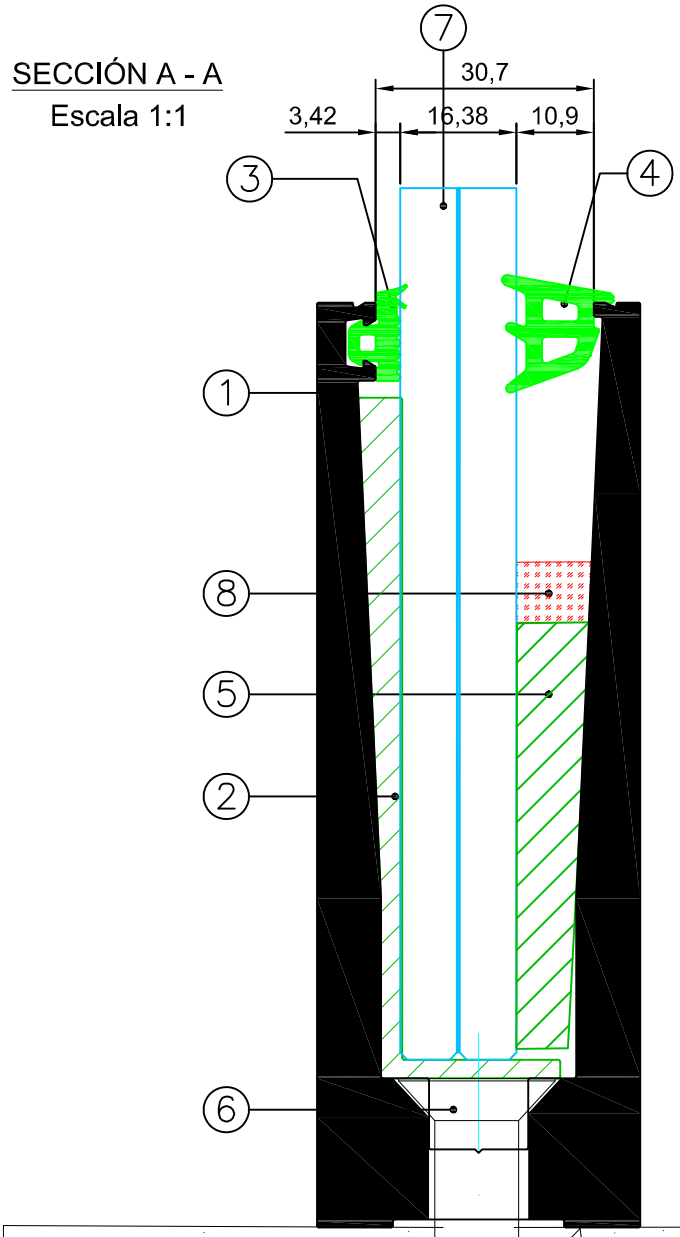

	COMPONENTES	REFERENCIA
1	perfil base U	10091
2	calzo vidrio exterior	1001.L
3	junta exterior	35.5526.00
4	junta interior	35.5552.02
5	cuña interior	1700010
6	tornillo + taco 10 x 100 Ø 14	-
7	vidrio laminar	8 + 8
8	silicona	DC776 o SG20

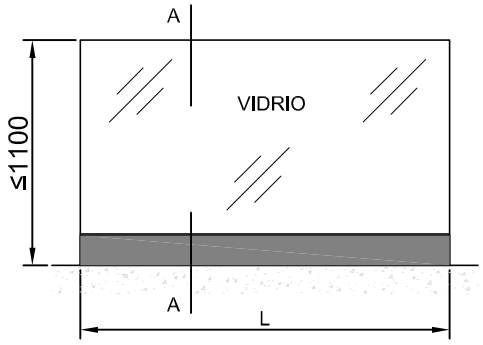

FORJADO HORMIGÓN
HA-25/30

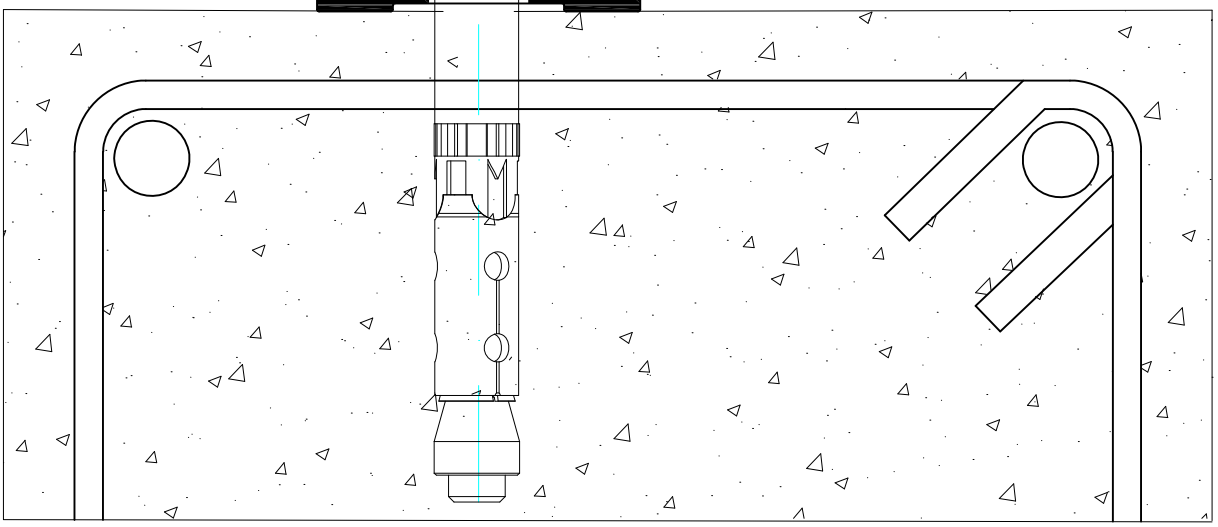

Los datos contenidos en este catálogo son meramente indicativos, Qsystems se reserva el derecho a realizar cambios sin previo aviso de carácter técnico o constructivo

montaje lateral - vidrio 8+8 mm

SECCIÓN A - A
Escala 1:1

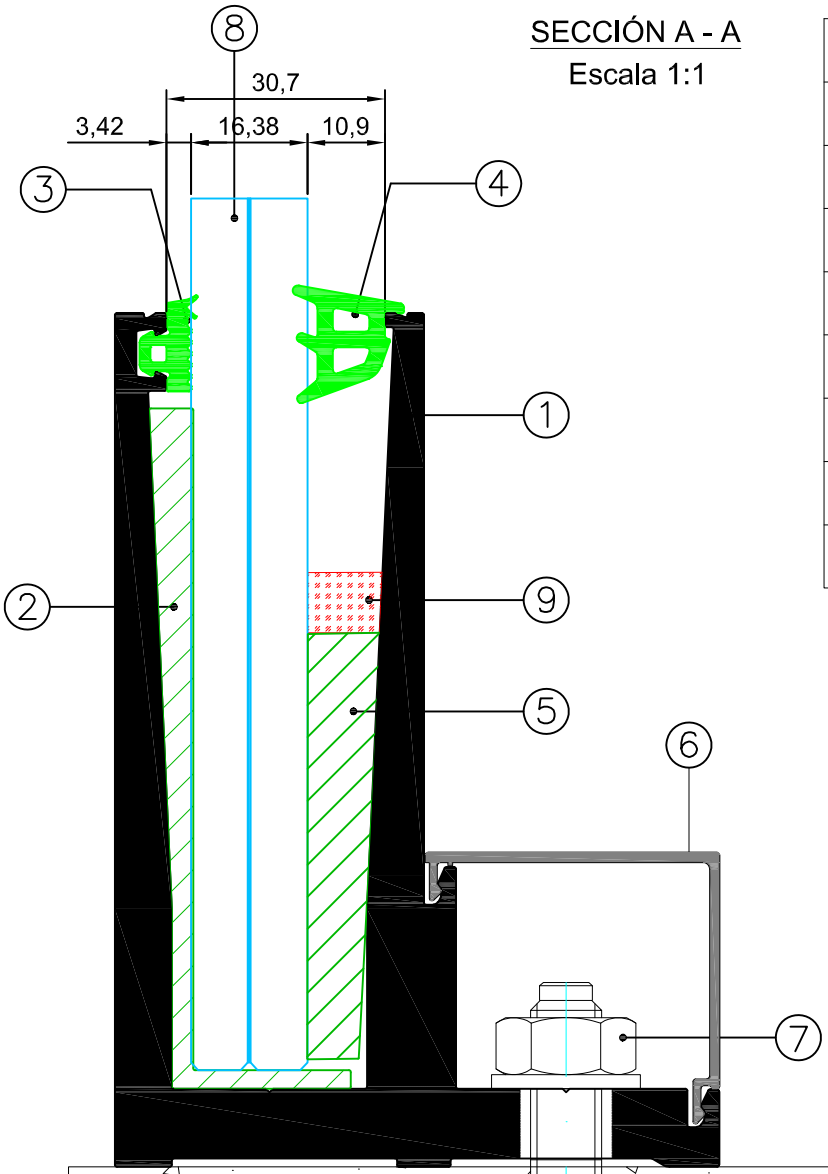

	COMPONENTES	REFERENCIA
1	perfil base UL	10093
2	calzo vidrio exterior	1001.L
3	junta exterior	35.5526.00
4	junta interior	35.2551.02
5	cuña interior	1700010
6	junquillo	10096
7	Tornillo 8,8 + taco M10 x 100 Ø4	-
8	vidrio laminar	8 + 8
9	silicona	DC776 o SG20

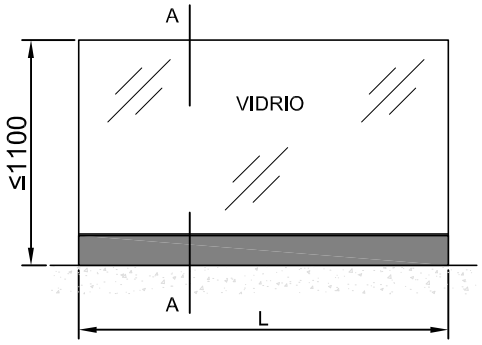

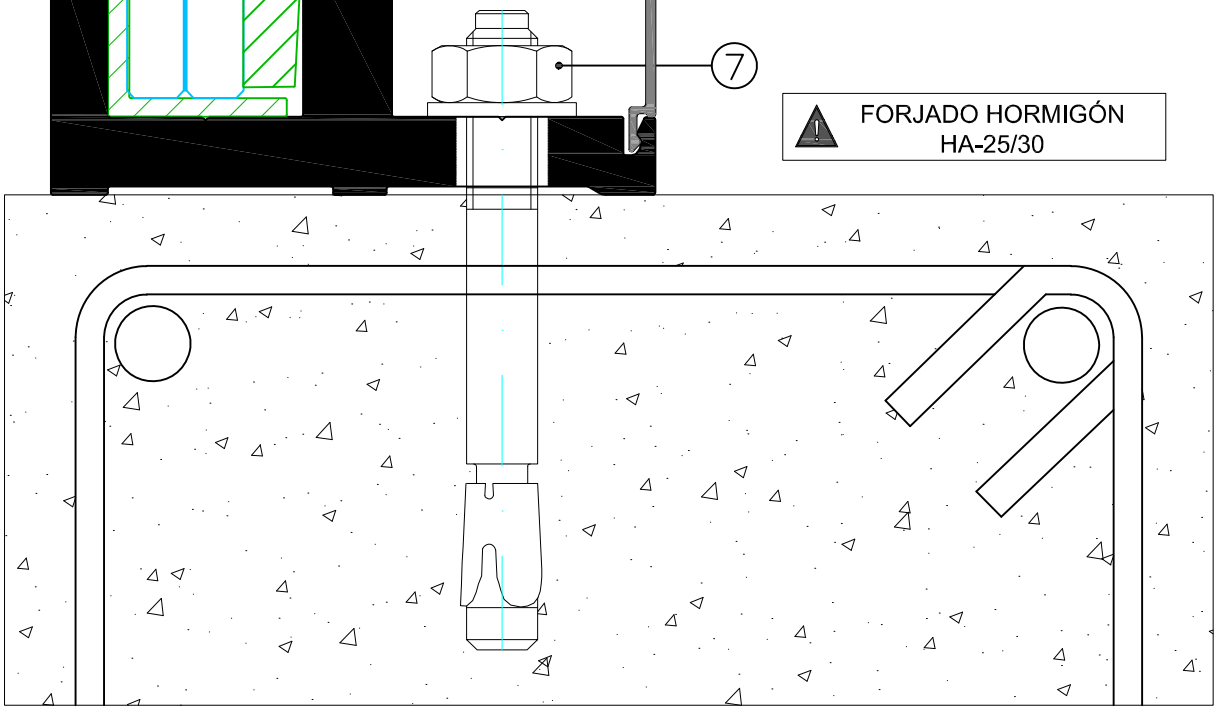

Los datos contenidos en este catálogo son meramente indicativos, Qsystems se reserva el derecho a realizar cambios sin previo aviso de carácter técnico o constructivo

montaje lateral - vidrio 8+8 mm

SECCIÓN A - A
Escala 1:1

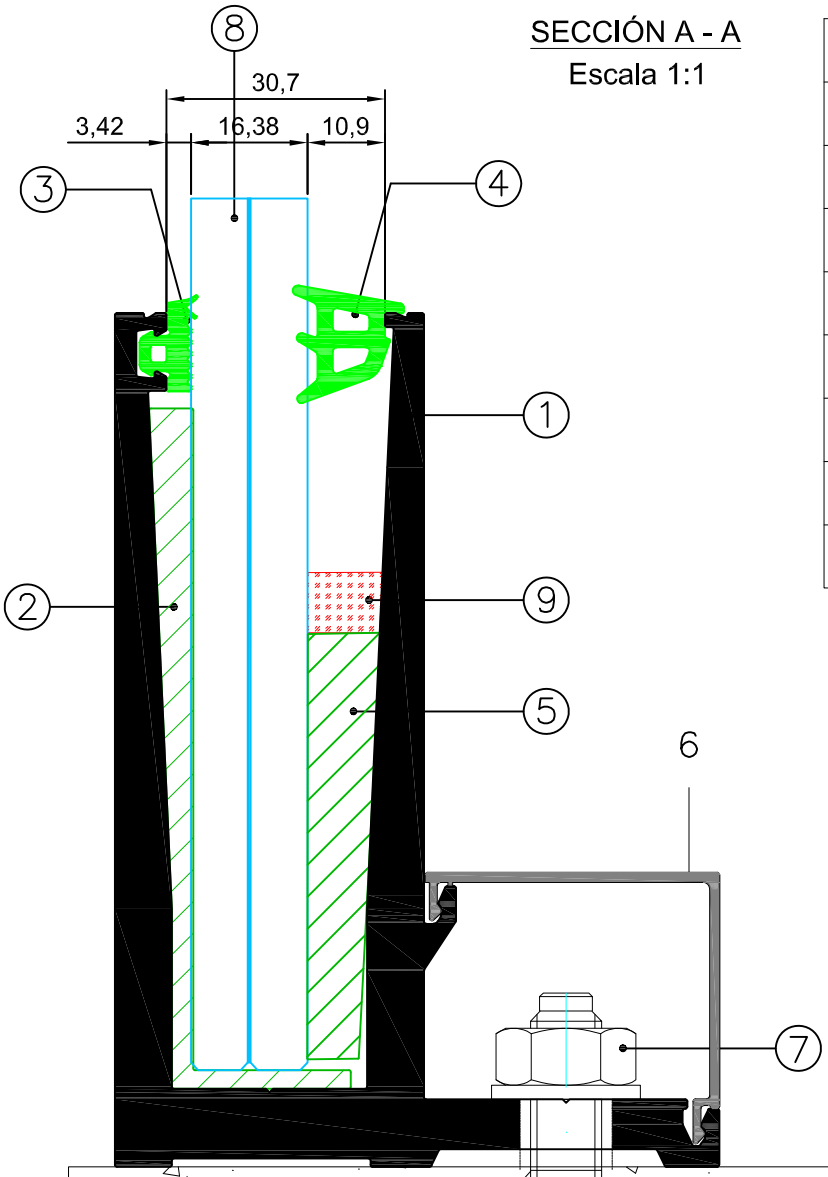

	COMPONENTES	REFERENCIA
1	perfil base UL	12407
2	calzo vidrio exterior	1001.L
3	junta exterior	35.5526.00
4	junta interior	35.2551.02
5	cuña interior	1700010
6	junquillo	10096
7	Tornillo 8,8 + taco M10 x 100 Ø4	-
8	vidrio laminar	8 + 8
9	silicona	DC776 o SG20

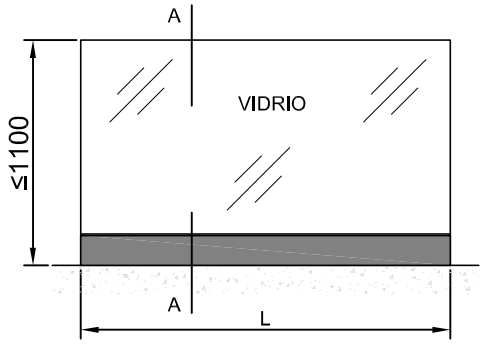

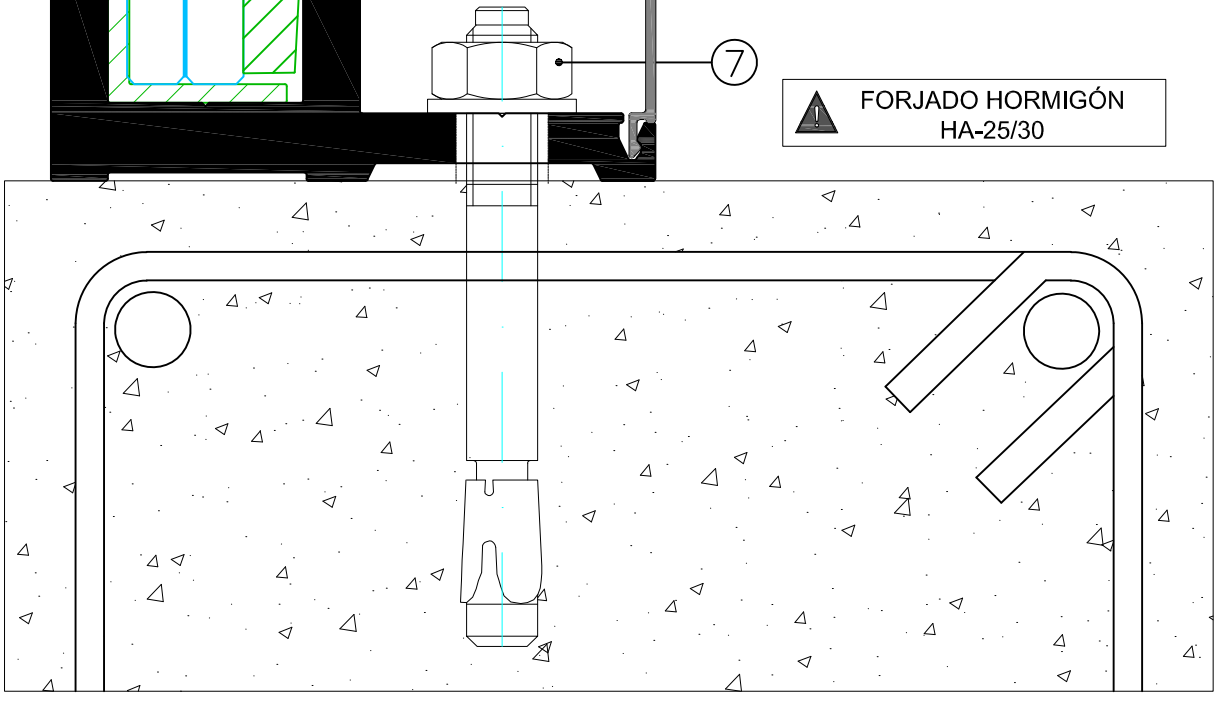

Los datos contenidos en este catálogo son meramente indicativos, Qsystems se reserva el derecho a realizar cambios sin previo aviso de carácter técnico o constructivo

montaje inferior - vidrio 8+8 mm

⚠ FORJADO HORMIGÓN HA-25/30

SECCIÓN A - A
Escala 1:1

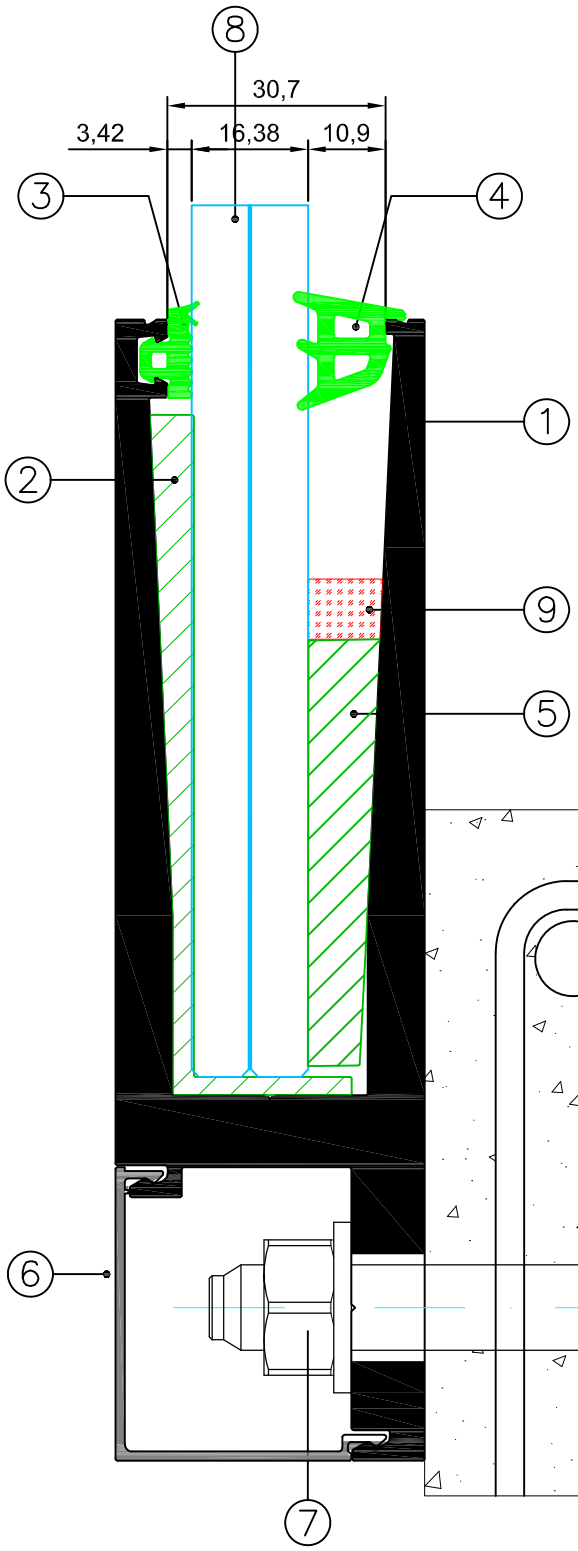

	COMPONENTES	REFERENCIA
1	perfil base IU	10095
2	calzo vidrio exterior	1001.L
3	junta exterior	35.5526.00
4	junta interior	35.5552.02
5	cuña interior	1700010
6	junquillo	10096
7	taco químico TQ500 + varilla roscada M12 x 150	-
8	vidrio laminar	8 + 8
9	silicona	DC776 o SG20

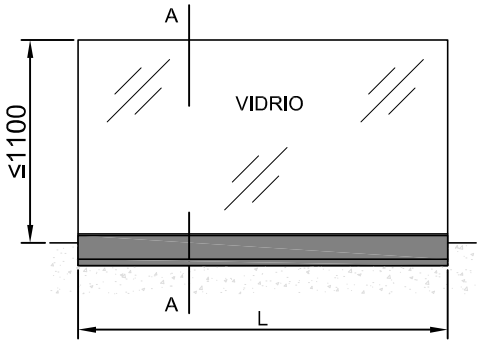

Los datos contenidos en este catálogo son meramente indicativos, Qsystems se reserva el derecho a realizar cambios sin previo aviso de carácter técnico o constructivo

montaje lateral oculto - vidrio 8+8 mm
para drenaje de zonas expuestas

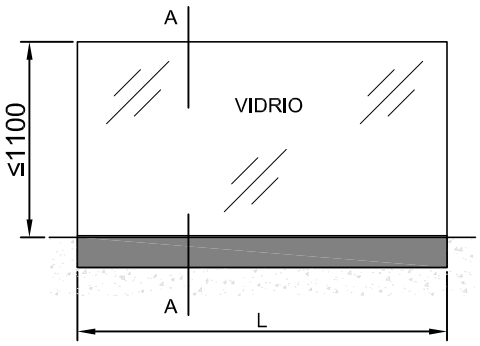

	COMPONENTES	REFERENCIA
1	perfil base U	10092
2	calzo vidrio exterior	1001.L
3	junta exterior	35.5526.00
4	junta interior	35.5552.02
5	cuña interior	1700010
6	tapeta exterior	10090
7	tornillo cabeza avellanada + taco Ø14 M100 x 100 mm	-
8	vidrio laminar	8 + 8
9	silicona	DC776 o SG20

SECCIÓN A - A
Escala 1:1

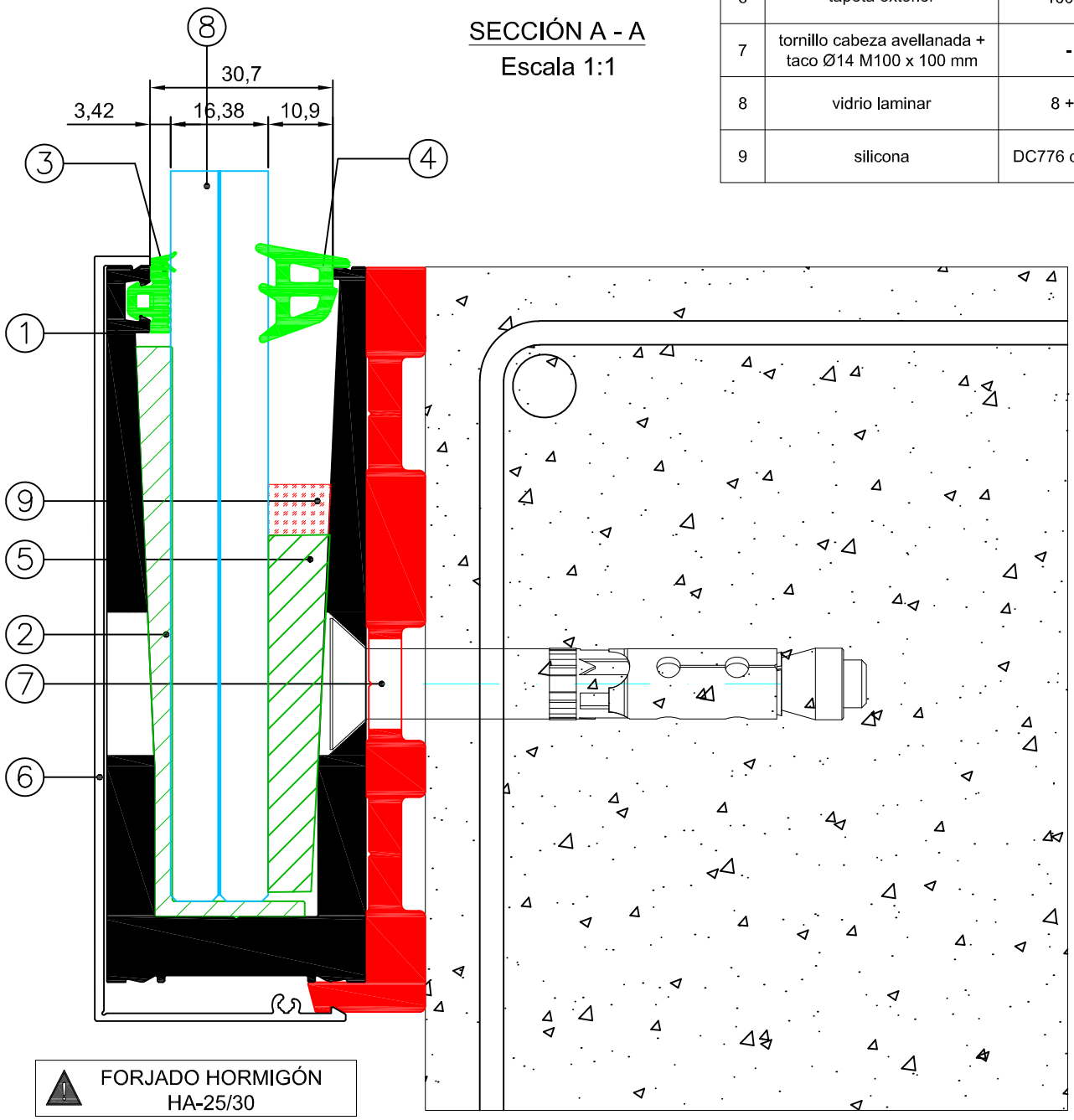

FORJADO HORMIGÓN HA-25/30

Los datos contenidos en este catálogo son meramente indicativos, Qsystems se reserva el derecho a realizar cambios sin previo aviso de carácter técnico o constructivo

montaje inferior - vidrio 8+8 mm
para drenaje de zonas expuestas

	COMPONENTES	REFERENCIA
1	perfil base IU	10095
2	calzo vidrio exterior	1001.L
3	junta exterior	35.5526.00
4	junta interior	35.5552.02
5	cuña interior	1700010
6	junquillo	10096
7	taco químico TQ500 + varilla roscada M12 x 150	-
8	vidrio laminar	8 + 8
9	silicona	DC776 o SG20

⚠ FORJADO HORMIGÓN HA-25/30

SECCIÓN A - A
Escala 1:1

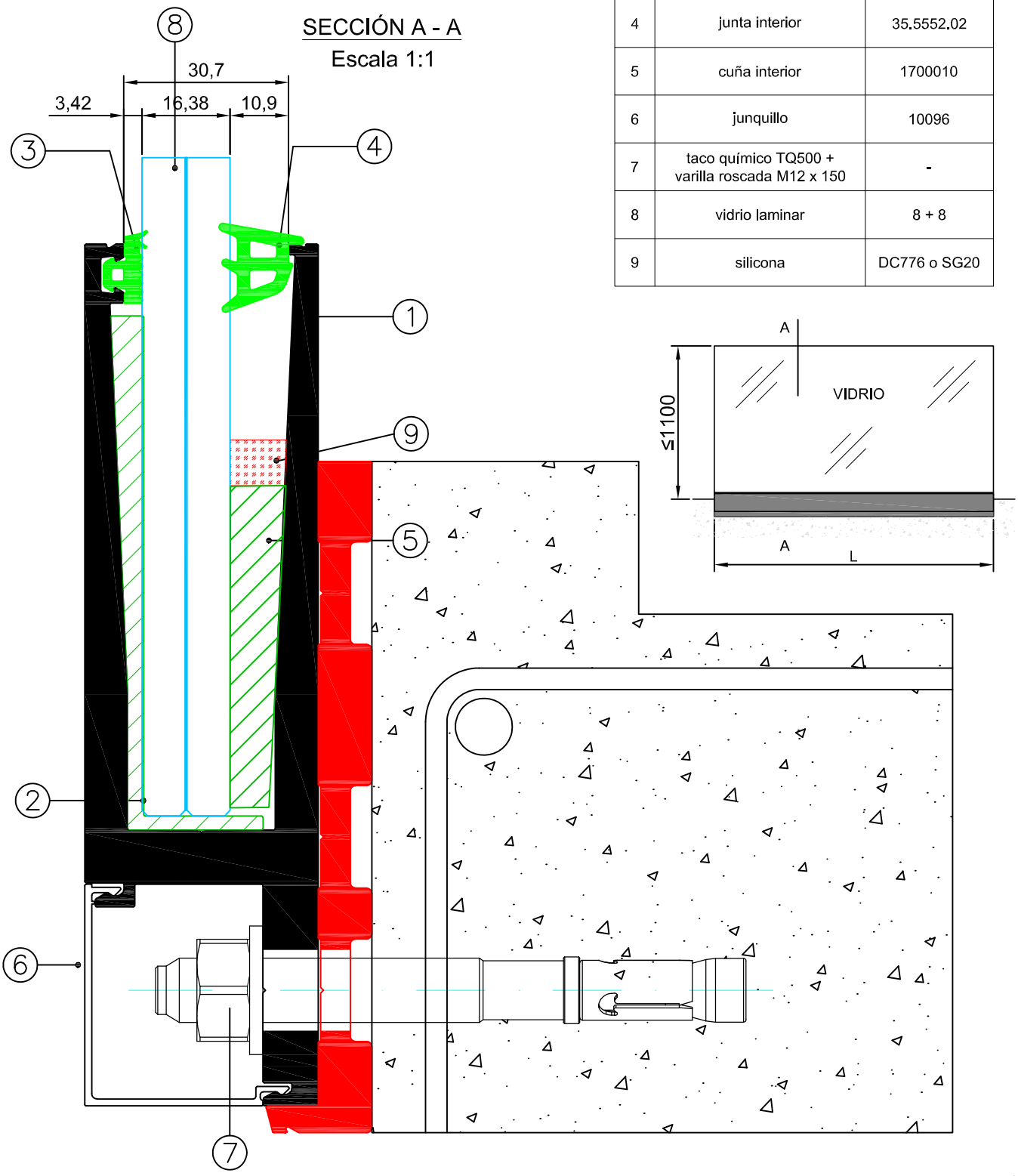

Los datos contenidos en este catálogo son meramente indicativos, Qsystems se reserva el derecho a realizar cambios sin previo aviso de carácter técnico o constructivo

montaje lateral oculto - vidrio 6+6 mm

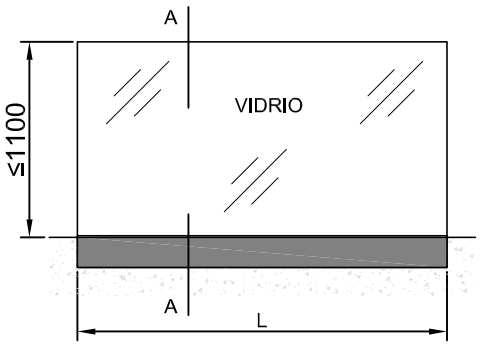

	COMPONENTES	REFERENCIA
1	perfil base U	10092
2	calzo vidrio exterior	1001.L
3	junta exterior	35.5526.00
4	junta interior	35.5553.03
5	cuña interior	1700010
6	tapeta exterior	10090
7	tornillo cabeza avellanada + taco Ø14 M100 x 100 mm	-
8	vidrio laminar	6 + 6
9	silicona	DC776 o SG20

SECCIÓN A - A
Escala 1:1

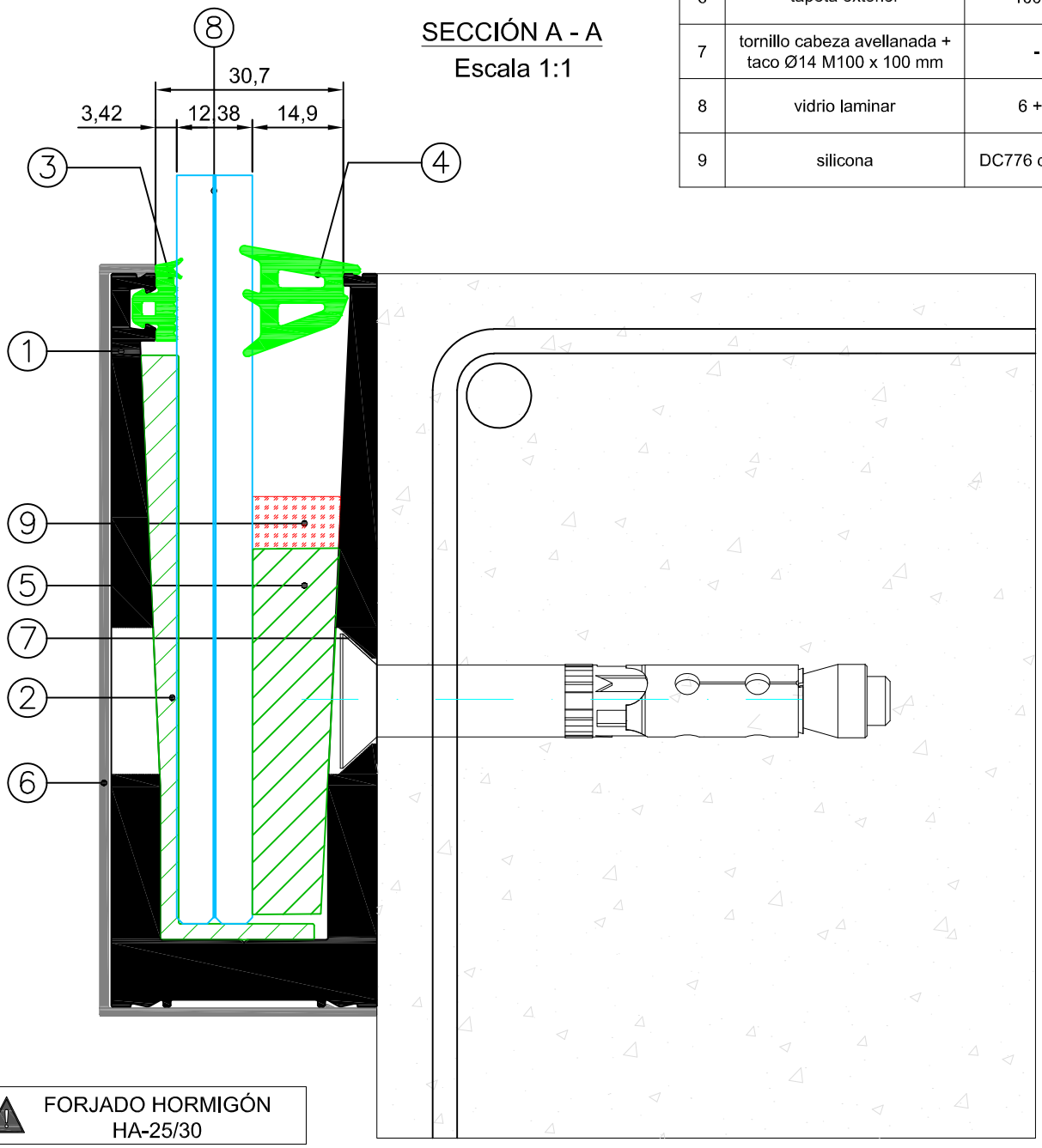

FORJADO HORMIGÓN HA-25/30

Los datos contenidos en este catálogo son meramente indicativos, Qsystems se reserva el derecho a realizar cambios sin previo aviso de carácter técnico o constructivo

montaje superior oculto - vidrio 6+6 mm

SECCIÓN A - A
Escala 1:1

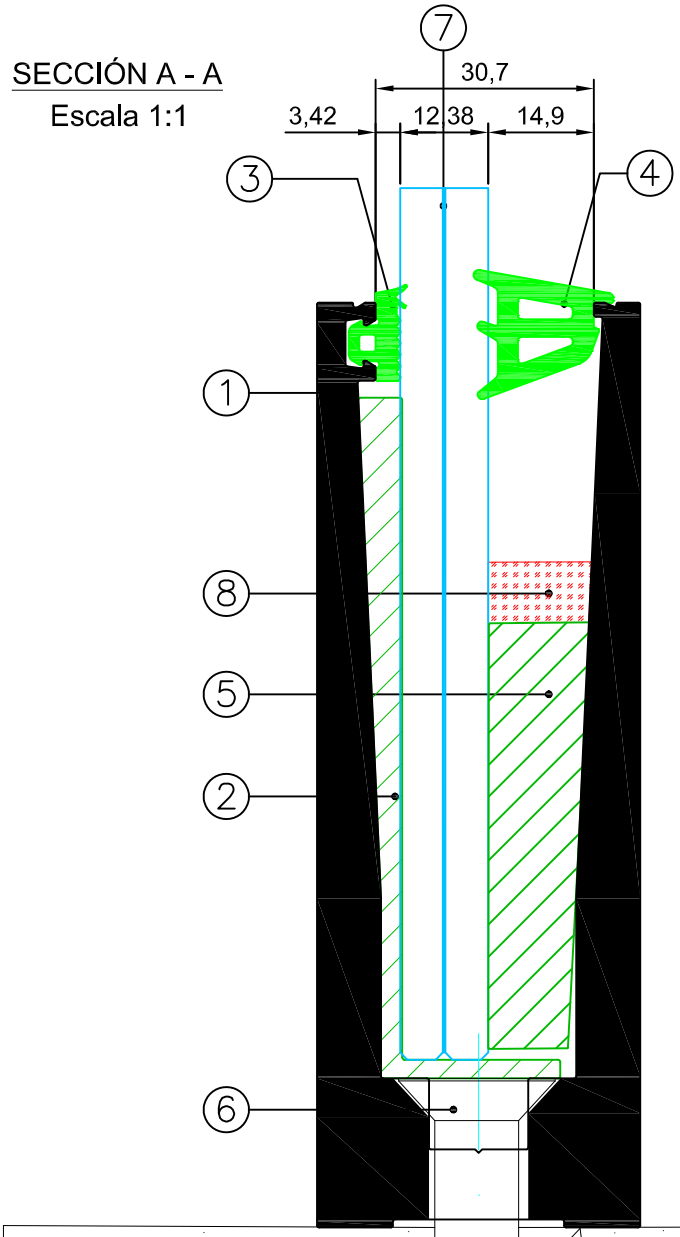

	COMPONENTES	REFERENCIA
1	perfil base U	10091
2	calzo vidrio exterior	1001.L
3	junta exterior	35.5526.00
4	junta interior	35.5553.03
5	cuña interior	1700010
6	tornillo + taco 10 x 100 Ø 14	-
7	vidrio laminar	6 + 6
8	silicona	DC776 o SG20

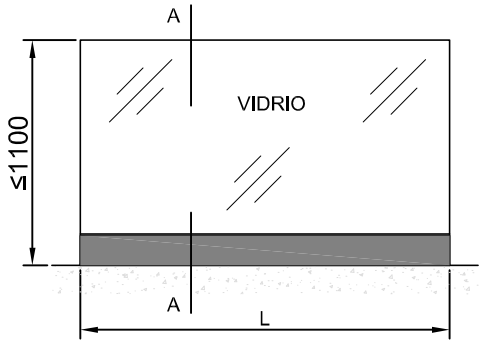

FORJADO HORMIGÓN
HA-25/30

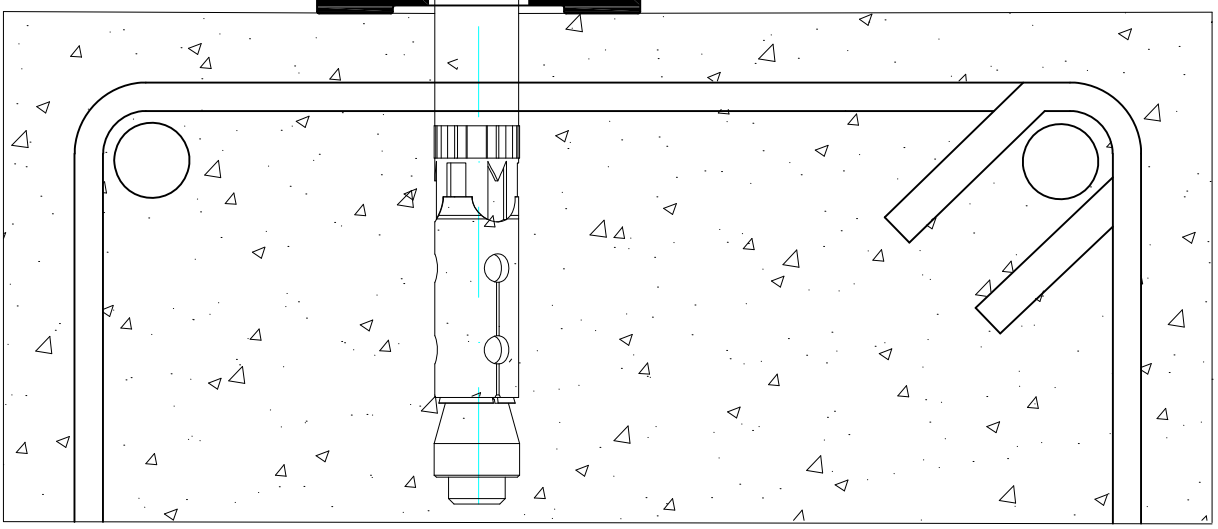

Los datos contenidos en este catálogo son meramente indicativos, Qsystems se reserva el derecho a realizar cambios sin previo aviso de carácter técnico o constructivo

montaje lateral - vidrio 6+6

SECCIÓN A - A
Escala 1:1

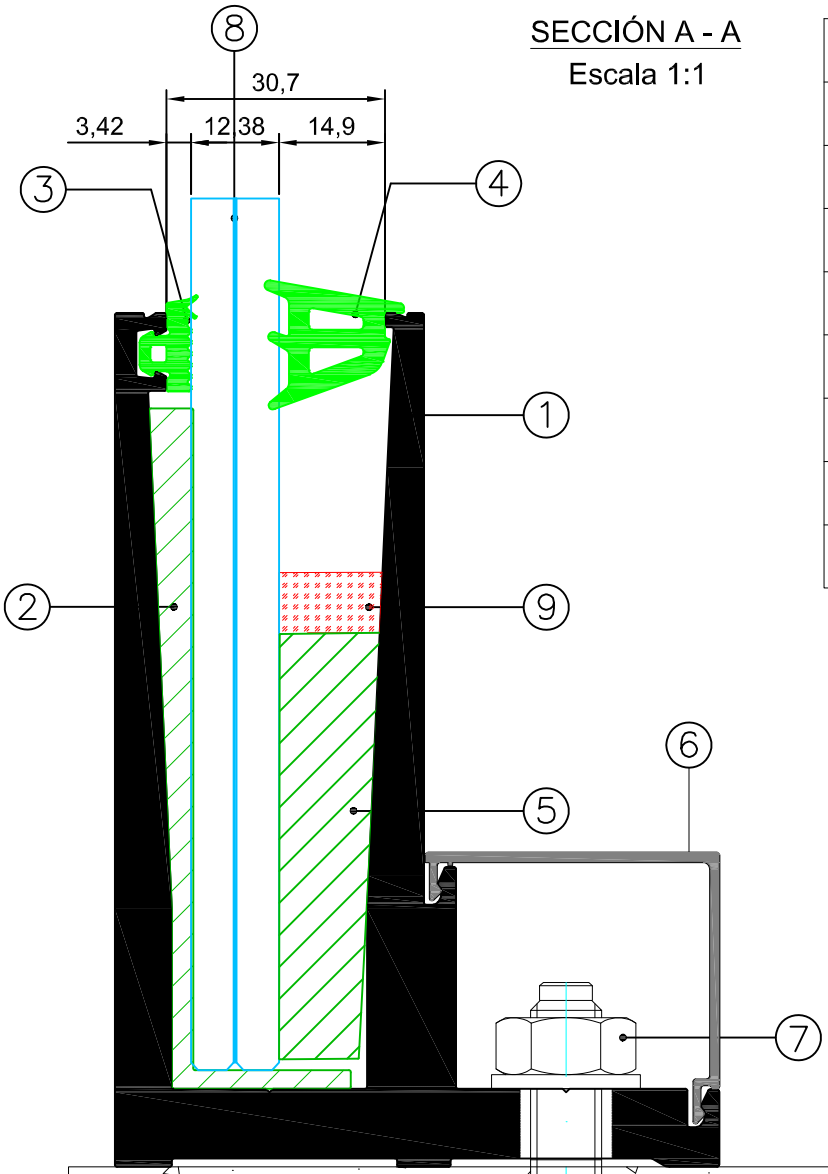

	COMPONENTES	REFERENCIA
1	perfil base UL	10093
2	calzo vidrio exterior	1001.L
3	junta exterior	35.5526.00
4	junta interior	35.5553.03
5	cuña interior	1700010
6	junquillo	10096
7	Tornillo 8,8 + taco M10 x 100 Ø4	-
8	vidrio laminar	6 + 6
9	silicona	DC776 o SG20

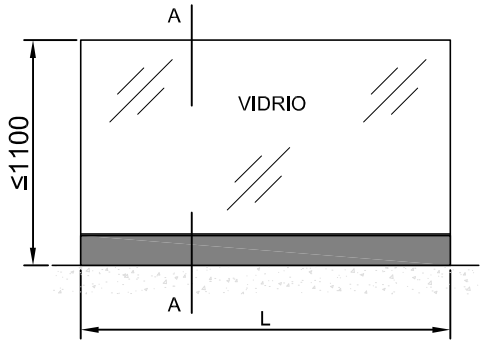

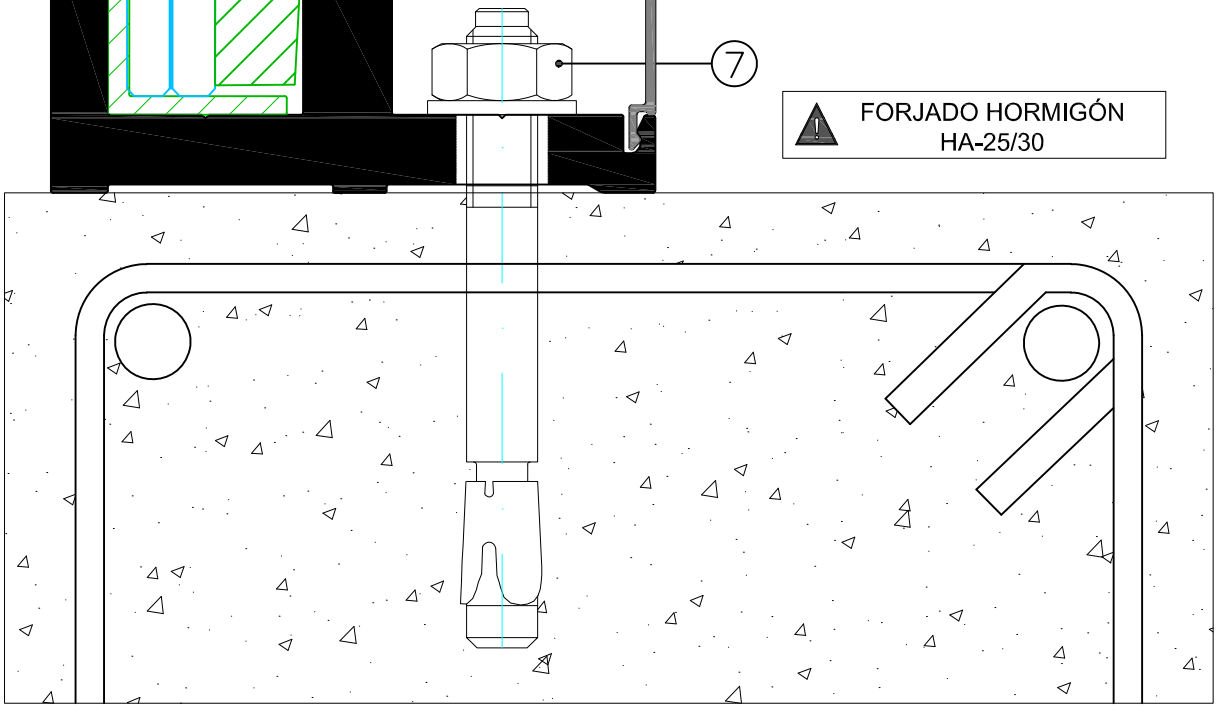

Los datos contenidos en este catálogo son meramente indicativos, Qsystems se reserva el derecho a realizar cambios sin previo aviso de carácter técnico o constructivo

montaje lateral - vidrio 6+6

SECCIÓN A - A
Escala 1:1

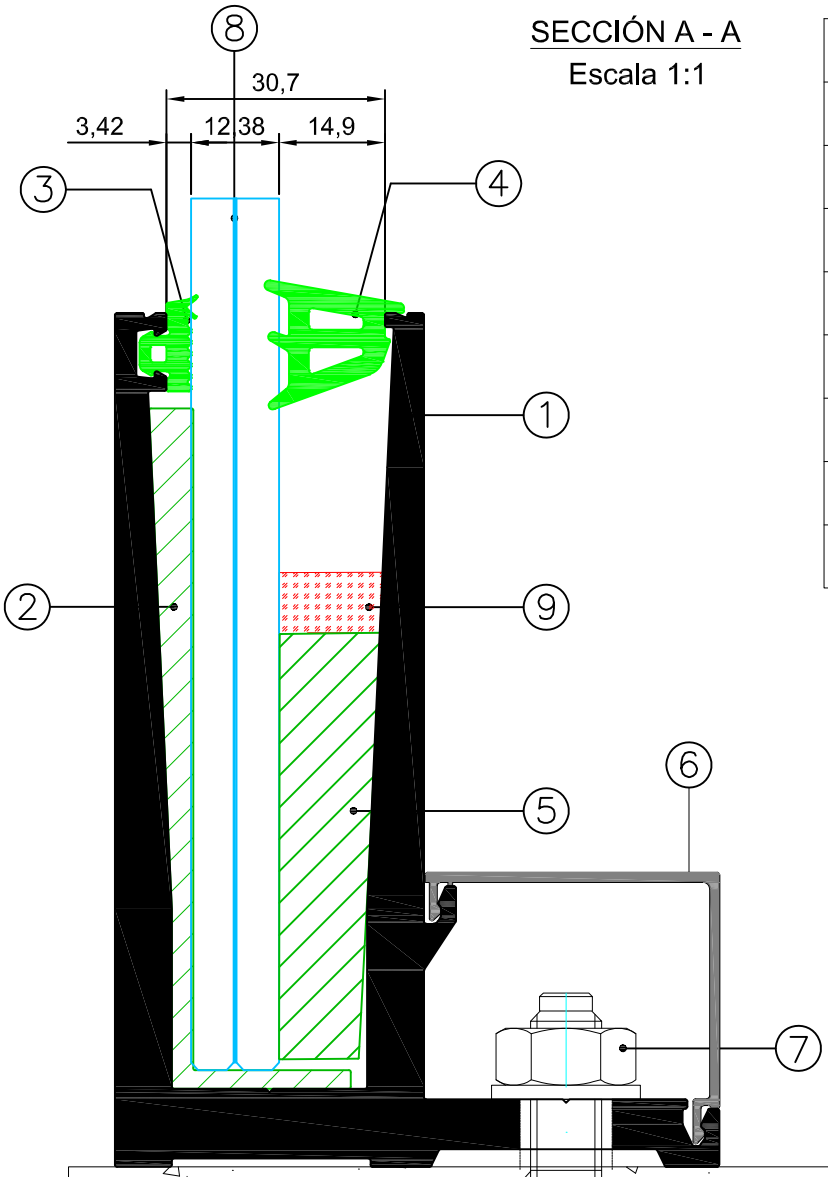

	COMPONENTES	REFERENCIA
1	perfil base UL	12407
2	calzo vidrio exterior	1001.L
3	junta exterior	35.5526.00
4	junta interior	35.5553.03
5	cuña interior	1700010
6	junquillo	10096
7	Tornillo 8,8 + taco M10 x 100 Ø4	-
8	vidrio laminar	6 + 6
9	silicona	DC776 o SG20

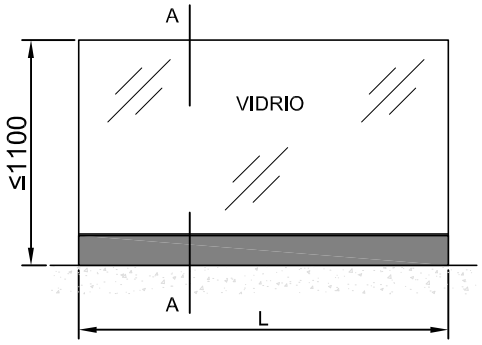

Los datos contenidos en este catálogo son meramente indicativos, Qsystems se reserva el derecho a realizar cambios sin previo aviso de carácter técnico o constructivo

montaje inferior - vidrio 6+6 mm

⚠ FORJADO HORMIGÓN
HA-25/30

	COMPONENTES	REFERENCIA
1	perfil base IU	10095
2	calzo vidrio exterior	1001.L
3	junta exterior	35.5526.00
4	junta interior	35.5553.03
5	cuña interior	1700010
6	junquillo	10096
7	taco químico TQ500 + varilla roscada M12 x 150	-
8	vidrio laminar	6 + 6
9	silicona	DC776 o SG20

SECCIÓN A - A
Escala 1:1

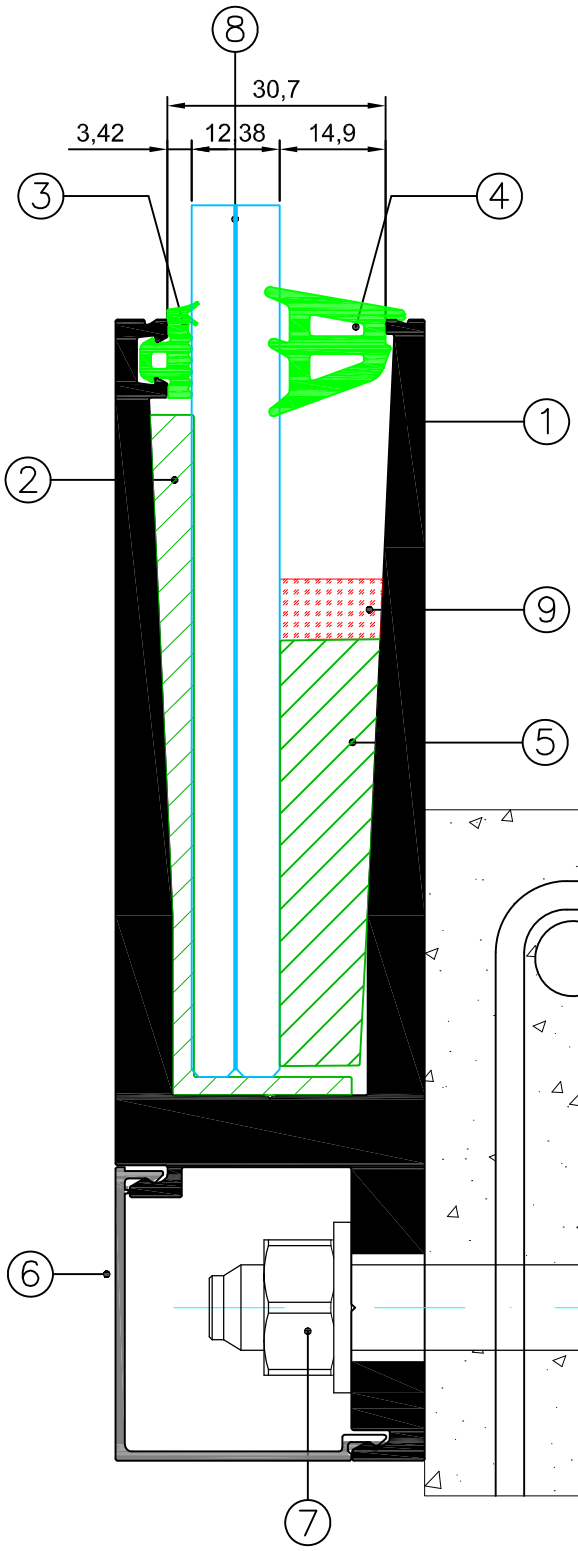

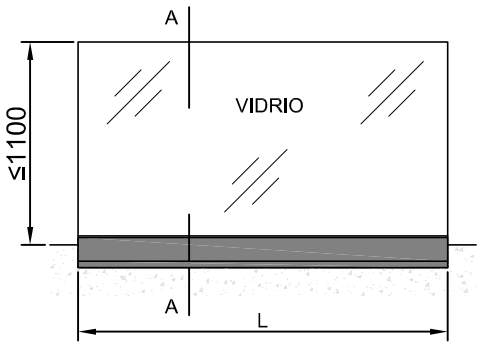

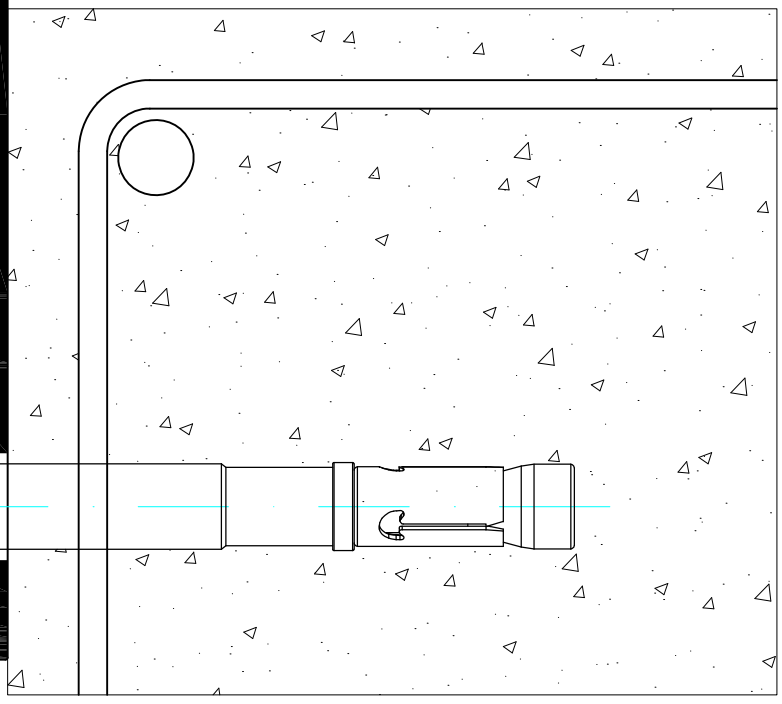

Los datos contenidos en este catálogo son meramente indicativos, Qsystems se reserva el derecho a realizar cambios sin previo aviso de carácter técnico o constructivo

montaje lateral oculto - vidrio 6+6 mm
para drenaje de zonas expuestas

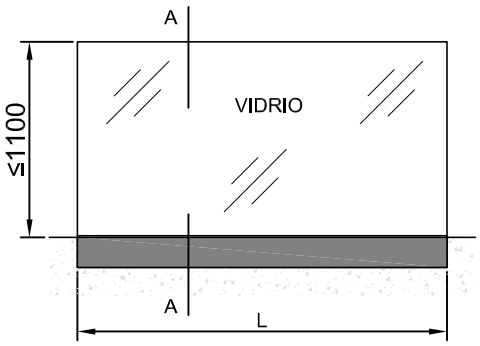

	COMPONENTES	REFERENCIA
1	perfil base U	10092
2	calzo vidrio exterior	1001.L
3	junta exterior	35.5526.00
4	junta interior	35.5553.03
5	cuña interior	1700010
6	tapeta exterior	10090
7	tornillo cabeza avellanada + taco Ø14 M100 x 100 mm	-
8	vidrio laminar	6 + 6
9	silicona	DC776 o SG20

SECCIÓN A - A
Escala 1:1

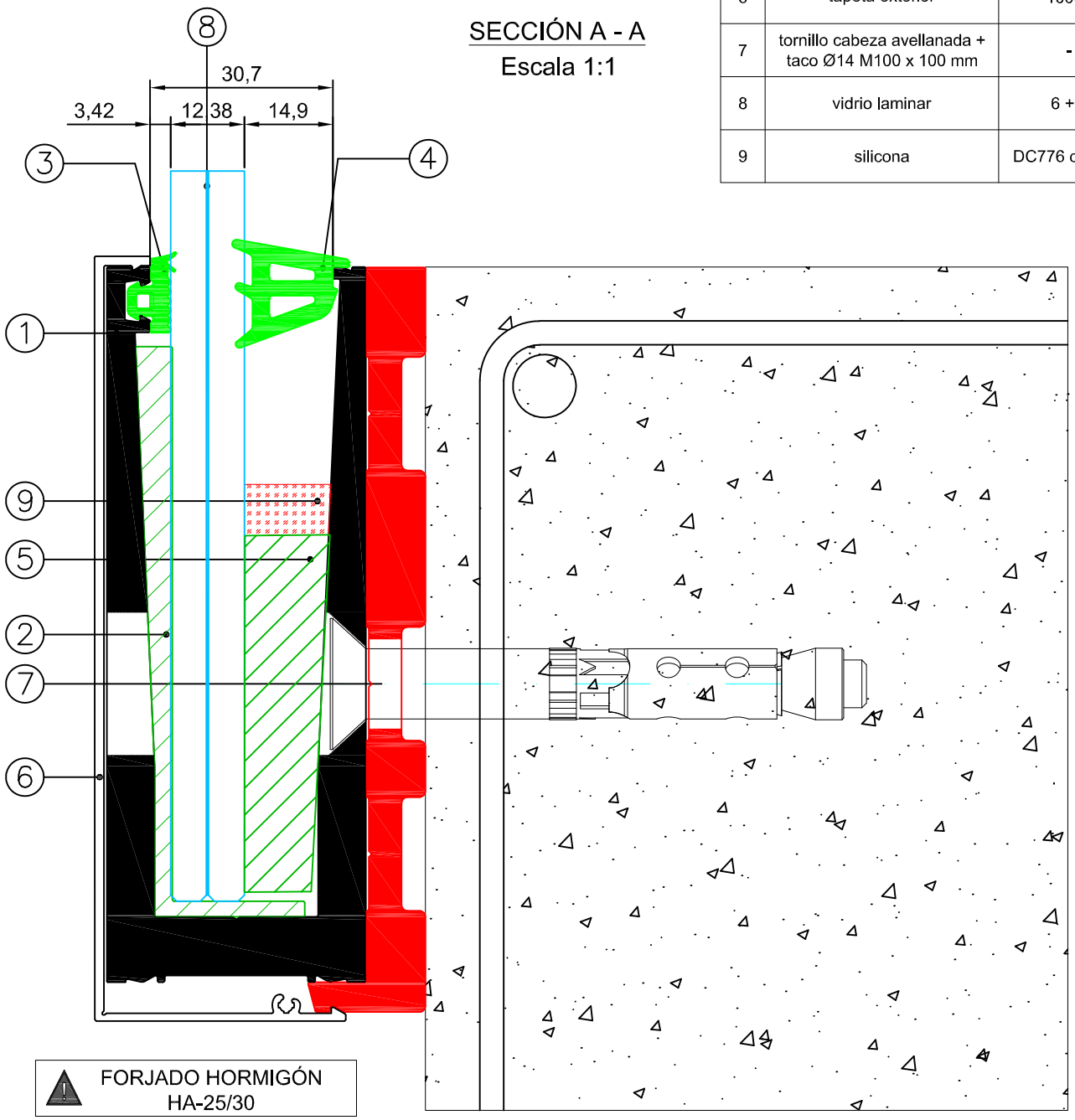

FORJADO HORMIGÓN
HA-25/30

Los datos contenidos en este catálogo son meramente indicativos, Qsystems se reserva el derecho a realizar cambios sin previo aviso de carácter técnico o constructivo

montaje inferior - vidrio 6+6 mm
para drenaje de zonas expuestas

	COMPONENTES	REFERENCIA
1	perfil base IU	10095
2	calzo vidrio exterior	1001.L
3	junta exterior	35.5526.00
4	junta interior	35.5553.03
5	cuña interior	1700010
6	junquillo	10096
7	taco químico TQ500 + varilla roscada M12 x 150	-
8	vidrio laminar	6 + 6
9	silicona	DC776 o SG20

⚠ FORJADO HORMIGÓN HA-25/30

SECCIÓN A - A
Escala 1:1

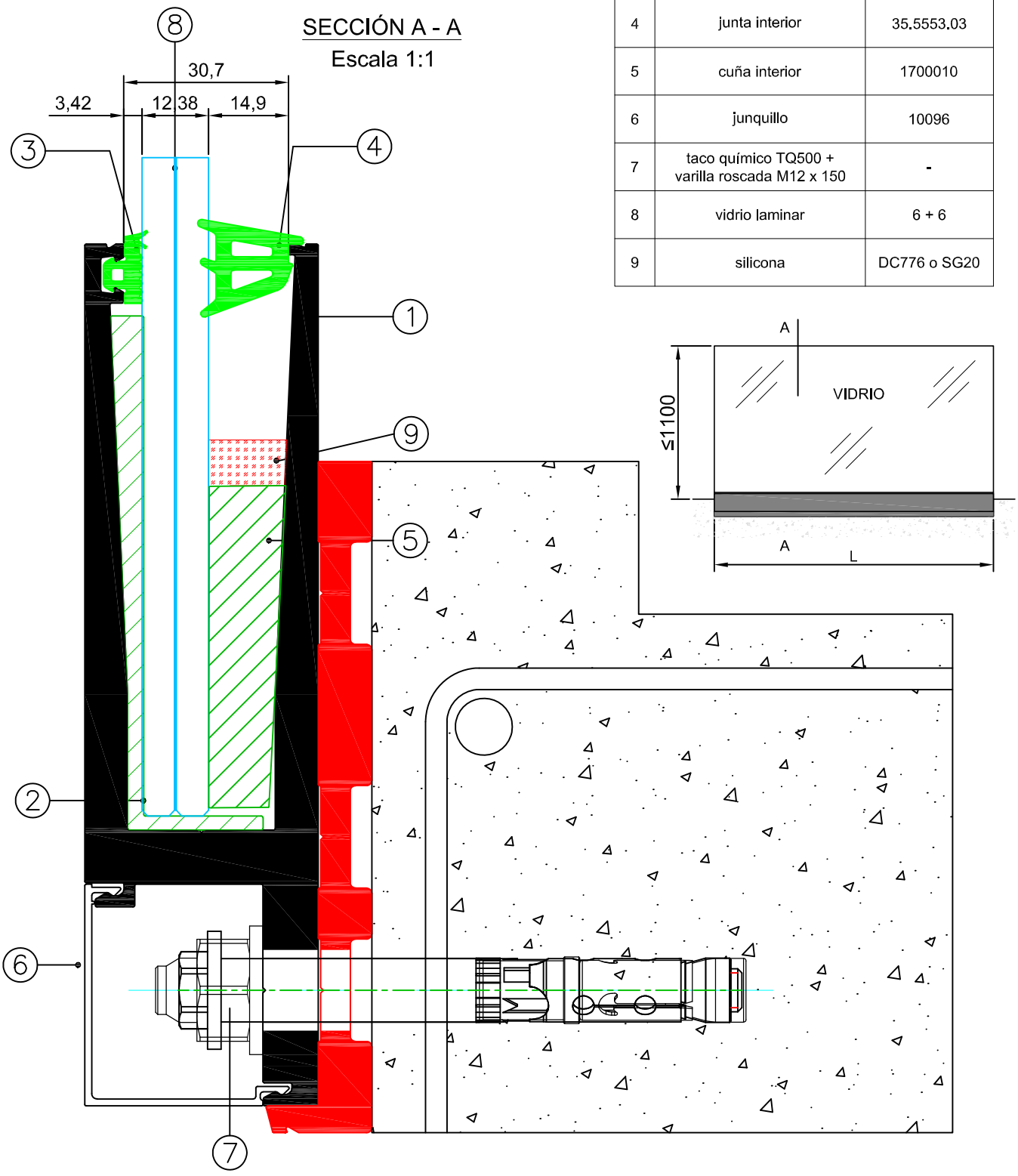

Los datos contenidos en este catálogo son meramente indicativos, Qsystems se reserva el derecho a realizar cambios sin previo aviso de carácter técnico o constructivo

montaje empotrado - vidrio 10+10 mm

SECCIÓN A - A
Escala 1:1

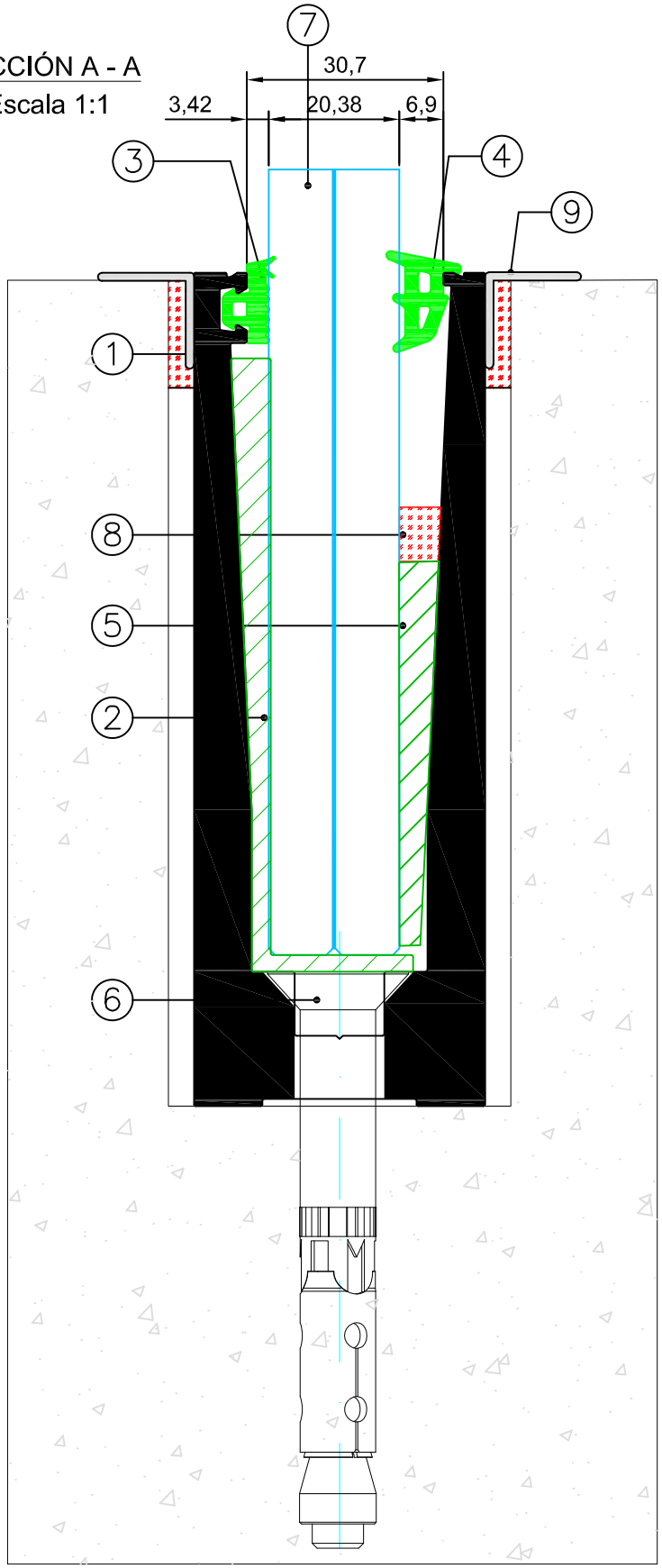

	COMPONENTES	REFERENCIA
1	perfil base U	10091
2	calzo vidrio exterior	1001.L
3	junta exterior	35.5526.00
4	junta interior	35.5551.01
5	cuña interior	1700006
6	tornillo + taco 10 x 100 Ø 14	-
7	vidrio laminar	10 + 10
8	silicona	DC776 o SG20
9	ángulo de remate	008147

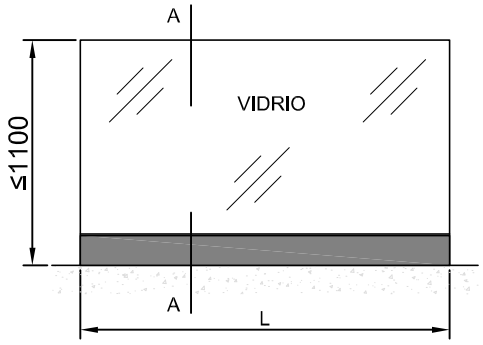

⚠ FORJADO HORMIGÓN HA-25/30

- Se recomienda prever un canal de drenaje que permita la salida del agua.

Los datos contenidos en este catálogo son meramente indicativos, Qsystems se reserva el derecho a realizar cambios sin previo aviso de carácter técnico o constructivo

montaje empotrado - vidrio 10+10 mm

SECCIÓN A - A
Escala 1:1

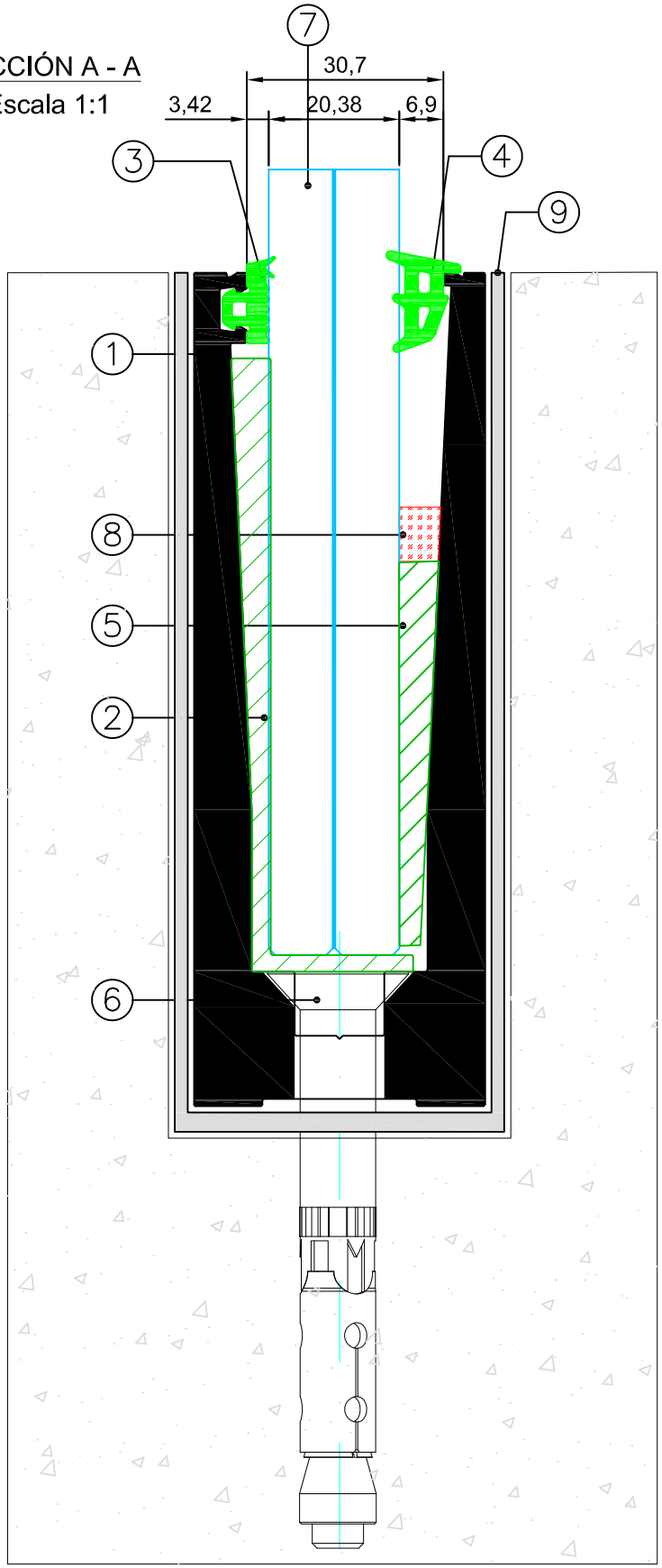

	COMPONENTES	REFERENCIA
1	perfil base U	10091
2	calzo vidrio exterior	1001.L
3	junta exterior	35.5526.00
4	junta interior	35.5551.01
5	cuña interior	1700006
6	tornillo + taco 10 x 100 Ø 14	-
7	vidrio laminar	10 + 10
8	silicona	DC776 o SG20
9	banda aislante neopreno	-

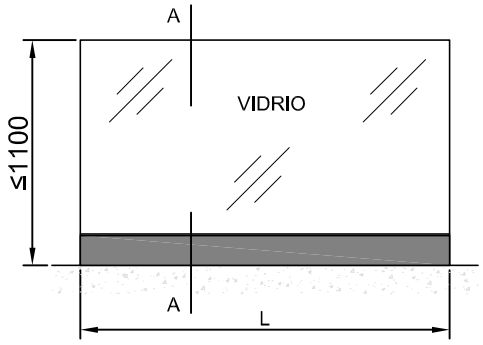

⚠ FORJADO HORMIGÓN HA-25/30

- Siempre que el perfil sea empotrado en el forjado en contacto con el hormigón o el cemento, debe evitarse el contacto del aluminio con estos elementos agresivos mediante una banda aislante de neopreno o similar que lo proteja.

- Se recomienda prever un canal de drenaje que permita la salida del agua.

Los datos contenidos en este catálogo son meramente indicativos, Qsystems se reserva el derecho a realizar cambios sin previo aviso de carácter técnico o constructivo

montaje empotrado - vidrio 10+10 mm

SECCIÓN A - A
Escala 1:1

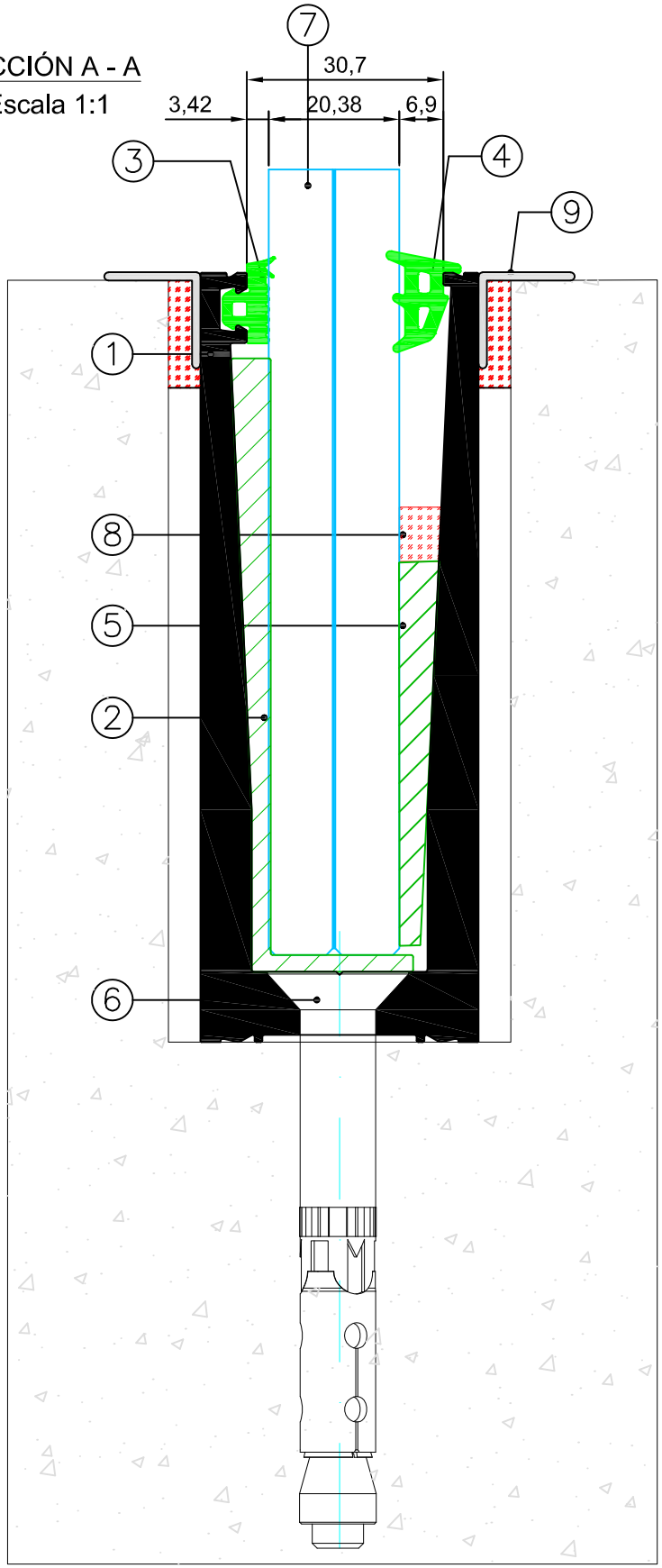

	COMPONENTES	REFERENCIA
1	perfil base U	10092
2	calzo vidrio exterior	1001.L
3	junta exterior	35.5526.00
4	junta interior	35.5551.01
5	cuña interior	1700006
6	tornillo + taco 10 x 100 Ø 14	-
7	vidrio laminar	10 + 10
8	silicona	DC776 o SG20
9	ángulo de remate	008147

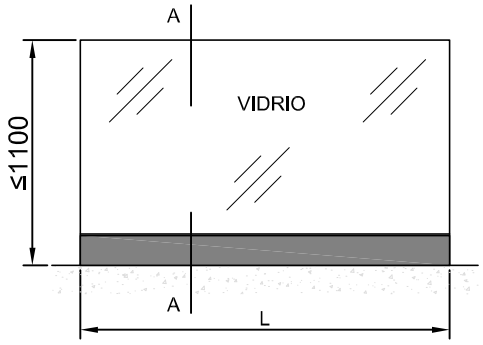

FORJADO HORMIGÓN HA-25/30

- Se recomienda prever un canal de drenaje que permita la salida del agua.

Los datos contenidos en este catálogo son meramente indicativos, Qsystems se reserva el derecho a realizar cambios sin previo aviso de carácter técnico o constructivo

montaje empotrado - vidrio 10+10 mm

SECCIÓN A - A
Escala 1:1

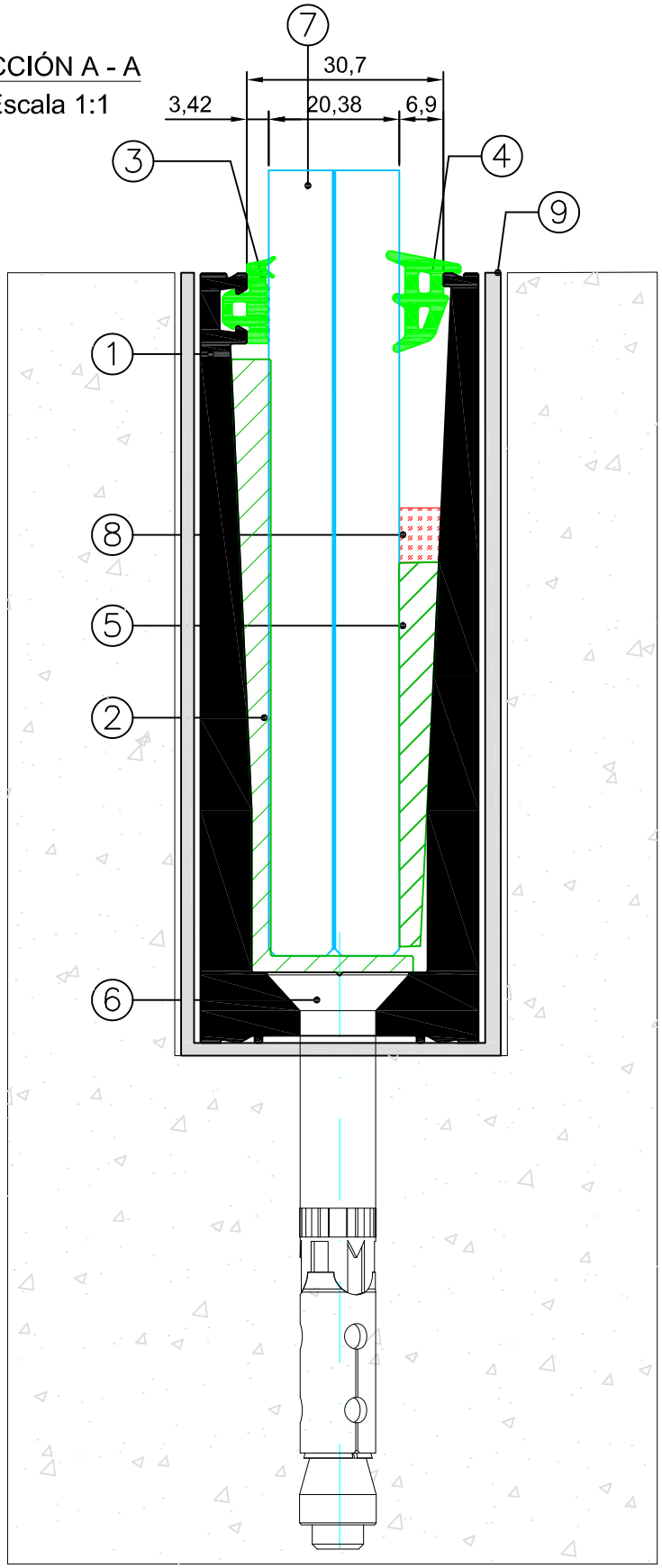

	COMPONENTES	REFERENCIA
1	perfil base U	10092
2	calzo vidrio exterior	1001.L
3	junta exterior	35.5526.00
4	junta interior	35.5551.01
5	cuña interior	1700006
6	tornillo + taco 10 x 100 Ø 14	-
7	vidrio laminar	10 + 10
8	silicona	DC776 o SG20
9	banda aislante neopreno	-

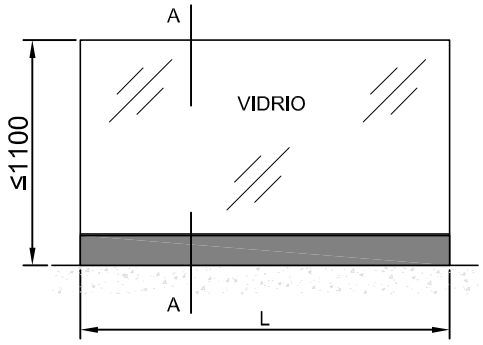

⚠ FORJADO HORMIGÓN HA-25/30

- Siempre que el perfil sea empotrado en el forjado en contacto con el hormigón o el cemento, debe evitarse el contacto del aluminio con estos elementos agresivos mediante una banda aislante de neopreno o similar que lo proteja.

- Se recomienda prever un canal de drenaje que permita la salida del agua.

Los datos contenidos en este catálogo son meramente indicativos, Qsystems se reserva el derecho a realizar cambios sin previo aviso de carácter técnico o constructivo

montaje empotrado - vidrio 8+8 mm

SECCIÓN A - A
Escala 1:1

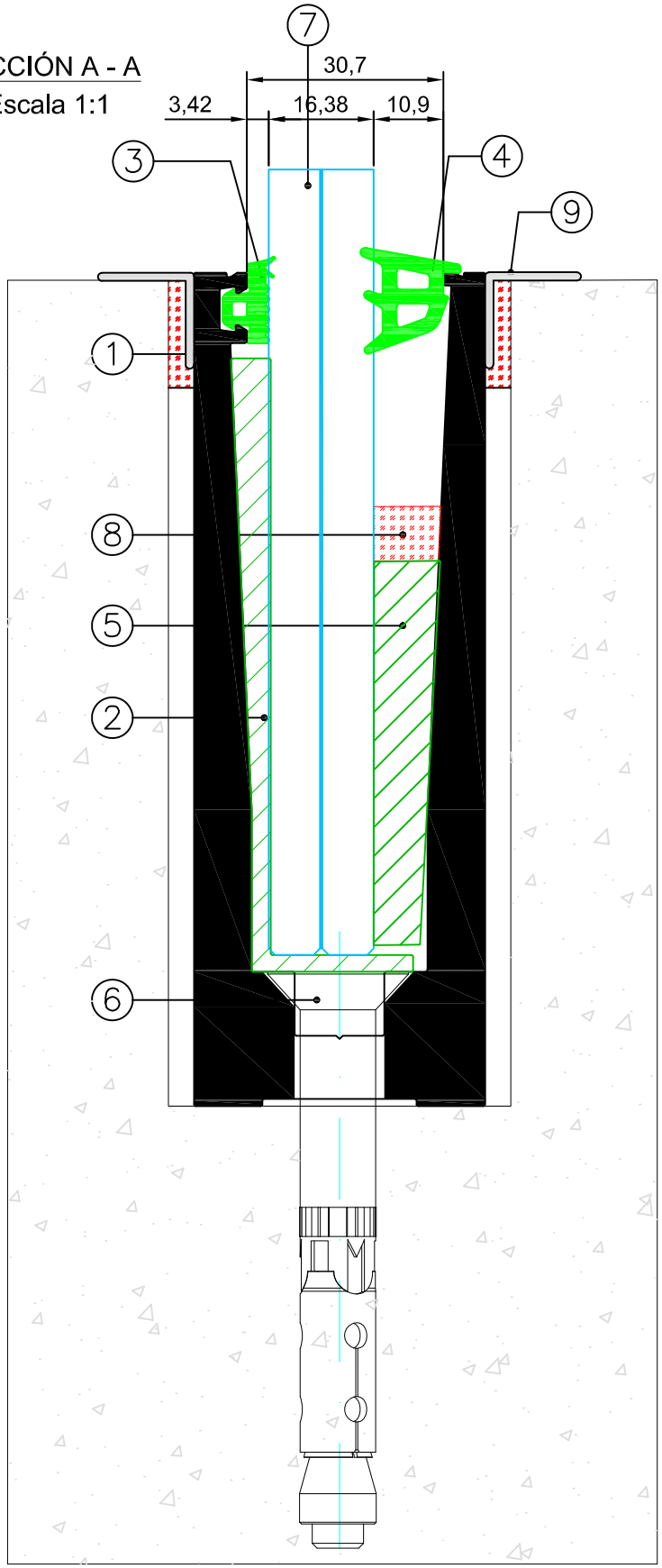

	COMPONENTES	REFERENCIA
1	perfil base U	10091
2	calzo vidrio exterior	1001.L
3	junta exterior	35.5526.00
4	junta interior	35.5552.02
5	cuña interior	1700010
6	tornillo + taco 10 x 100 Ø 14	-
7	vidrio laminar	8 + 8
8	silicona	DC776 o SG20
9	ángulo de remate	008147

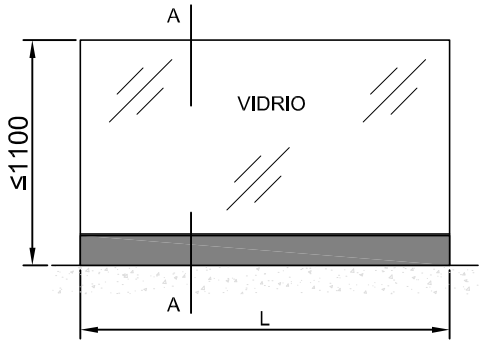

⚠ FORJADO HORMIGÓN HA-25/30

- Se recomienda prever un canal de drenaje que permita la salida del agua.

Los datos contenidos en este catálogo son meramente indicativos, Qsystems se reserva el derecho a realizar cambios sin previo aviso de carácter técnico o constructivo

montaje empotrado - vidrio 8+8 mm

SECCIÓN A - A
Escala 1:1

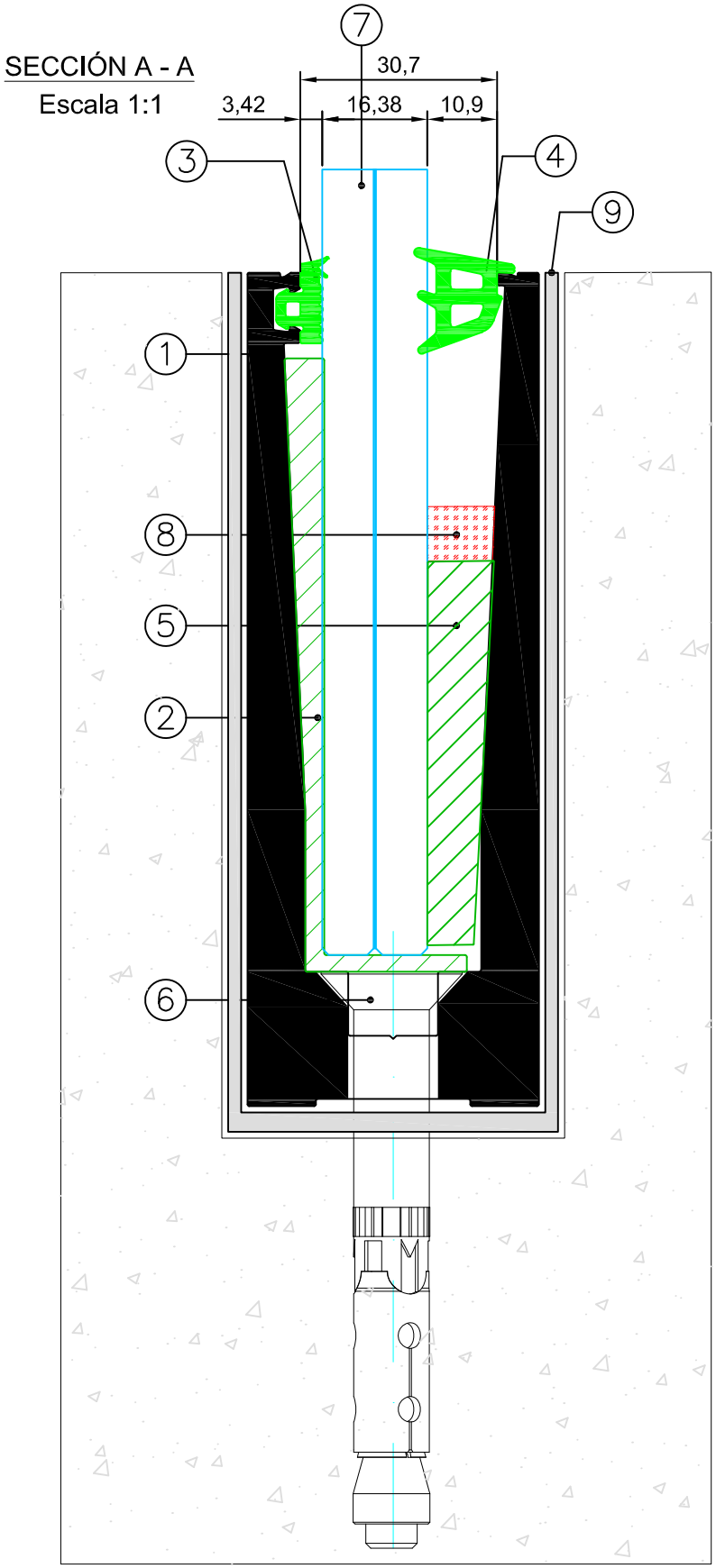

	COMPONENTES	REFERENCIA
1	perfil base U	10091
2	calzo vidrio exterior	1001.L
3	junta exterior	35.5526.00
4	junta interior	35.5552.02
5	cuña interior	1700010
6	tornillo + taco 10 x 100 Ø 14	-
7	vidrio laminar	8 + 8
8	silicona	DC776 o SG20
9	banda aislante neopreno	-

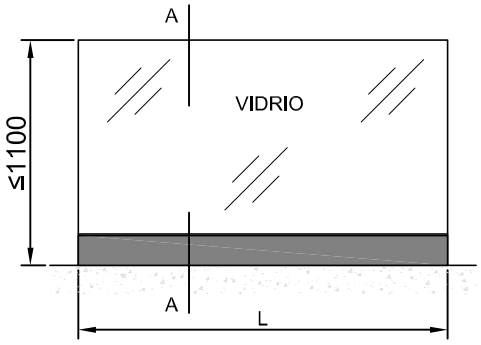

⚠ FORJADO HORMIGÓN HA-25/30

- Siempre que el perfil sea empotrado en el forjado en contacto con el hormigón o el cemento, debe evitarse el contacto del aluminio con estos elementos agresivos mediante una banda aislante de neopreno o similar que lo proteja.

- Se recomienda prever un canal de drenaje que permita la salida del agua.

Los datos contenidos en este catálogo son meramente indicativos, Qsystems se reserva el derecho a realizar cambios sin previo aviso de carácter técnico o constructivo

montaje empotrado - vidrio 8+8 mm

SECCIÓN A - A
Escala 1:1

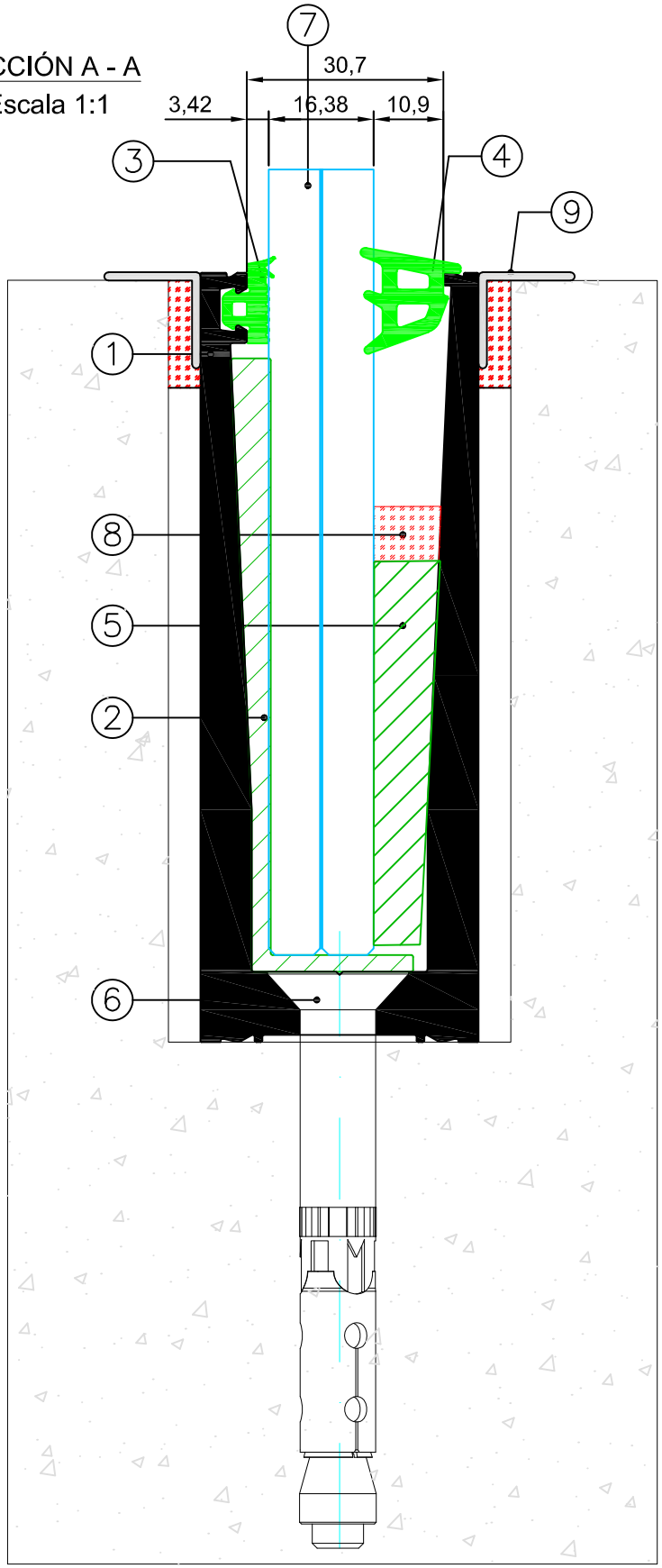

	COMPONENTES	REFERENCIA
1	perfil base U	10092
2	calzo vidrio exterior	1001.L
3	junta exterior	35.5526.00
4	junta interior	35.5552.02
5	cuña interior	1700010
6	tornillo + taco 10 x 100 Ø 14	-
7	vidrio laminar	8 + 8
8	silicona	DC776 o SG20
9	ángulo de remate	008147

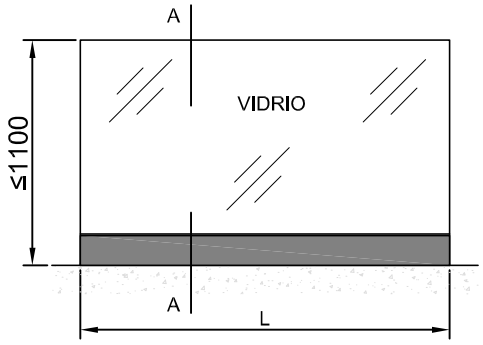

⚠ FORJADO HORMIGÓN HA-25/30

- Se recomienda prever un canal de drenaje que permita la salida del agua.

Los datos contenidos en este catálogo son meramente indicativos, Qsystems se reserva el derecho a realizar cambios sin previo aviso de carácter técnico o constructivo

montaje empotrado - vidrio 8+8 mm

SECCIÓN A - A
Escala 1:1

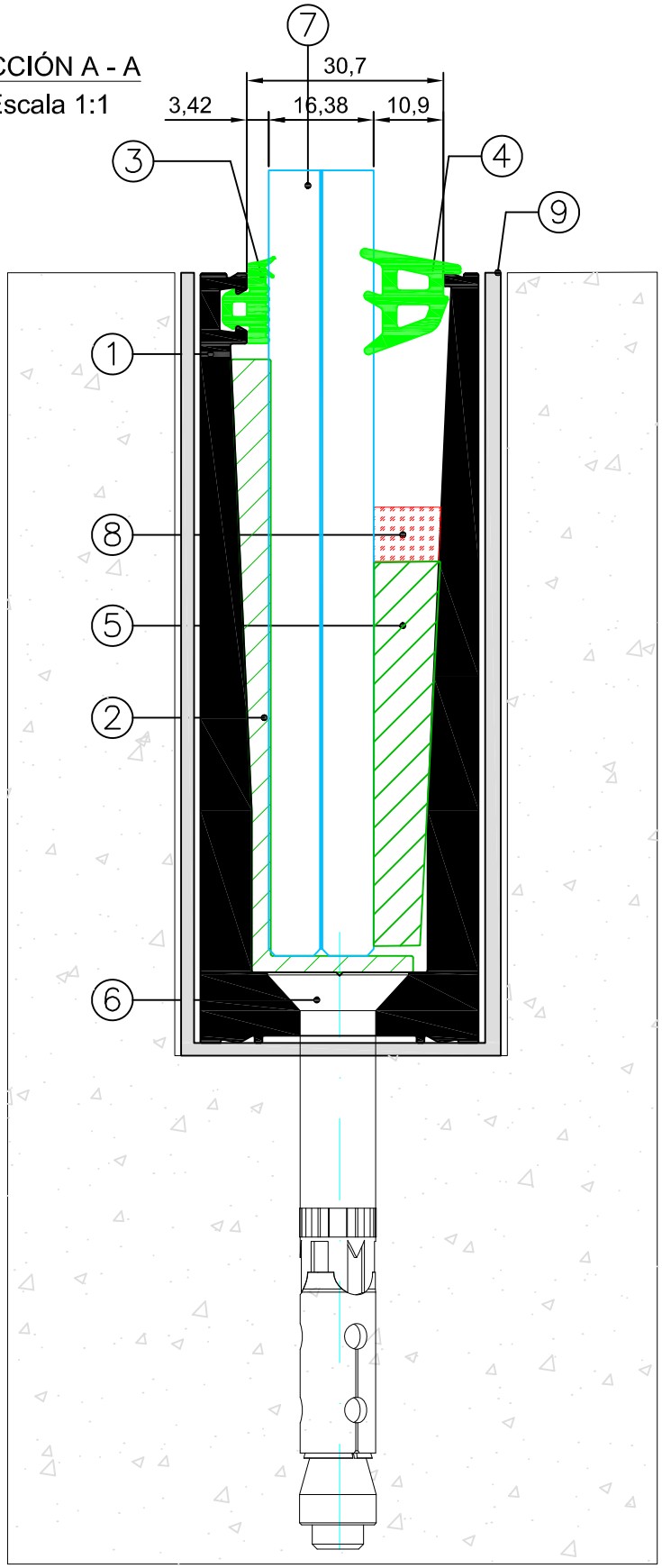

	COMPONENTES	REFERENCIA
1	perfil base U	10092
2	calzo vidrio exterior	1001.L
3	junta exterior	35.5526.00
4	junta interior	35.5552.02
5	cuña interior	1700010
6	tornillo + taco 10 x 100 Ø 14	-
7	vidrio laminar	8 + 8
8	silicona	DC776 o SG20
9	banda aislante neopreno	-

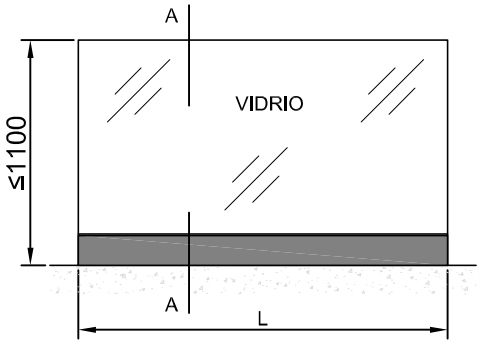

⚠ FORJADO HORMIGÓN HA-25/30

- Siempre que el perfil sea empotrado en el forjado en contacto con el hormigón o el cemento, debe evitarse el contacto del aluminio con estos elementos agresivos mediante una banda aislante de neopreno o similar que lo proteja.

- Se recomienda prever un canal de drenaje que permita la salida del agua.

Los datos contenidos en este catálogo son meramente indicativos, Qsystems se reserva el derecho a realizar cambios sin previo aviso de carácter técnico o constructivo

MONTAJE DE LA BARANDILLA

CRONOLOGÍA DE MONTAJE

1.- PERFORACIÓN DEL FORJADO Y LIMPIEZA DEL ORIFICIO DEL TALADRO
Utilice la broca adecuada al taco de fijación

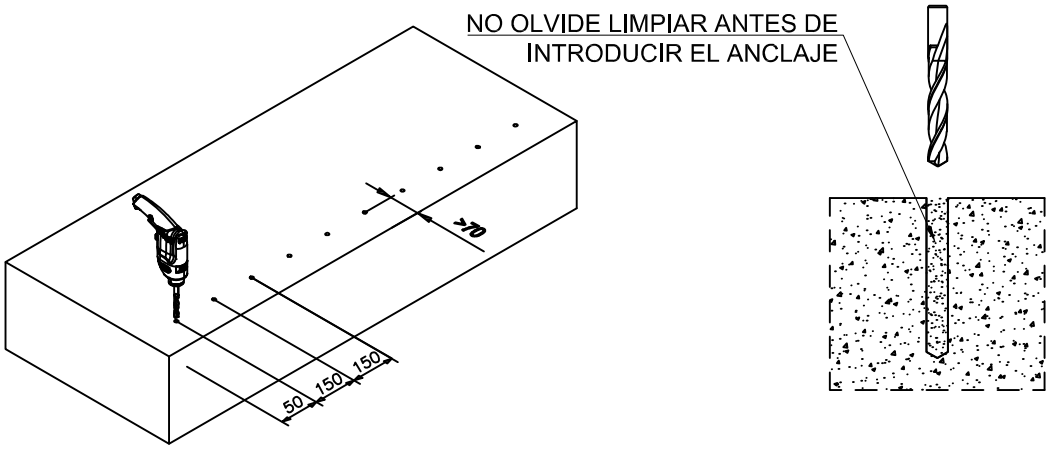

2.- COLOCACIÓN DEL PERFIL E INTRODUCCIÓN DE LOS ANCLAJES
No olvide limpiar bien el orificio del taladro antes de introducir el anclaje

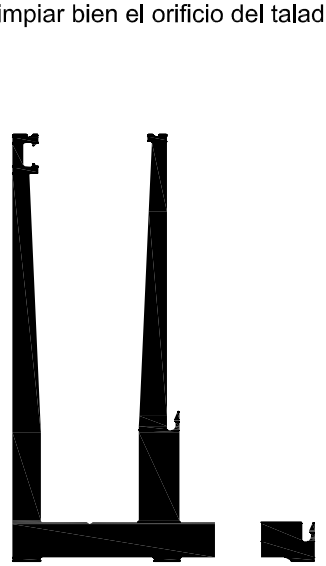

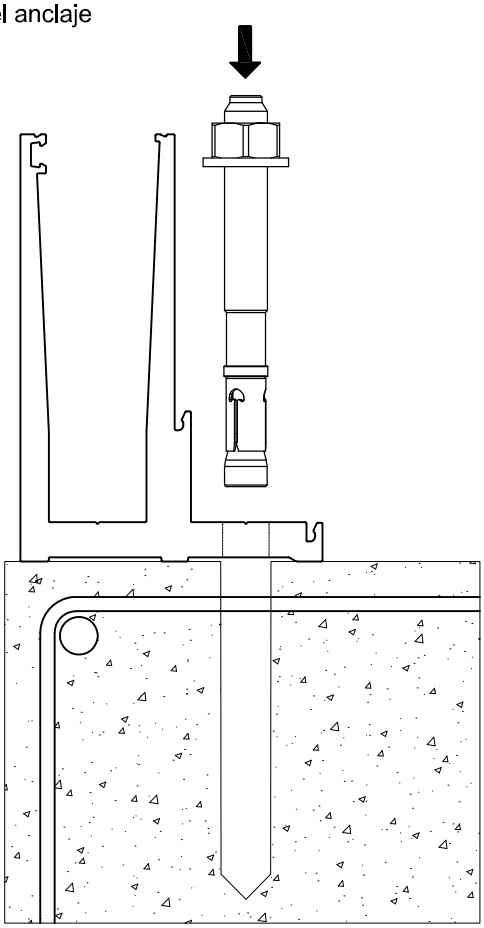

Los datos contenidos en este catálogo son meramente indicativos, Qsystems se reserva el derecho a realizar cambios sin previo aviso de carácter técnico o constructivo

3.- FIJAR EL PERFIL CON LOS TORNILLOS DE ANCLAJE
CON UN PAR DE APRIETE DE 25 Nm

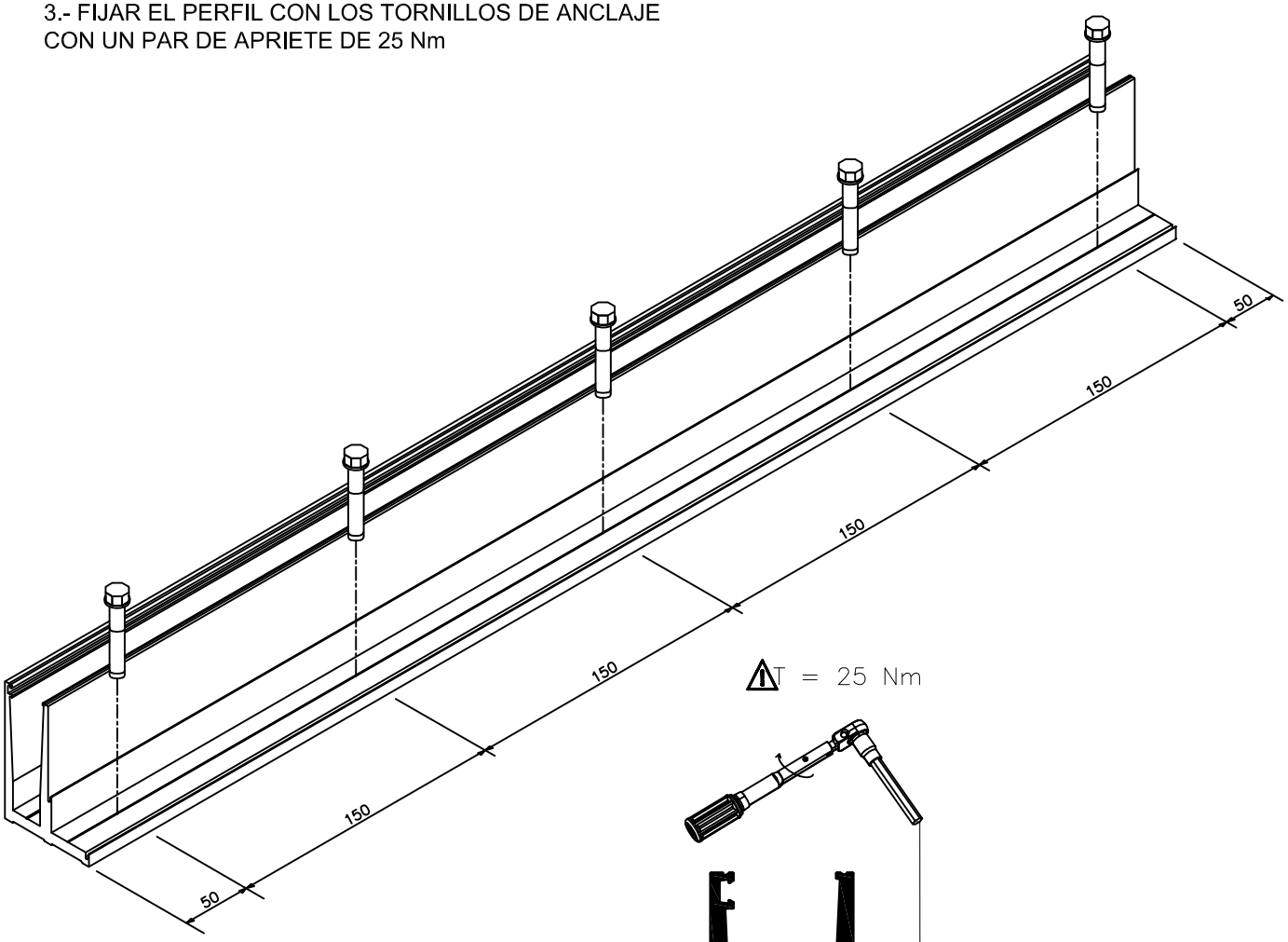

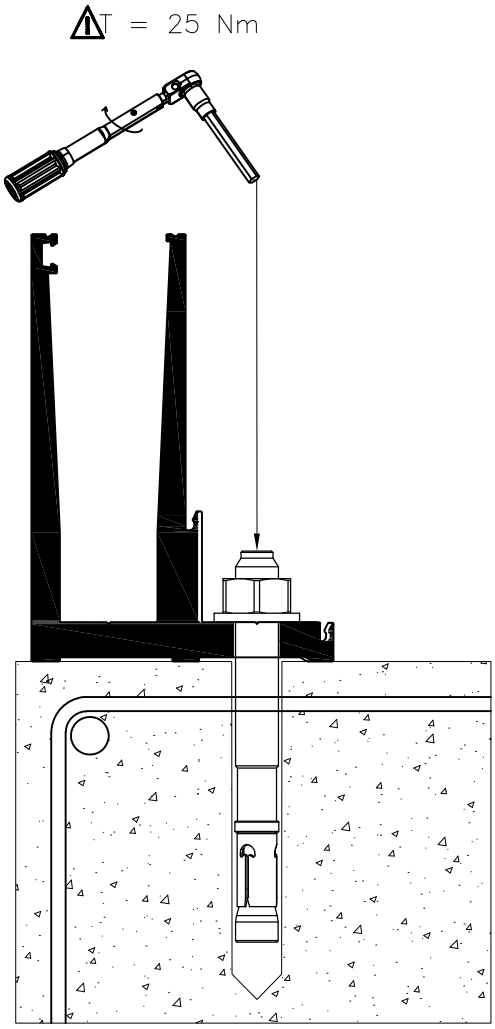

Los datos contenidos en este catálogo son meramente indicativos, Qsystems se reserva el derecho a realizar cambios sin previo aviso de carácter técnico o constructivo

4.- COLOCAR LA JUNTA EXTERIOR DE VIDRIO SOBRE EL PERFIL

5.- COLOCAR LOS SOPORTES DE VIDRIO CADA 250 mm

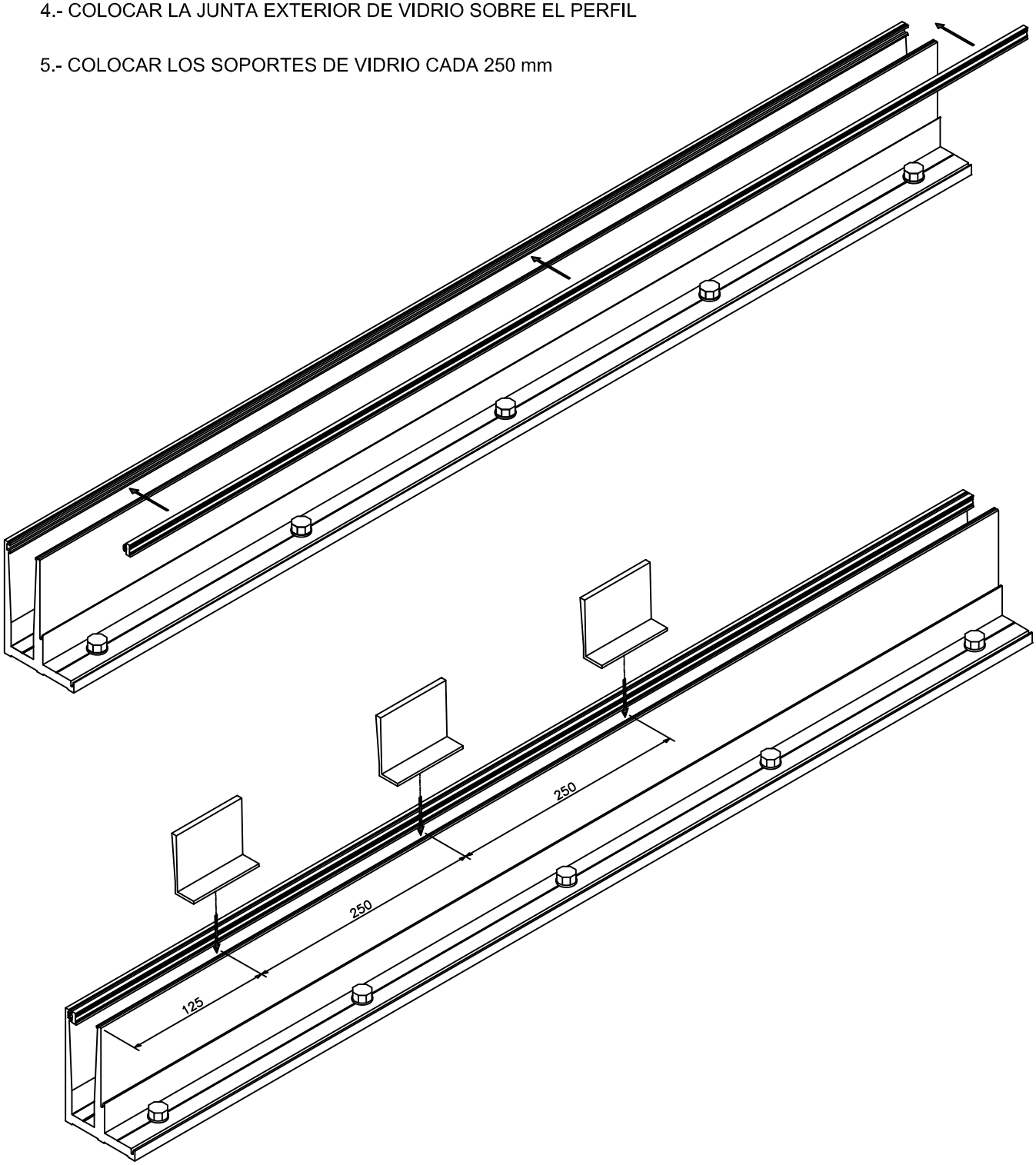

Los datos contenidos en este catálogo son meramente indicativos, Qsystems se reserva el derecho a realizar cambios sin previo aviso de carácter técnico o constructivo

6.- INTRODUCIR EL VIDRIO HASTA APOYARLO SOBRE LOS SOPORTES DE VIDRIO

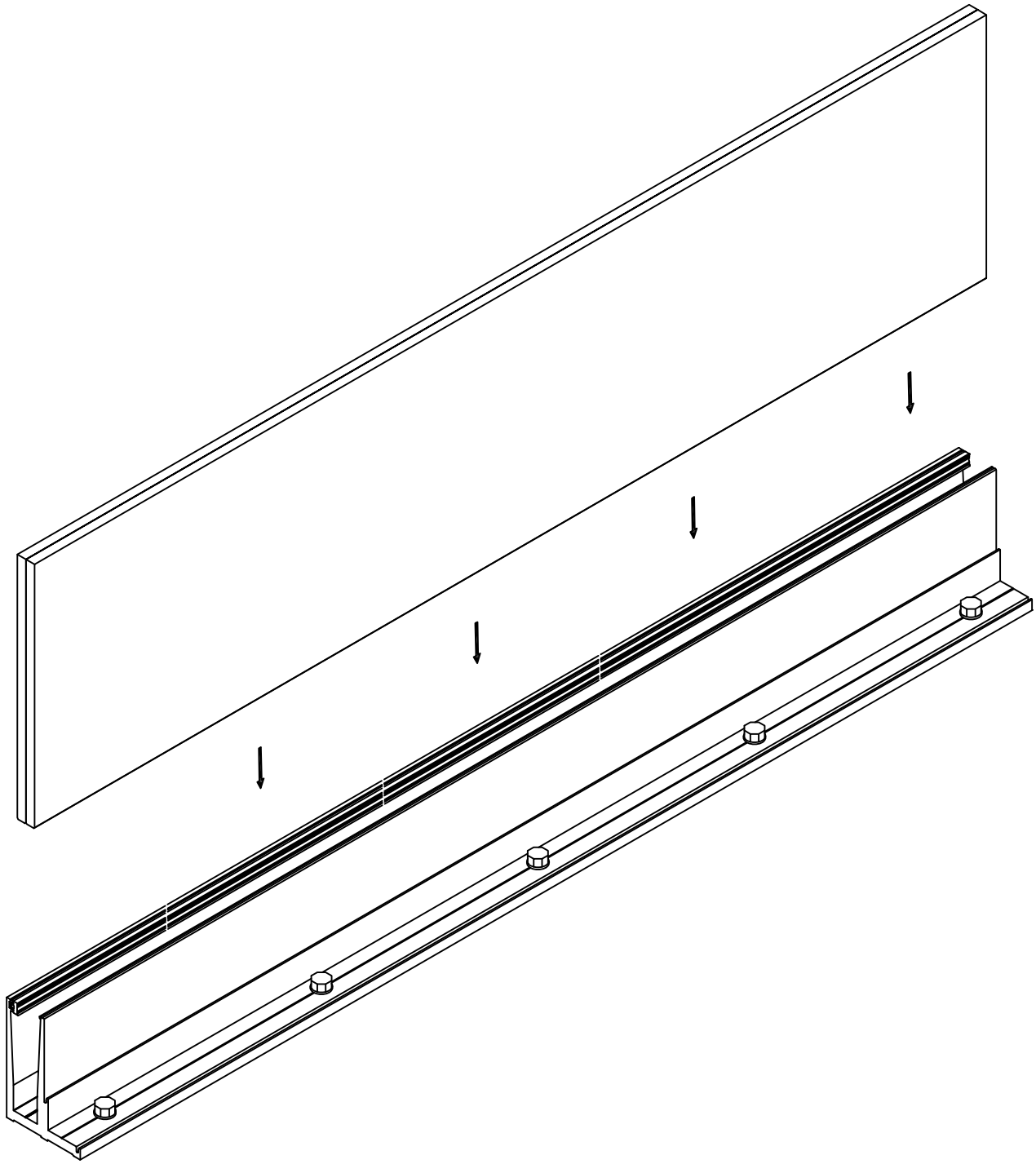

Los datos contenidos en este catálogo son meramente indicativos, Qsystems se reserva el derecho a realizar cambios sin previo aviso de carácter técnico o constructivo

7.- COLOCAR LOS CALZOS DE VIDRIO INTERIORES (SEGÚN ESPESOR) COINCIDIENDO SU POSICIÓN CON LOS CALZOS EXTERIORES

8.- REALIZAR UN SELLADO ENCIMA DE LOS CALZOS

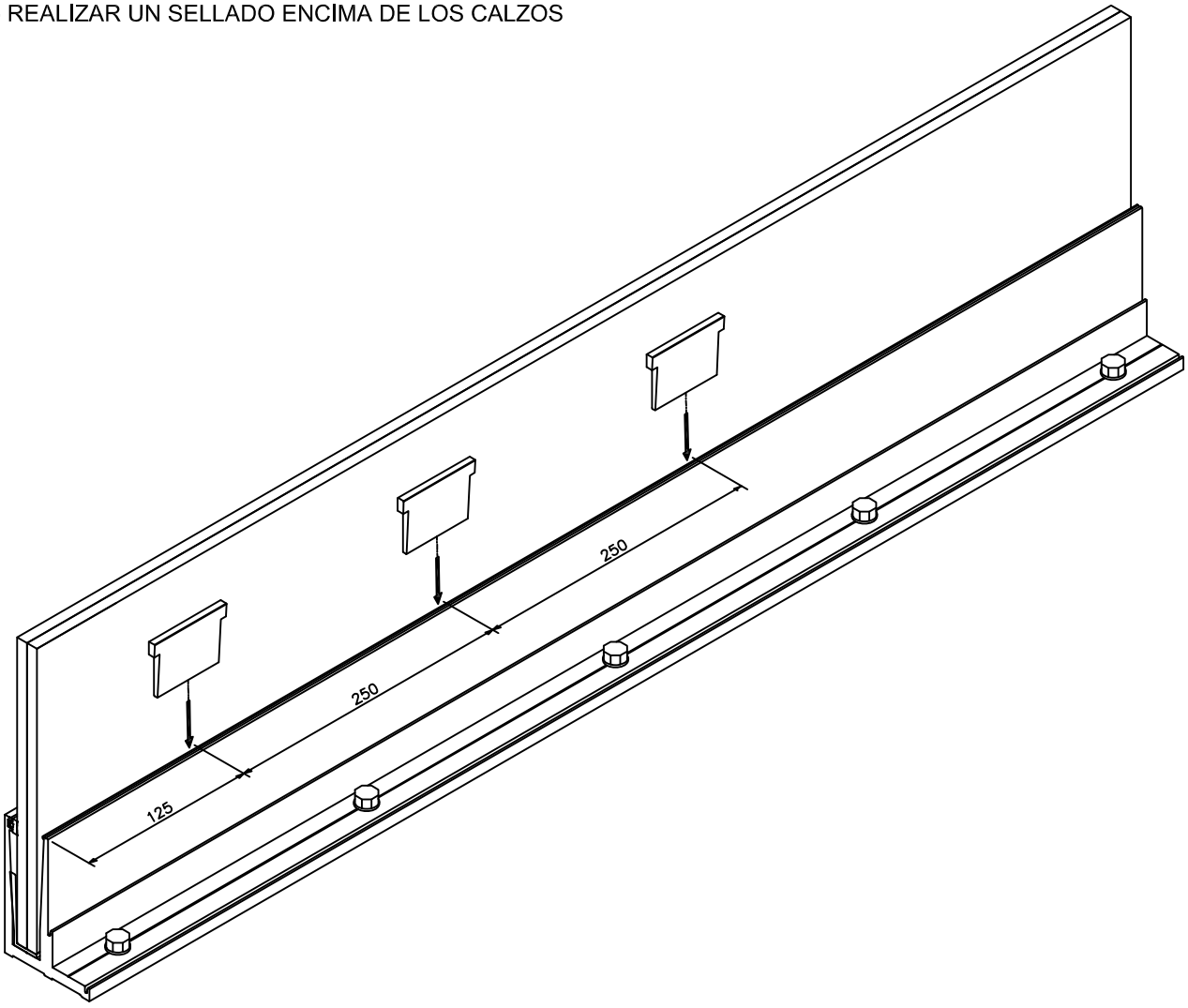

Los datos contenidos en este catálogo son meramente indicativos, Qsystems se reserva el derecho a realizar cambios sin previo aviso de carácter técnico o constructivo

9.- COLOCAR LA JUNTA INTERIOR ENTRE EL VIDRIO Y EL PERFIL

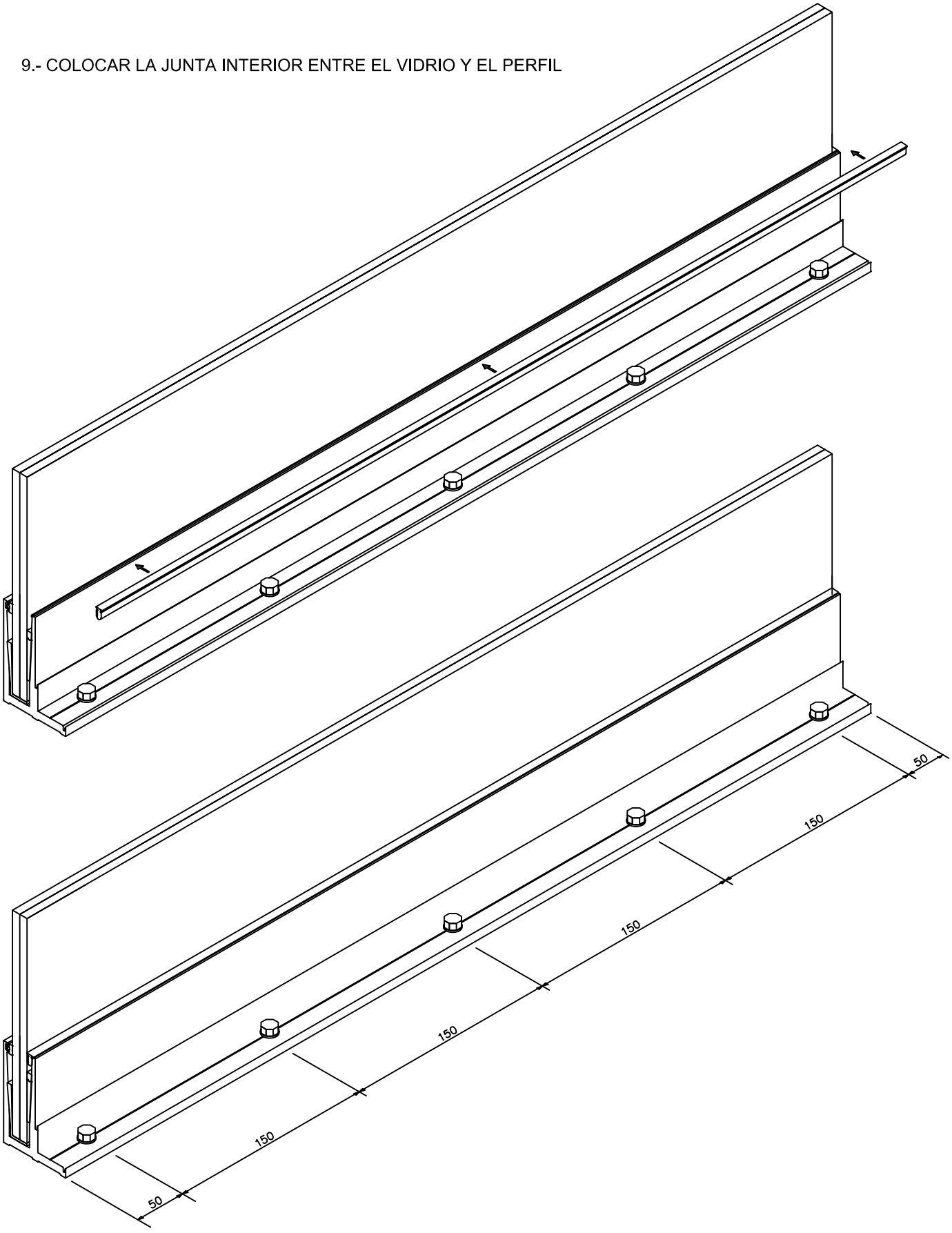

Los datos contenidos en este catálogo son meramente indicativos, Qsystems se reserva el derecho a realizar cambios sin previo aviso de carácter técnico o constructivo

DESAGÜE DE LA ZONA INTERIOR DELIMITADAD POR LA BARANDILLA

SOLUCIÓN PARA BALCONES O TERRAZAS BAJO CUBIERTA

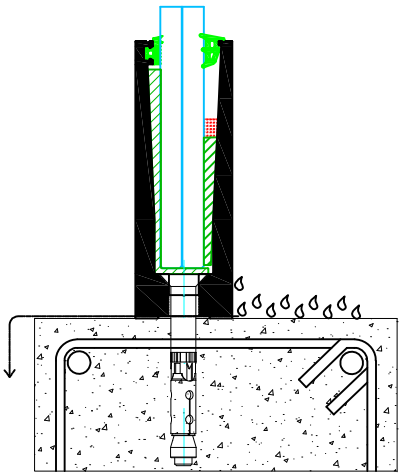

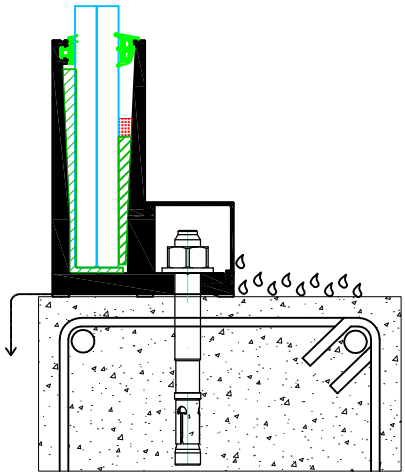

NOTA:

- Esta solución es únicamente válida para zonas poco expuestas, nunca se usara en zonas donde haya que evacuar grandes caudales de agua.

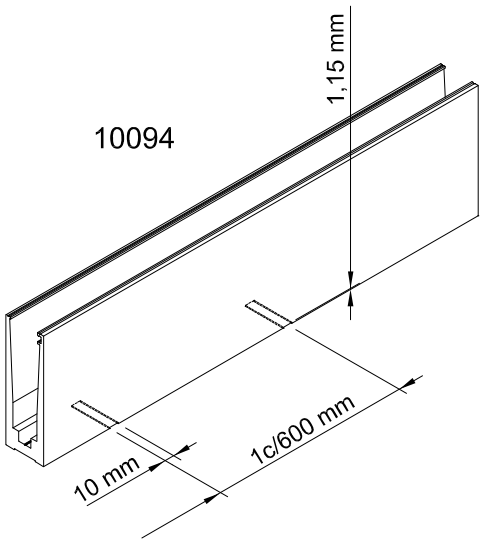

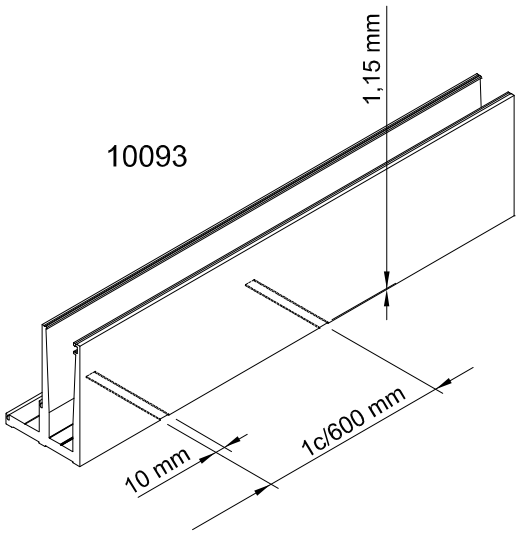

Los datos contenidos en este catálogo son meramente indicativos, Qsystems se reserva el derecho a realizar cambios sin previo aviso de carácter técnico o constructivo

DESAGÜE DE LA ZONA INTERIOR DELIMITADA POR LA BARANDILLA

SOLUCIÓN PARA BALCONES O TERRAZAS A LA INTEMPERIE

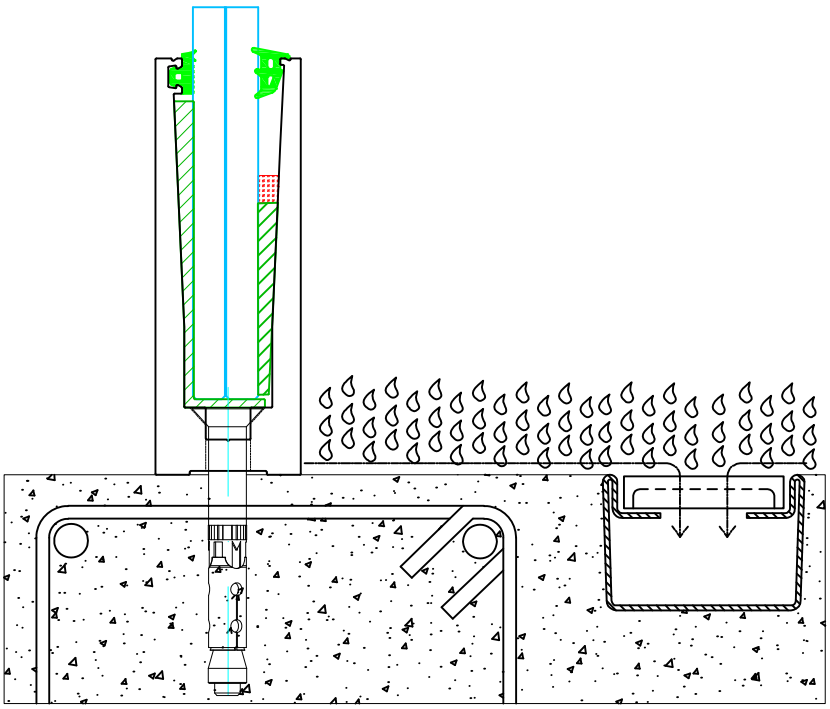

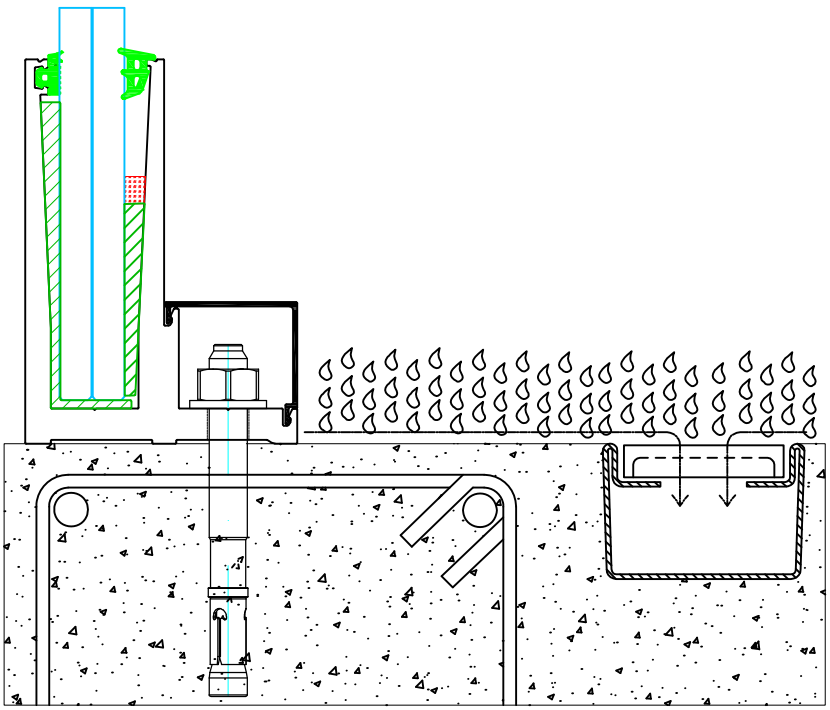

Los datos contenidos en este catálogo son meramente indicativos, Qsystems se reserva el derecho a realizar cambios sin previo aviso de carácter técnico o constructivo

DRENAJES PARA ZONAS EXPUESTAS

SOLUCIÓN PARA PERFILES SOBRE FORJADO

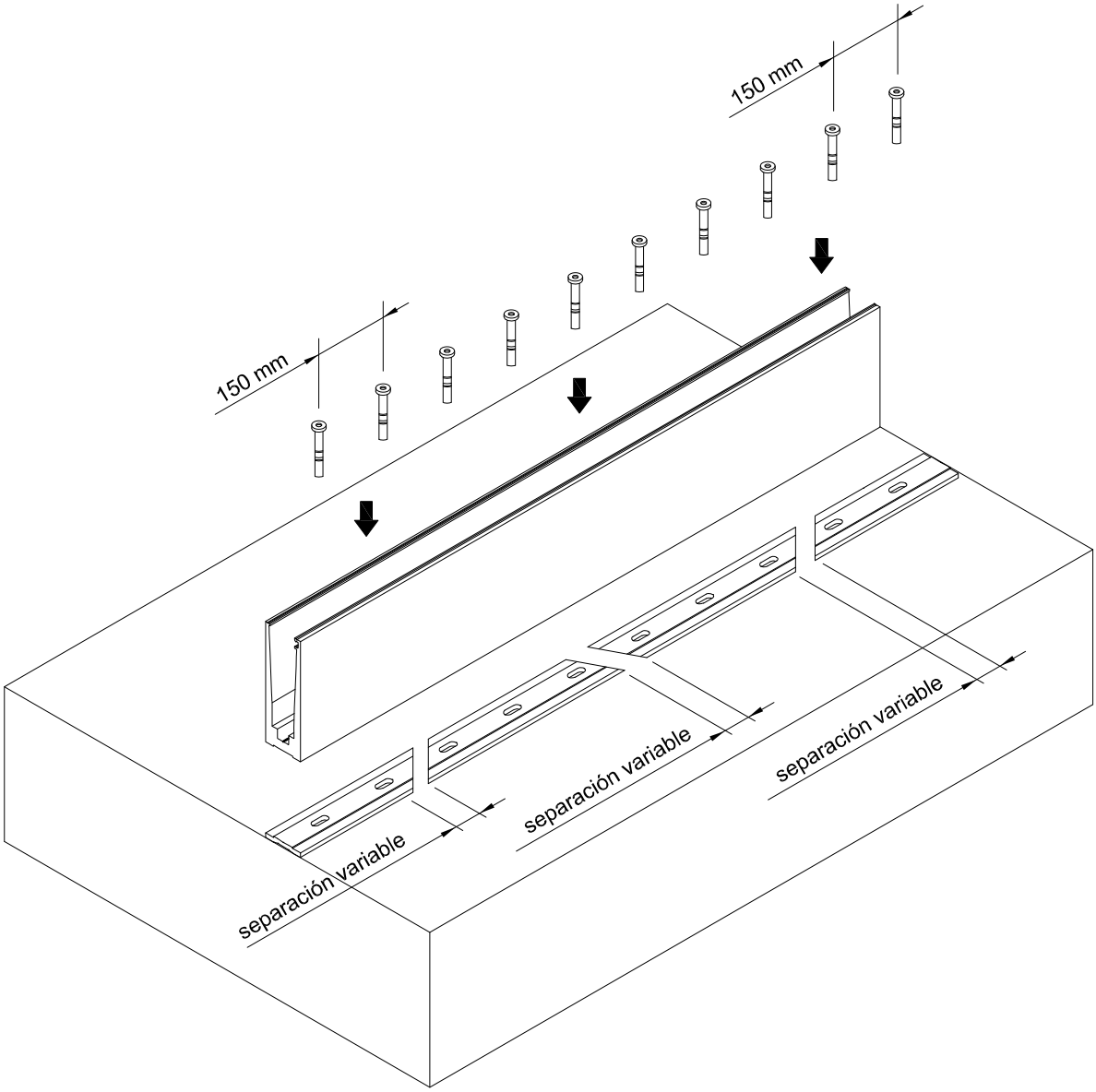

Los datos contenidos en este catálogo son meramente indicativos, Qsystems se reserva el derecho a realizar cambios sin previo aviso de carácter técnico o constructivo

DRENAJES PARA ZONAS EXPUESTAS

SOLUCIÓN PARA PERFILES SOBRE FORJADO

10097

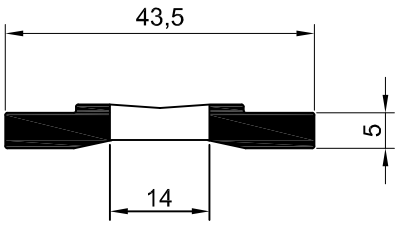

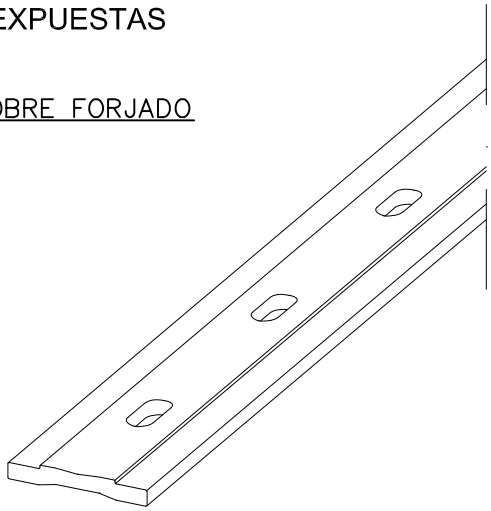

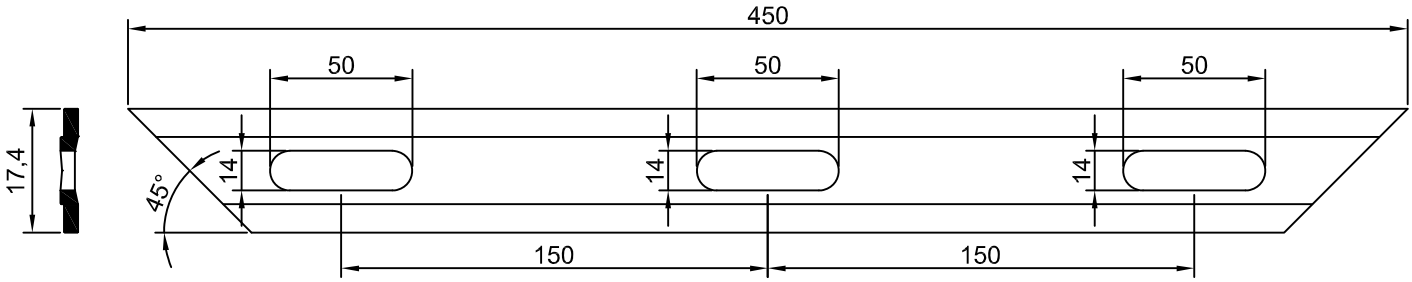

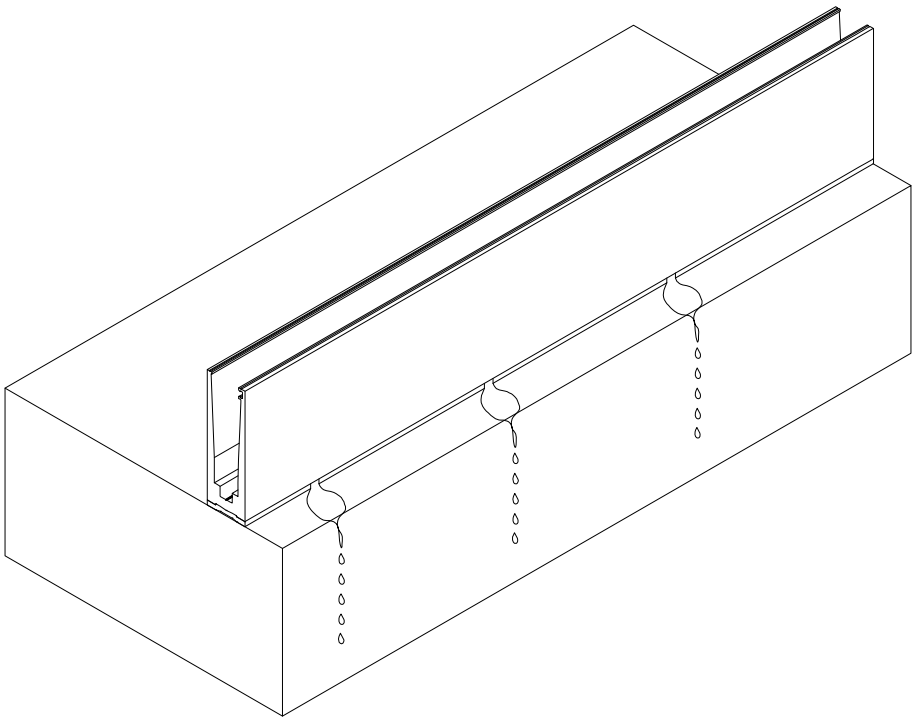

Los datos contenidos en este catálogo son meramente indicativos, Qsystems se reserva el derecho a realizar cambios sin previo aviso de carácter técnico o constructivo

DETALLE DE COLOCACION DEL REMATE DE VIDRIO

OPCION 1: SELLADO CON CINTA DE PEGADO

1.- Cortar trozos de cinta adhesiva a dos caras (tipo 3M) de unos 20 cm y debe colocarlos cada 30 cm como máximo, previa limpieza del canto del vidrio para asegurar una correcta adherencia.

2.- Antes de colocar el perfil de remate asegúrese que el interior esta limpio. Para colocarlo empiece por un extremo y vaya presionándolo con una base de madera para no dañarlo.

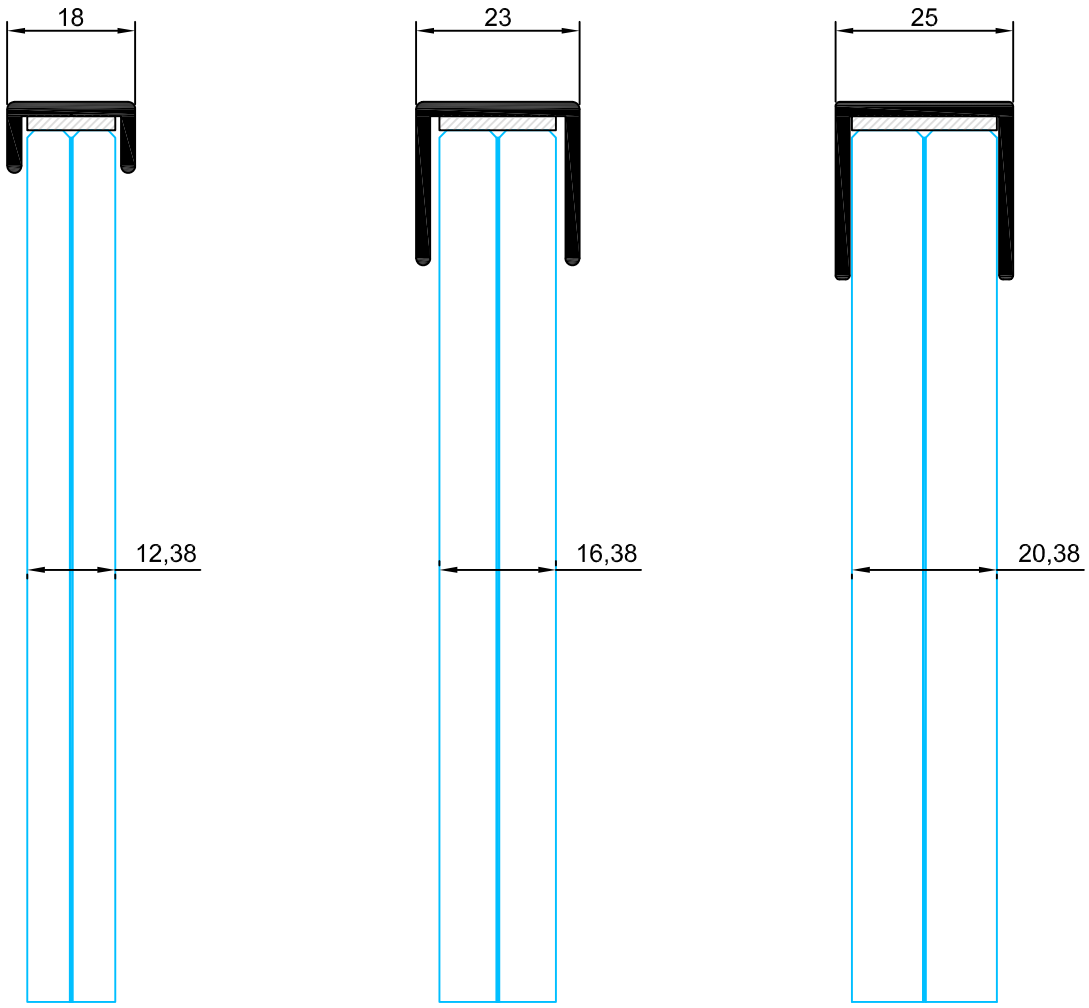

NOTA: La utilización de un perfil remate pasamanos es un elemento de protección para que el agua no deteriore el canto de butiral del vidrio laminado.

Los datos contenidos en este catálogo son meramente indicativos, Qsystems se reserva el derecho a realizar cambios sin previo aviso de carácter técnico o constructivo

DETALLE DE COLOCACION DEL REMATE DE VIDRIO

OPCION 2: SELLADO CON SILICONA

1.- Limpie el canto del vidrio para asegurar una correcta adherencia de la silicona.

2.- Antes de colocar el perfil de remate asegúrese que el interior esta limpio. Para colocarlo empiece por un extremo y vaya presionándolo con una base de madera para no dañarlo.

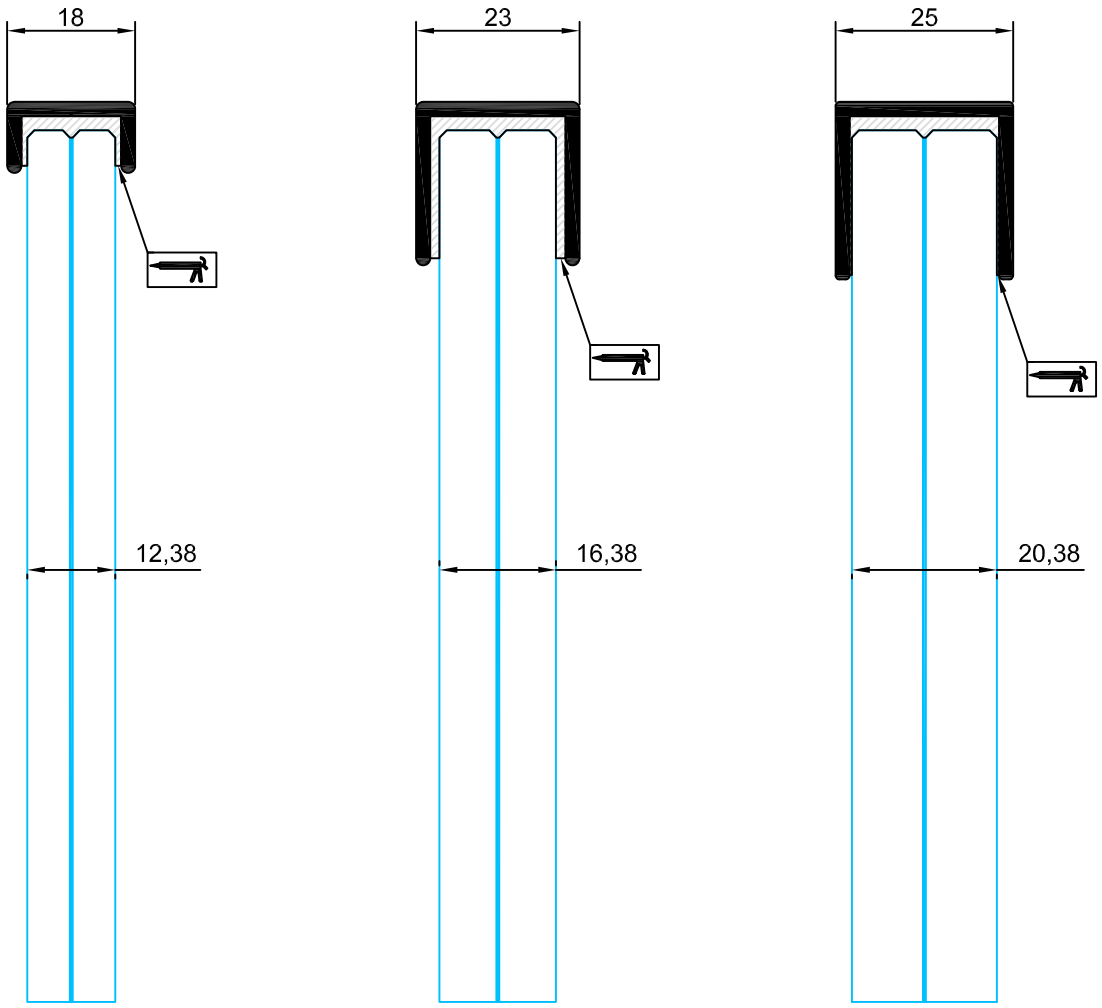

NOTA: La utilización de un perfil remate pasamanos es un elemento de protección para que el agua no deteriore el canto de butiral del vidrio laminado.

Los datos contenidos en este catálogo son meramente indicativos, Qsystems se reserva el derecho a realizar cambios sin previo aviso de carácter técnico o constructivo

MECANIZADO PERFIL BASE U 10091

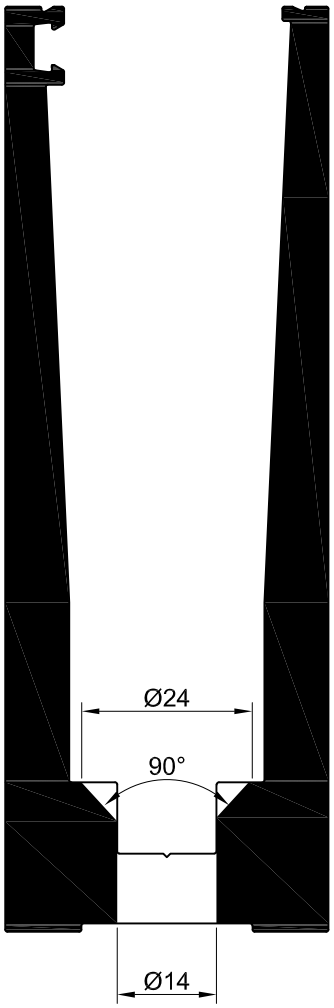

MECANIZADO TIPO 1
ALOJAMIENTO ANCLAJE
SEPARACIÓN
1 CADA 150 mm

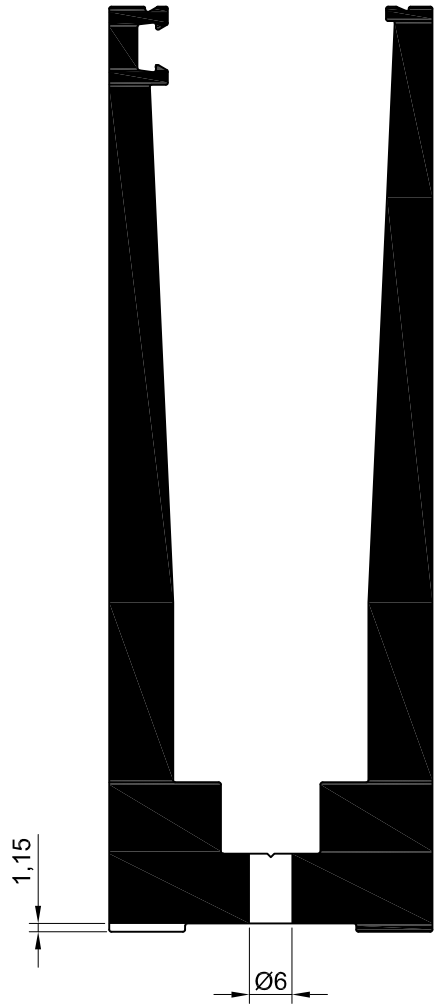

MECANIZADO TIPO 2
DRENAJE PERFIL
SEPARACIÓN
1 CADA 600 mm
(opcional)

Los datos contenidos en este catálogo son meramente indicativos, Qsystems se reserva el derecho a realizar cambios sin previo aviso de carácter técnico o constructivo

MECANIZADO PERFIL BASE U 10092

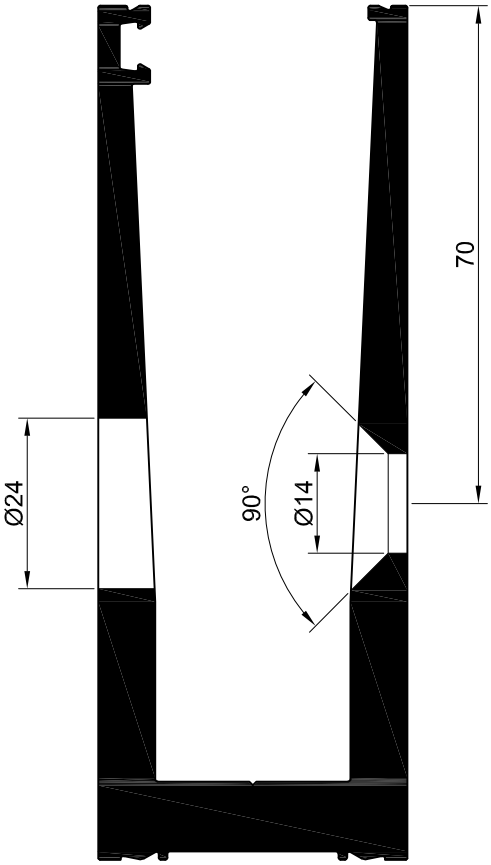

MECANIZADO TIPO 1
ALOJAMIENTO ANCLAJE
SEPARACIÓN
1 CADA 150 mm

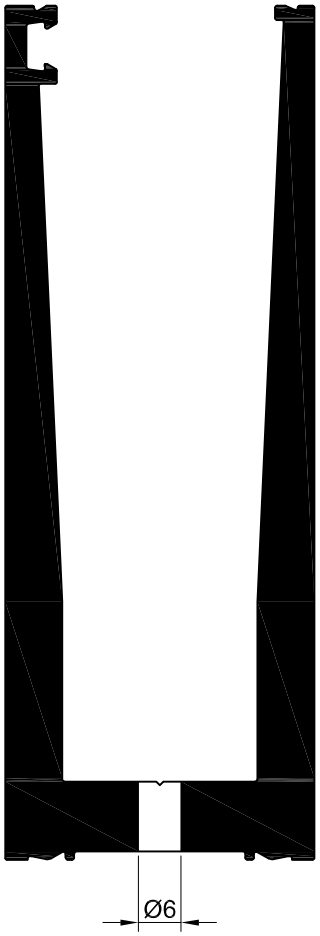

MECANIZADO TIPO 2
DRENAJE PERFIL
SEPARACIÓN
1 CADA 600 mm
(opcional)

Los datos contenidos en este catálogo son meramente indicativos, Qsystems se reserva el derecho a realizar cambios sin previo aviso de carácter técnico o constructivo

MECANIZADO PERFIL BASE U 10092

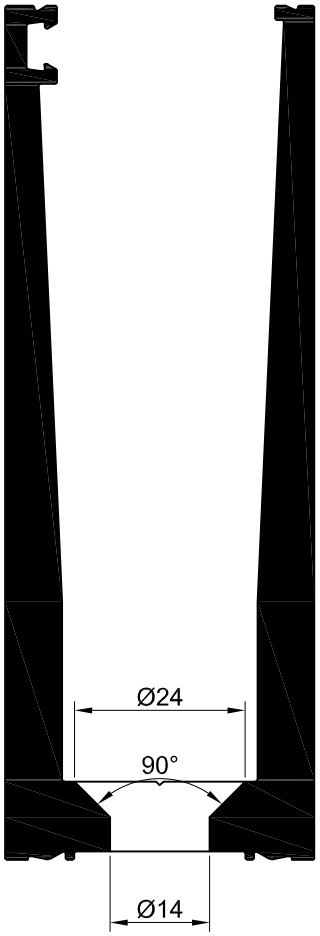

MECANIZADO TIPO 3
ALOJAMIENTO ANCLAJE
SEPARACIÓN
1 CADA 150 mm

Los datos contenidos en este catálogo son meramente indicativos, Qsystems se reserva el derecho a realizar cambios sin previo aviso de carácter técnico o constructivo

MECANIZADO PERFIL BASE UL 10093

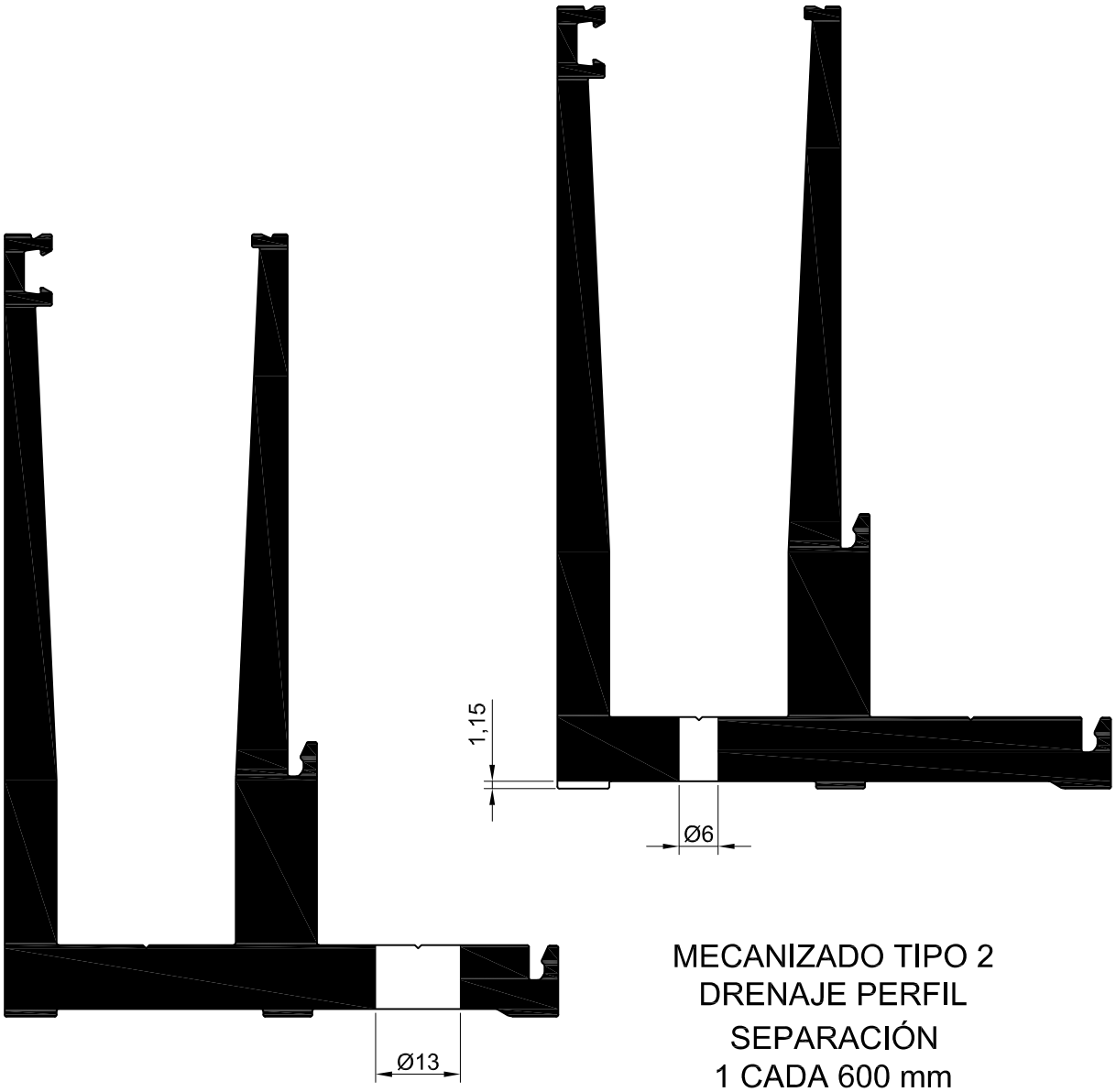

MECANIZADO TIPO 2
DRENAJE PERFIL
SEPARACIÓN
1 CADA 600 mm
(opcional)

MECANIZADO TIPO 1
ALOJAMIENTO ANCLAJE
SEPARACIÓN
1 CADA 150 mm

Los datos contenidos en este catálogo son meramente indicativos, Qsystems se reserva el derecho a realizar cambios sin previo aviso de carácter técnico o constructivo

MECANIZADO PERFIL BASE U 10094

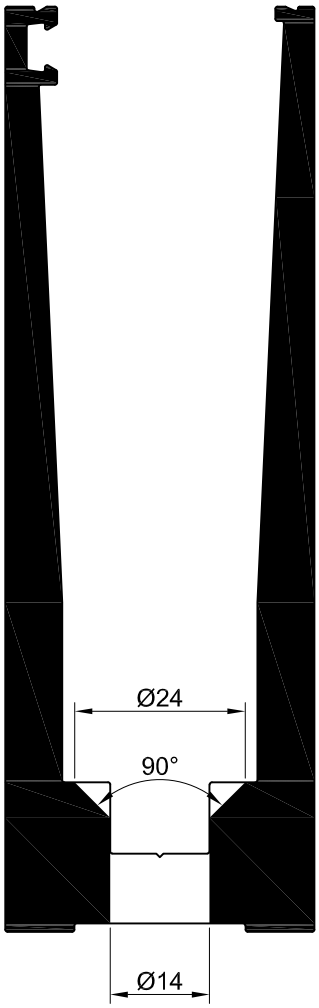

MECANIZADO TIPO 1
ALOJAMIENTO ANCLAJE
SEPARACIÓN
1 CADA 150 mm

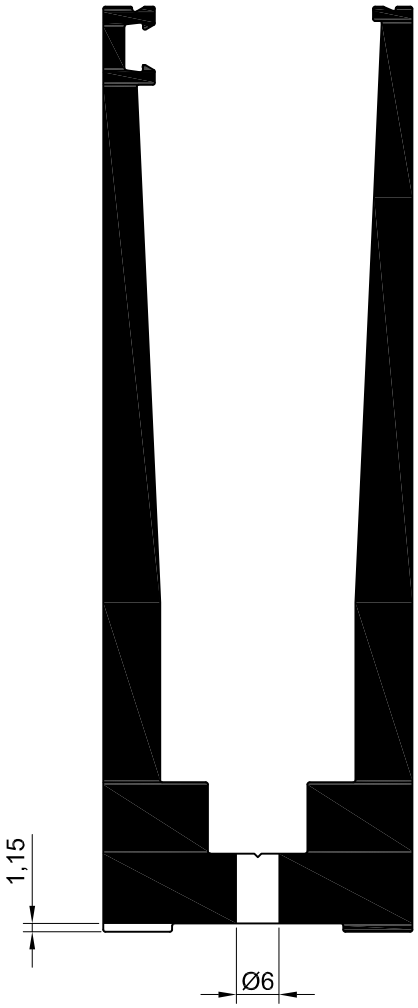

MECANIZADO TIPO 2
DRENAJE PERFIL
SEPARACIÓN
1 CADA 600 mm
(opcional)

Los datos contenidos en este catálogo son meramente indicativos, Qsystems se reserva el derecho a realizar cambios sin previo aviso de carácter técnico o constructivo

MECANIZADO PERFIL BASE IU 10095

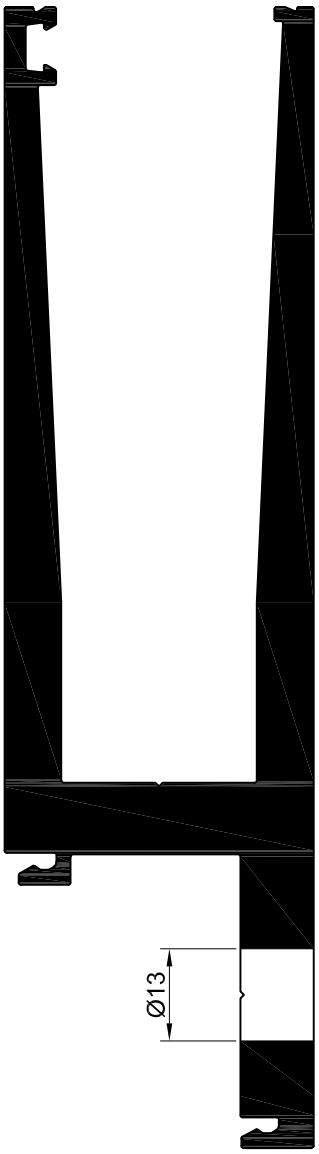

MECANIZADO TIPO 1
ALOJAMIENTO ANCLAJE
SEPARACIÓN
1 CADA 150 mm

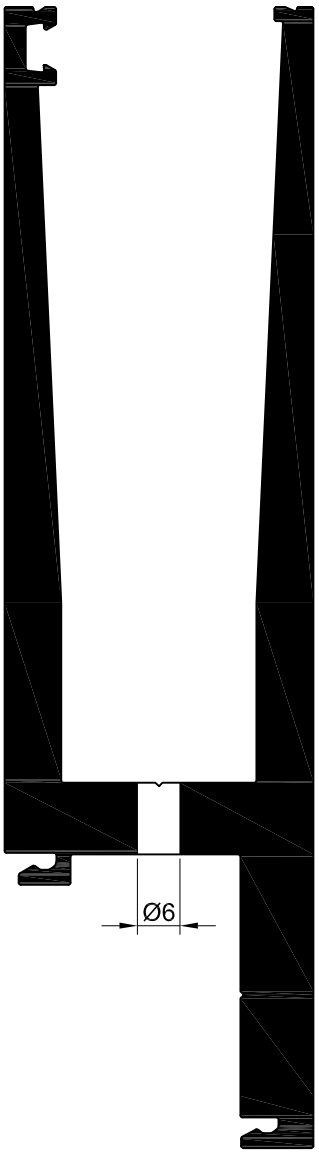

MECANIZADO TIPO 2
DRENAJE PERFIL
SEPARACIÓN
1 CADA 600 mm
(opcional)

Los datos contenidos en este catálogo son meramente indicativos, Qsystems se reserva el derecho a realizar cambios sin previo aviso de carácter técnico o constructivo

MECANIZADO PERFIL BASE UL 10098

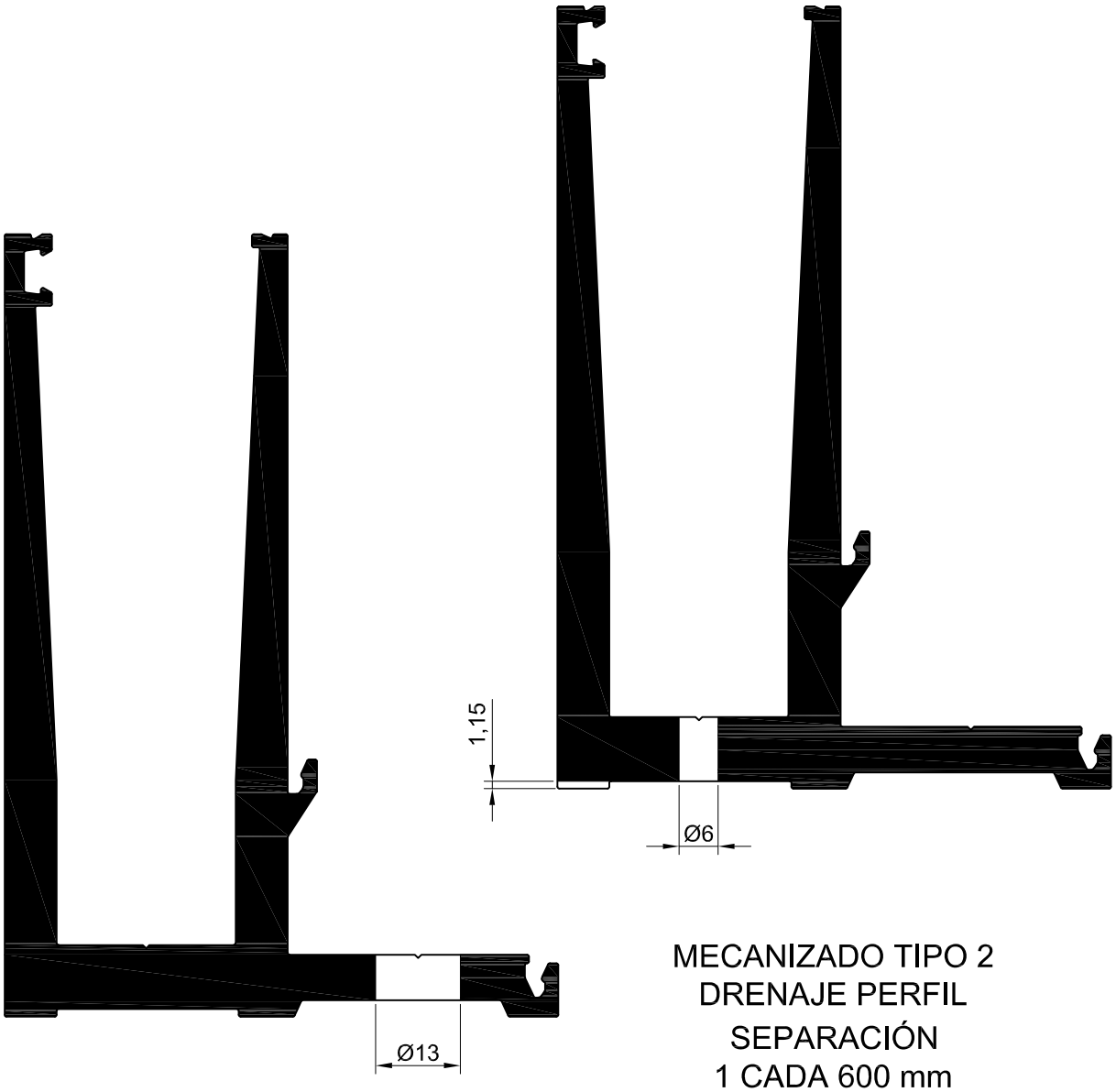

MECANIZADO TIPO 2
DRENAJE PERFIL
SEPARACIÓN
1 CADA 600 mm
(opcional)

MECANIZADO TIPO 1
ALOJAMIENTO ANCLAJE
SEPARACIÓN
1 CADA 150 mm

Los datos contenidos en este catálogo son meramente indicativos, Qsystems se reserva el derecho a realizar cambios sin previo aviso de carácter técnico o constructivo

10099
MEC1

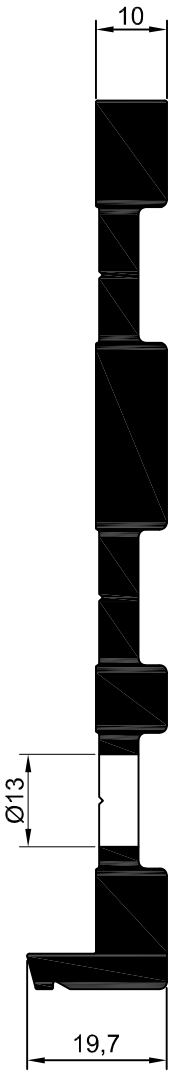

MECANIZADO TIPO 1
ALOJAMIENTO ANCLAJE
SEPARACIÓN
1 CADA 150 mm

10099
MEC2

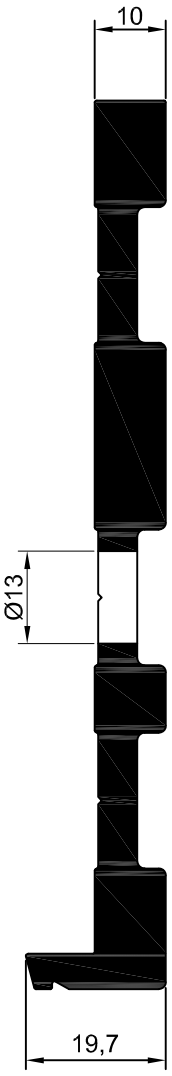

MECANIZADO TIPO 2
ALOJAMIENTO ANCLAJE
SEPARACIÓN
1 CADA 150 mm

Los datos contenidos en este catálogo son meramente indicativos, Qsystems se reserva el derecho a realizar cambios sin previo aviso de carácter técnico o constructivo

10099
MEC1

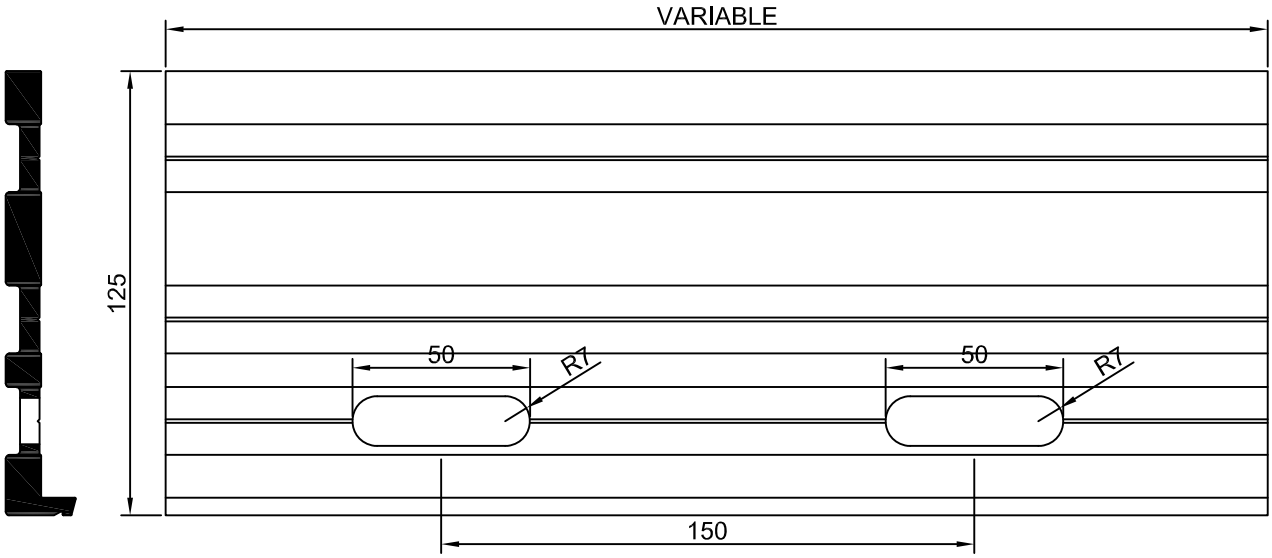

10099
MEC2

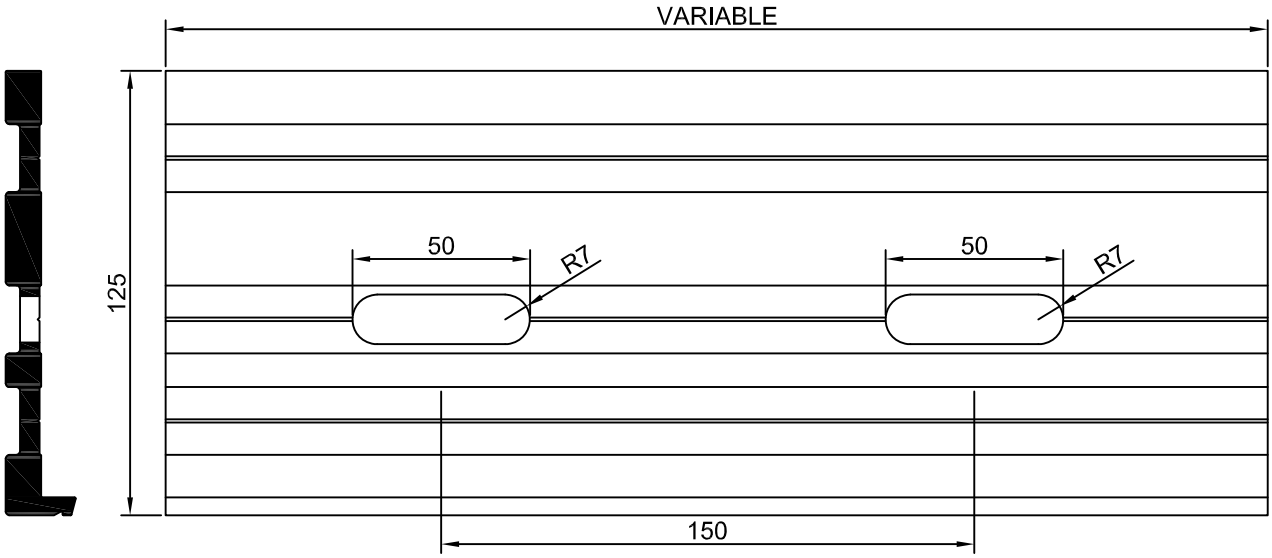

Los datos contenidos en este catálogo son meramente indicativos, Qsystems se reserva el derecho a realizar cambios sin previo aviso de carácter técnico o constructivo

10097
MEC1

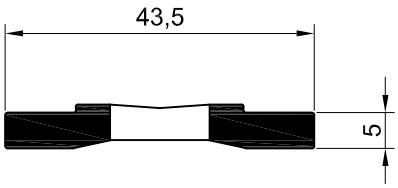

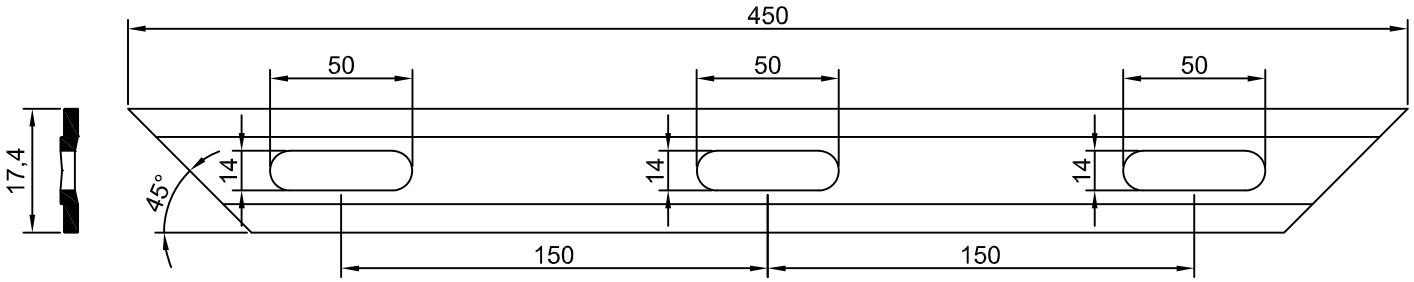

Los datos contenidos en este catálogo son meramente indicativos, Qsystems se reserva el derecho a realizar cambios sin previo aviso de carácter técnico o constructivo

GUÍA DE MANTENIMIENTO

BARANDILLA EN PERFECTO ESTADO ESTÉTICO Y FUNCIONAL

Los agentes atmosféricos, tanto del entorno urbano como del industrial, así como la suciedad habitual durante la ejecución de las obras, hacen totalmente necesaria la realización de una limpieza y de una revisión completa tanto en la fase de instalación, como posteriormente en intervalos de tiempo regulares, para mantener tanto el estado estético como los funcionales de la barandilla.

LIMPIEZA Y MANTENIMIENTO

Elementos que NO se deber utilizar:

- Herramientas afiladas.
- Estropajos de acero o esponjas abrasivas.
- Limpiadores agresivos o disoluciones para pinturas o lacas.

Elementos que SI se pueden utilizar:

- Agua tibia con un 2% de jabón neutro.
- Esponjas suaves.
- Bayetas de secado.
- Papel absorbente.
- Máquinas de limpieza a base de vapor de agua caliente.
- Aspirador que permita aspirar el polvo retenido entre la junta y la pared exterior del cerco.

Para la limpieza de perfiles y vidrios empape una esponja suave en al agua tibia con jabón neutro y frote suavemente por ambas caras de perfiles y vidrios. Posteriormente pase una bayeta absorbente para retirar los restos de jabón y agua. Finalice pasando un paño seco o papel absorbente para completar la limpieza y el secado.

La limpieza con agua puede sustituirse por limpieza con vapor.

Se aconseja repetir esta operación mensualmente, salvo en zonas próximas a carreteras, zonas industriales o próximas al mar, donde deberá de incrementar dichas operaciones de mantenimiento.

Si pretende iniciar cualquier obra próxima a la barandilla que pueda originar polvo y suciedad, proteja la barandilla con plásticos o cintas protectoras.

Los datos contenidos en este catálogo son meramente indicativos, Qsystems se reserva el derecho a realizar cambios sin previo aviso de carácter técnico o constructivo

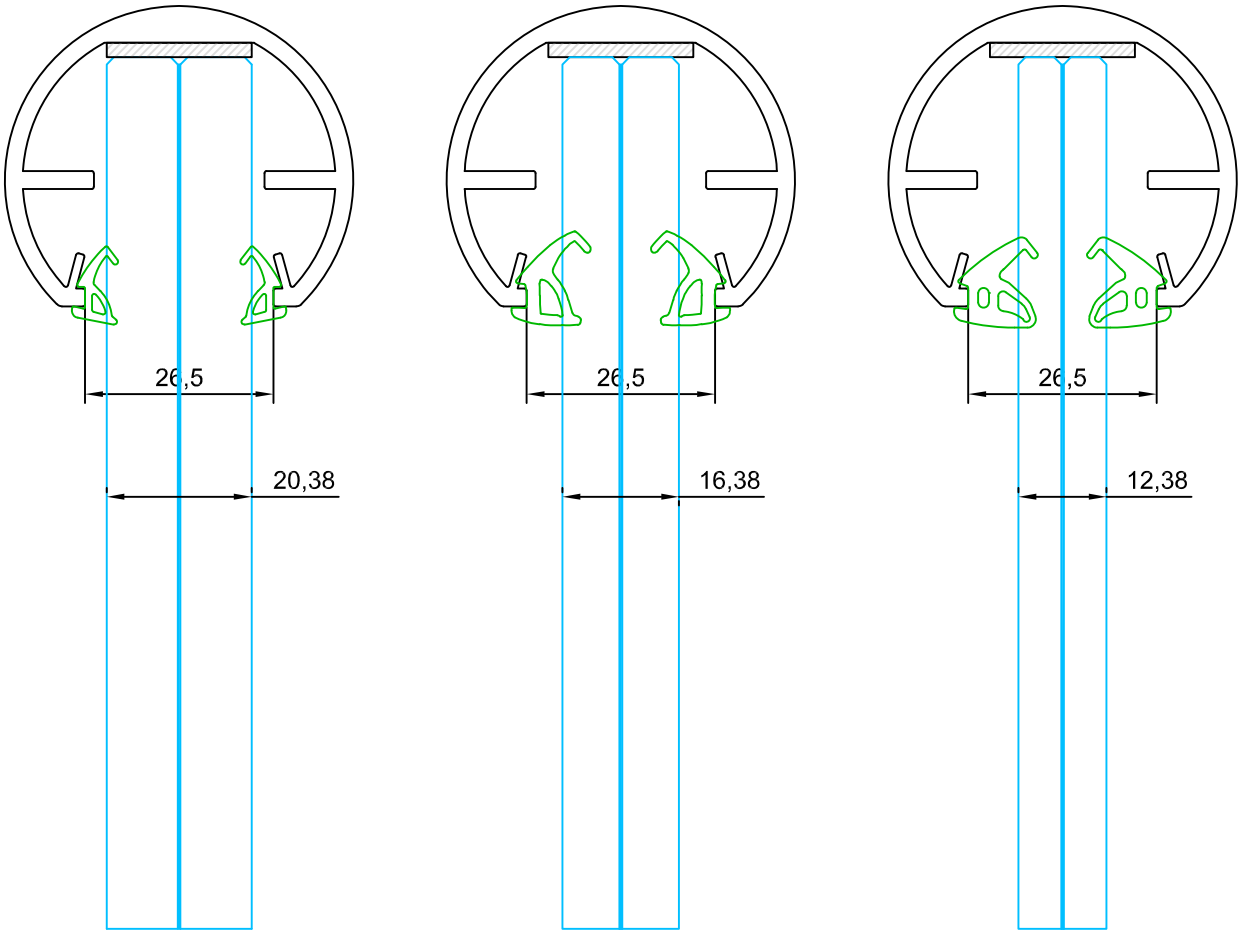

Juntas para hueco de 26,5 mm:

- Vidrio 10+10 (21,5 a 20,4 mm) Junta P2021 (2,5 a 3,5 mm)
- Vidrio 8+8 (17,5 a 16,4 mm) Junta P805 (4,5 a 5,5 mm)
- Vidrio 6+6 (13,5 a 12,4 mm) Junta P1849 (6 a 8 mm)

Los datos contenidos en este catálogo son meramente indicativos, Qsystems se reserva el derecho a realizar cambios sin previo aviso de carácter técnico o constructivo

ROMINIO

SOMOS EXPERIENCIA
SOMOS CONFIANZA
SOMOS ROMINIO

www.rominio.es

CENTRAL - PINTO

916 91 30 81

C/ Albatros 21
P.I. La Estación
28320 Pinto (Madrid)

rominio@rominio.es

DELEGACIÓN - CIUDAD REAL

926 21 45 48

C/ Socuéllamos 11
P.I. Larache
13005 Ciudad Real

almacenciudadreal@rominio.es

Los datos contenidos en este catálogo son meramente indicativos. Qsystems se reserva el derecho a realizar cambios sin previo aviso de carácter técnico o constructivo.