QVALLAS



Los datos contenidos en este catálogo son meramente indicativos, Qsystems se reserva el derecho a realizar cambios sin previo aviso de carácter técnico o constructivo

INDICE

1_ Características técnicas de la serie

2_ Accesorios

3_ Relación de perfiles

4_ Perfiles

5_ Secciones de lamas por sistema

6_ Secciones de postes

Los datos contenidos en este catálogo son meramente indicativos, Qsystems se reserva el derecho a realizar cambios sin previo aviso de carácter técnico o constructivo



Sistema QVALLAS
Características del sistema

Sistema de vallas para viviendas, parcela o edificios público con la solidez y estética que se necesite. Una solución duradera para para proteger tu hogar que se integra perfectamente en cualquier entorno.Pensadas para delimitar todo tipo de viviendas, chalets o jardines, su función principal es aumentar la seguridad o privacidad.

El sistema QVallas ofrece con diferentes tipos de sección de poste 4 sistemas de montaje:

- Atornillado a perfil lateral para lama de anchuras máximas de 40 encajada, 40, 43 o 44.
- Atornillado a perfil guiado en bastidor perimetral con escuadras y para ancho máximo de lamas de 40 mm.
- Guiado a perfil lateral para anchura máxima de lamas de 20 o 26 mm.
- Guiado a poste con canales de 25 mm de anchura en las 4 caras para hacer vallas con lamas en línea, esquinas exteriores o interiores. Incluye perfil tapa clipada para ocultar canales no utilizadas o perfil complementario clipado para convertir hueco de 25 mm en hueco de 2,5 mm para chapas.

Perfiles de aluminio

Perfiles de aluminio extruidos en aleación 6063 según UNE 38337 o aleación 6060 según UNE 38350 y tratamiento T5.
Espesor medio de perfiles de aluminio de 2-3 mm.
Ventajas del aluminio en vallas:

- Notable resistencia a corrosión y cambios bruscos de temperatura.
- Mantenimiento mínimo
- Fácil instalación
- Mayor durabilidad

Los datos contenidos en este catálogo son meramente indicativos, Qsystems se reserva el derecho a realizar cambios sin previo aviso de carácter técnico o constructivo

DISEÑO	REFERENCIA	DESCRIPCIÓN
	17-455119-C	Escuadra 46x14
	0120051	Escuadra 36x14
	TAPAL4060-	Tapa 40 x 60
	TAPAL100100-	Tapa plana 100 x 100
	PIR100100-	Tapa pirámide 100 x 100
	PIP100100-	Tapa pirámide plana 100 x 100
	MBA8010-	Base para tubo cuadrado o poste de 100 x 100
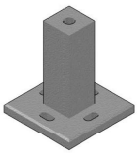	0000121	Base para poste de 80 x 80 mm (ref. A-10009)

Los datos contenidos en este catálogo son meramente indicativos, Qsystems se reserva el derecho a realizar cambios sin previo aviso de carácter técnico o constructivo

DISEÑO	REFERENCIA	DESCRIPCIÓN
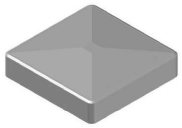	0000122	Tapa para poste de 80 x 80 mm (ref. A-10009)
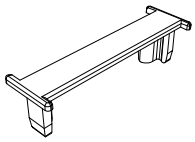	0000123	Tapa para soporte celosía de ref. L-005148

Los datos contenidos en este catálogo son meramente indicativos, Qsystems se reserva el derecho a realizar cambios sin previo aviso de carácter técnico o constructivo

Referencia	Diseño	Descripción	Peso Kg/m	Perímetro mm	
				Total	Exterior
A-01437		lama de 100 x 20 mm	1.055	521	265
A-03504	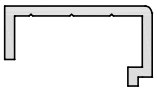	suplemento lama atornillada	0.580	161	161
A-03859		barrote 80 x 30 mm	1.588	462	217
A-03860		barrote 50 x 30 mm	1.183	342	157
A-04255	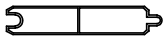	lama de 100 x 20 mm (2 huecos)	1.046	552	265
A-04590	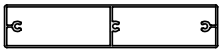	lama de 200 x 40 mm (atornillar)	3.143	1127	477
A-04637	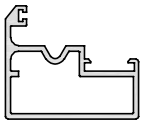	marco de 50 para lama atornillada	1.034	370	224
A-05712		Tubo cuadrado de 80 mm (poste)	1.685	624	320
A-05713		Tubo rectangular 60 x 40 mm (poste)	1.037	384	200
A-05832		marco 43 para lama guiada o atorrnillada	0.670	201	201

Los datos contenidos en este catálogo son meramente indicativos, Qsystems se reserva el derecho a realizar cambios sin previo aviso de carácter técnico o constructivo

Referencia	Diseño	Descripción	Peso Kg/m	Perímetro mm	
				Total	Exterior
A-05872	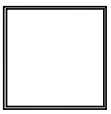	Tubo cuadrado de 100 mm (poste)	2.633	780	400
A-05979	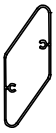	lama de 95 x 36 mm	0.867	491	220
A-06414	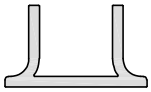	guía para lama guiada o barrotillo atornillado	0.660	164	164
A-06825		U de 44 x 20 mm para lama atornillada	0.328	165	165
A-08738		lama de 90 x 36 mm	0.673	360.5	206.1
A-09331	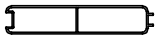	lama de 100 x 20 mm	0.900	520.4	256.4
A-10003	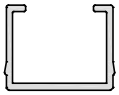	Tapeta 25 x 20 mm	0.284	137	137
A-10004	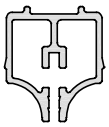	Soporte de chapa guiada	0.532	233.3	233.3
A-10009	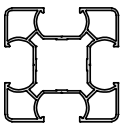	Poste de 80 x 80 mm	2.499	1022	522
A-10010	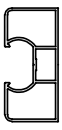	Poste de 40 x 80 mm	1.437	586.5	283.1

Los datos contenidos en este catálogo son meramente indicativos, Qsystems se reserva el derecho a realizar cambios sin previo aviso de carácter técnico o constructivo

Referencia	Diseño	Descripción	Peso Kg/m	Perímetro mm	
				Total	Exterior
A-10358		tubo cuadrado 20x20x1.5	0.814	300	147.6
CI-001-0163		marco de 40 para lama atornillada	0.564	309	204.5
CI-001-0165	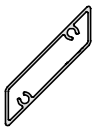	Lama inclinada 40 x 56 mm	0.571	315	145.5
CI-001-0167	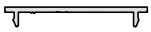	suplemento de 40 lama atornillada	0.177	99.5	99.5
CI-001-0500	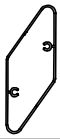	lama de 95 x 37 mm	0.871	497.8	220.5
CI-154-0009		lama de 155 x 24 mm	1.567	764.2	379.1
L-005148		Soporte celosía	0.238	148	148
L-006879		Lama vertical 100 x 36 mm	1.299	560	272
L-707010		lama de 140 x 25 mm	1.550	739	360
L-707022		lama de 110 x 25 mm	1.137	600	305

Los datos contenidos en este catálogo son meramente indicativos, Qsystems se reserva el derecho a realizar cambios sin previo aviso de carácter técnico o constructivo

Referencia	Diseño	Descripción	Peso Kg/m	Perímetro mm	
				Total	Exterior
55072	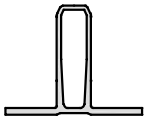	anclaje superior e inferior	7.315	845	569

Los datos contenidos en este catálogo son meramente indicativos, Qsystems se reserva el derecho a realizar cambios sin previo aviso de carácter técnico o constructivo

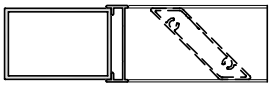

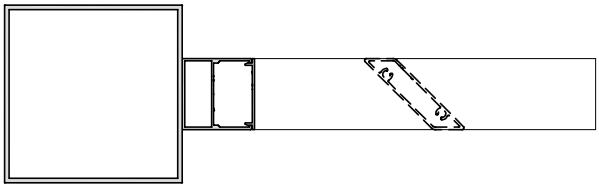

L-005713

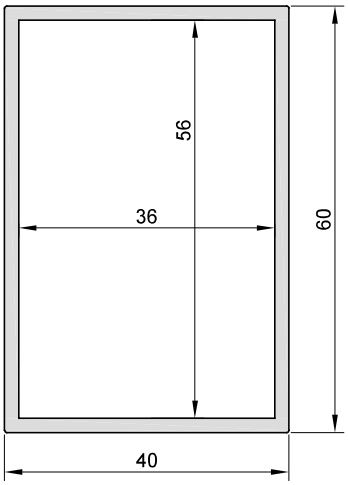

CI-001-0167

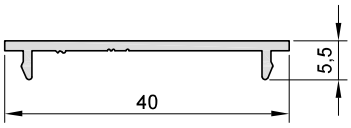

CI-001-0163

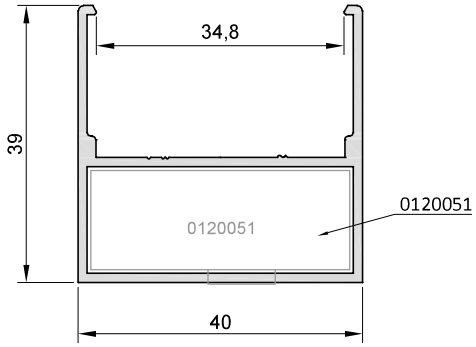

L-005148

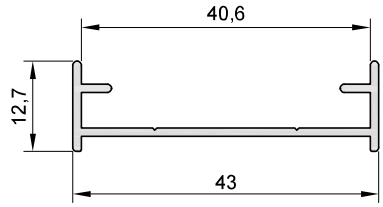

Los datos contenidos en este catálogo son meramente indicativos, Qsystems se reserva el derecho a realizar cambios sin previo aviso de carácter técnico o constructivo

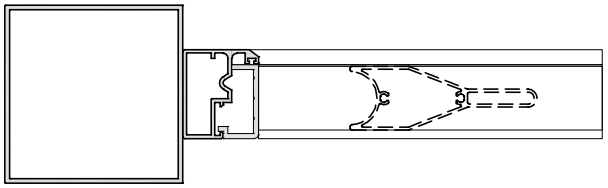

CI-001-0165

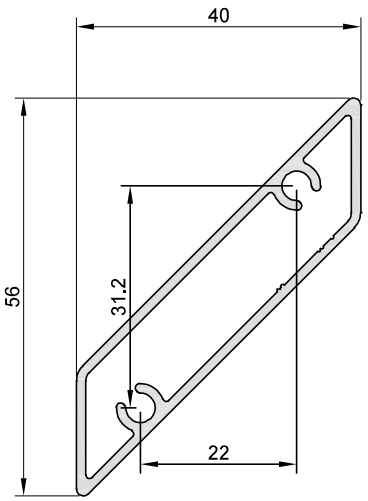

A-04637

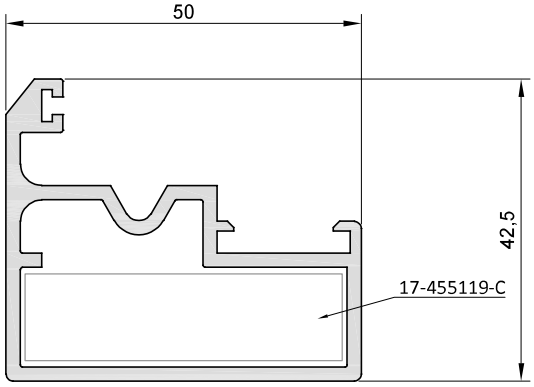

L-006879

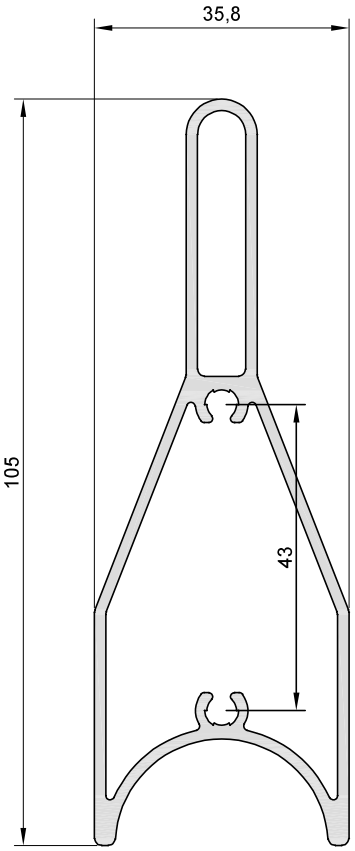

A-03504

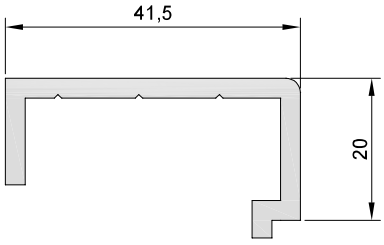

Los datos contenidos en este catálogo son meramente indicativos, Qsystems se reserva el derecho a realizar cambios sin previo aviso de carácter técnico o constructivo

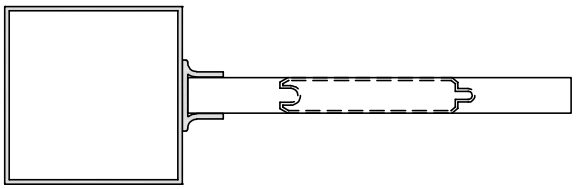

A-06414

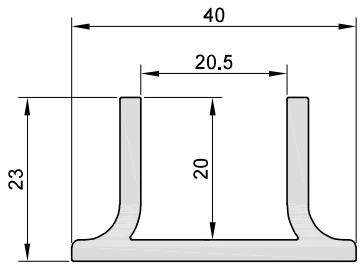

A-01437

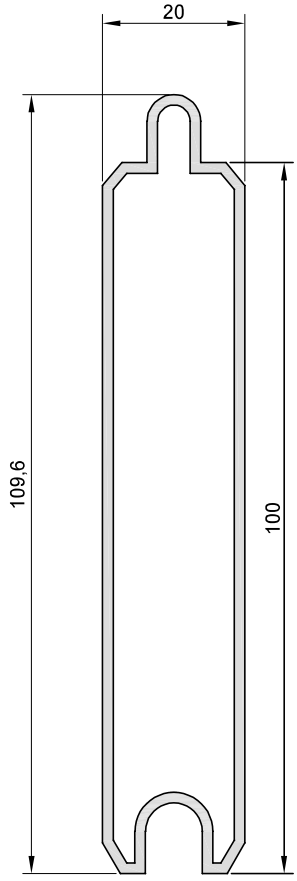

A-04255

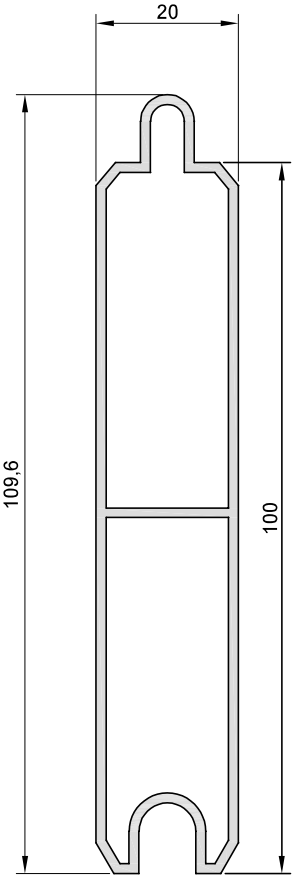

A-09331

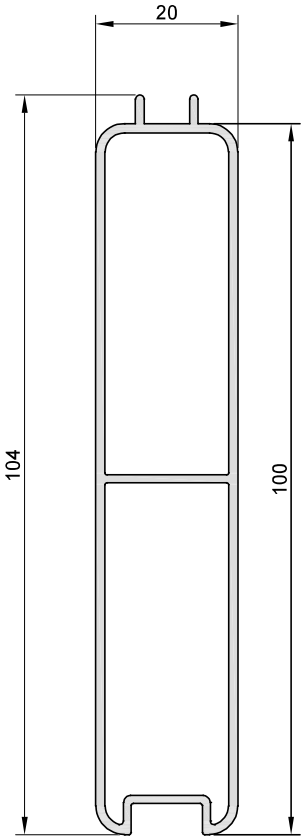

Los datos contenidos en este catálogo son meramente indicativos, Qsystems se reserva el derecho a realizar cambios sin previo aviso de carácter técnico o constructivo

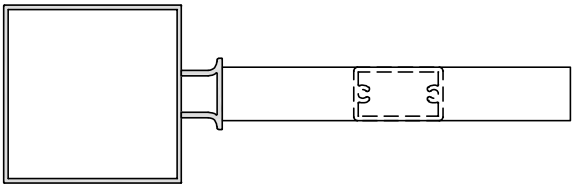

A-04590

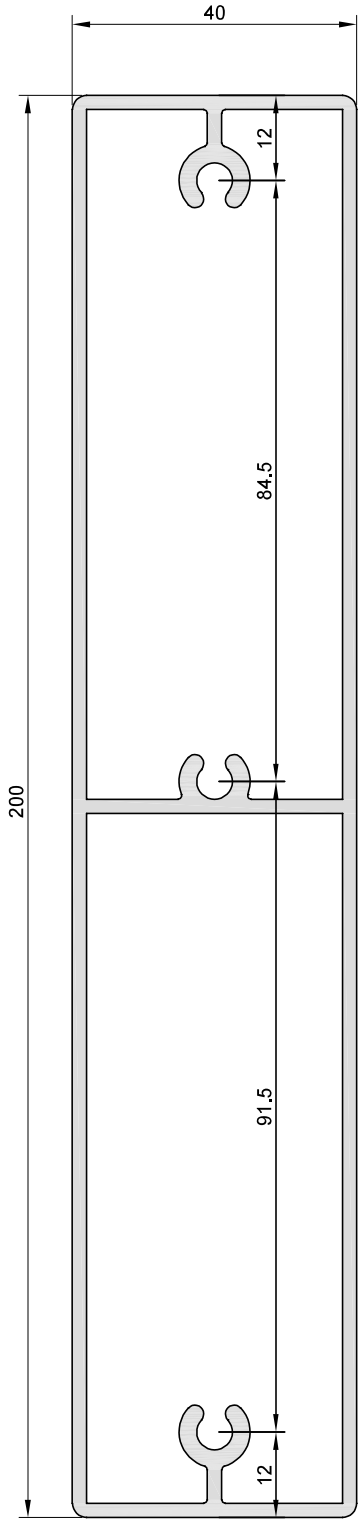

A-03859

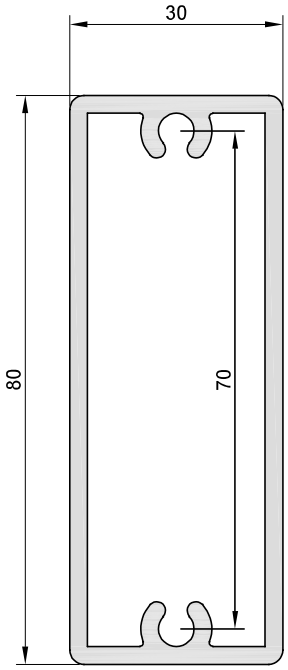

A-03860

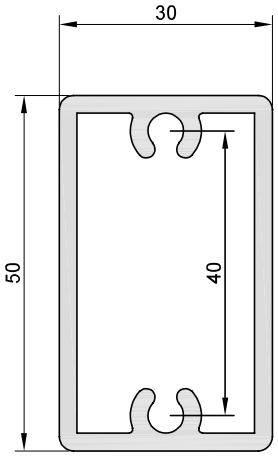

Los datos contenidos en este catálogo son meramente indicativos, Qsystems se reserva el derecho a realizar cambios sin previo aviso de carácter técnico o constructivo

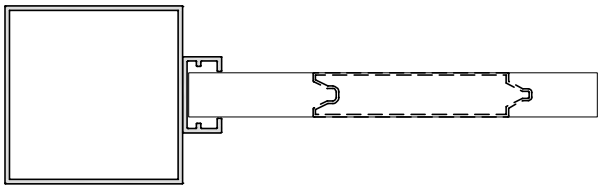

A-05832

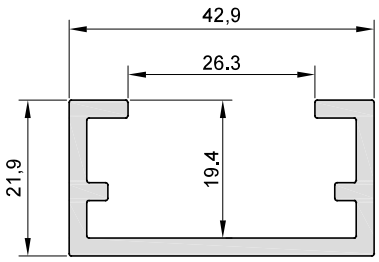

L-707010

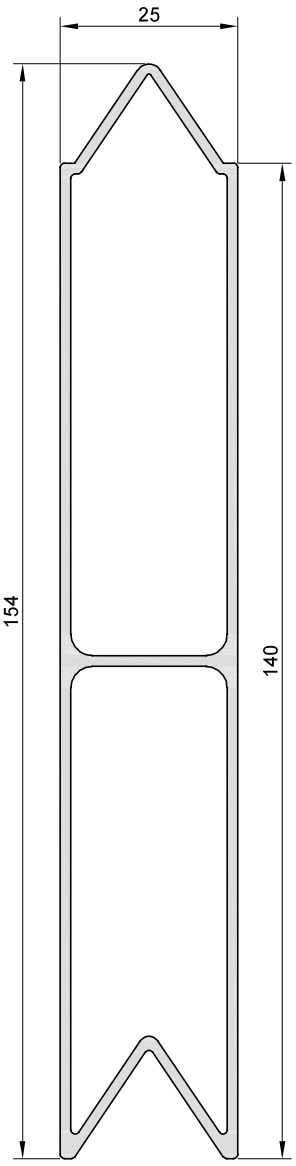

CI-154-0009

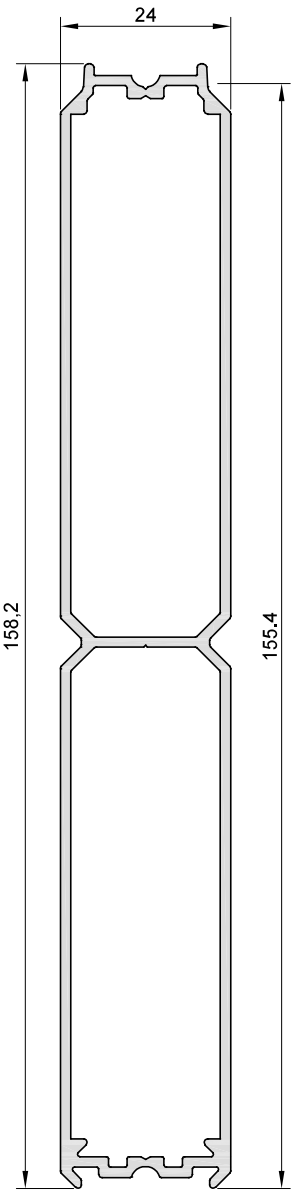

L-707022

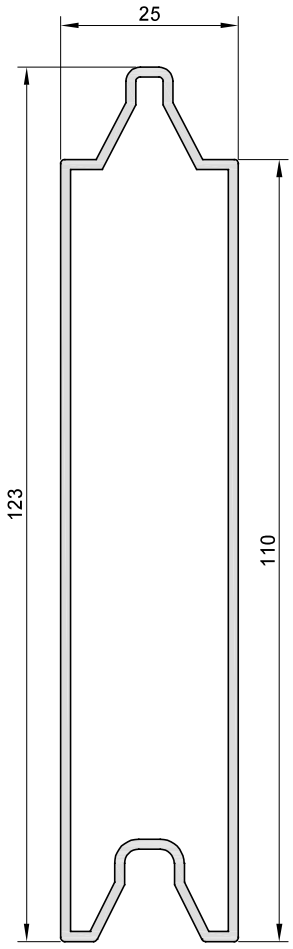

Los datos contenidos en este catálogo son meramente indicativos, Qsystems se reserva el derecho a realizar cambios sin previo aviso de carácter técnico o constructivo

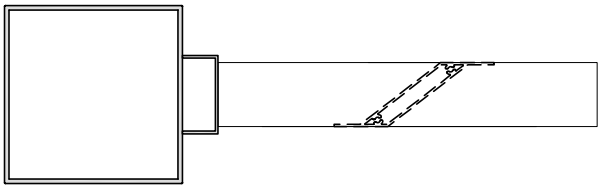

A-06825

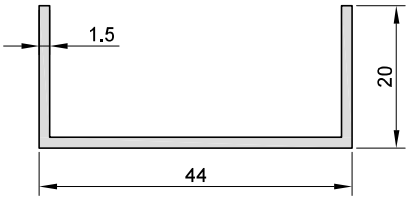

A-08738

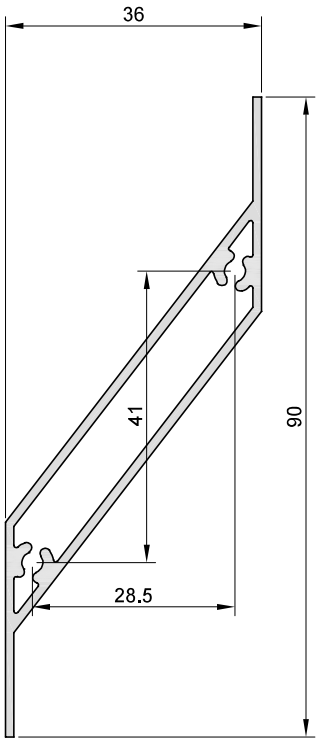

A-05979

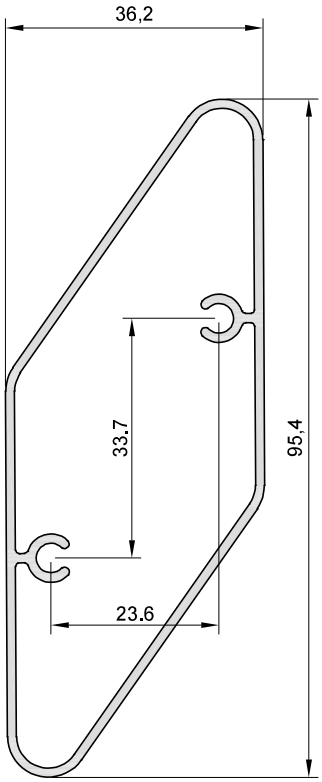

CI-001-0500

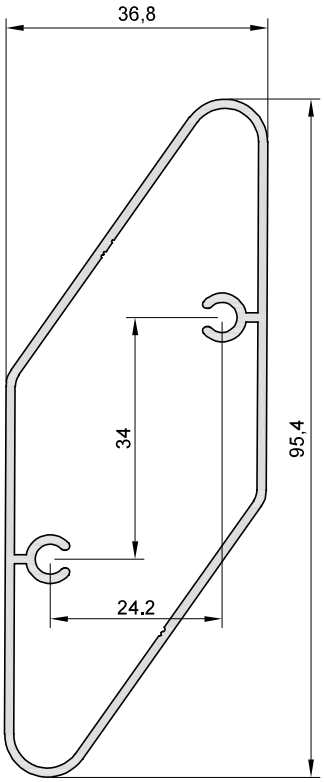

Los datos contenidos en este catálogo son meramente indicativos, Qsystems se reserva el derecho a realizar cambios sin previo aviso de carácter técnico o constructivo

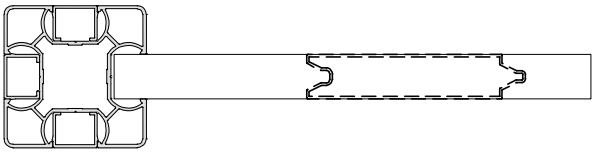

A-10009

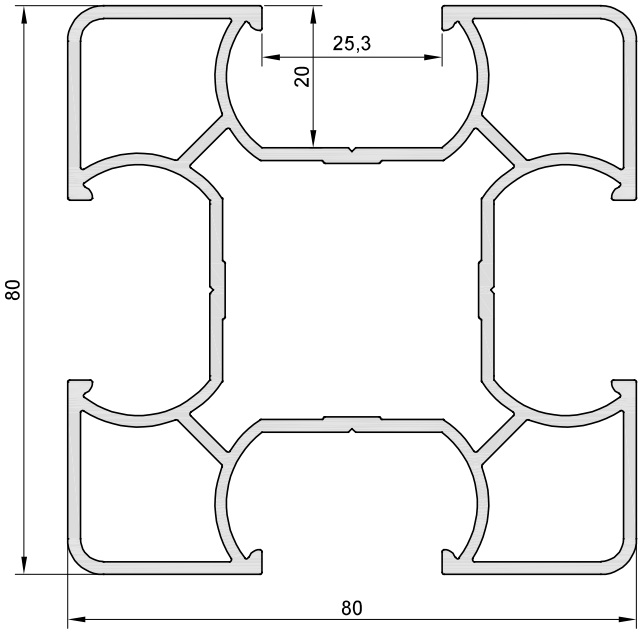

A-10010

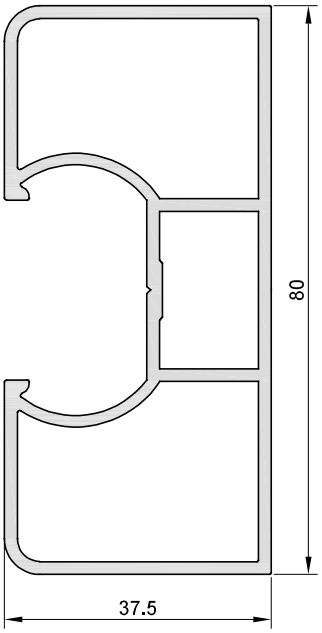

A-10004

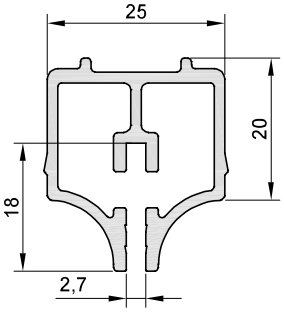

A-10003

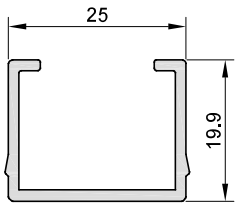

Los datos contenidos en este catálogo son meramente indicativos, Qsystems se reserva el derecho a realizar cambios sin previo aviso de carácter técnico o constructivo

A-05712

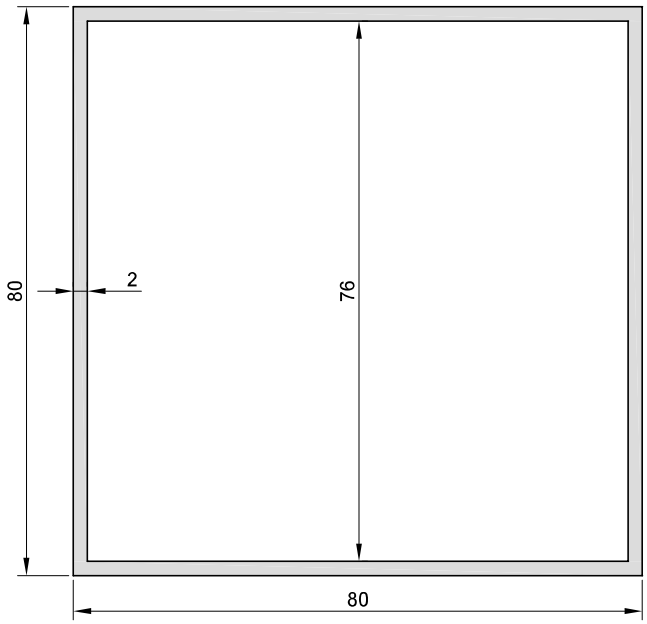

A-05872

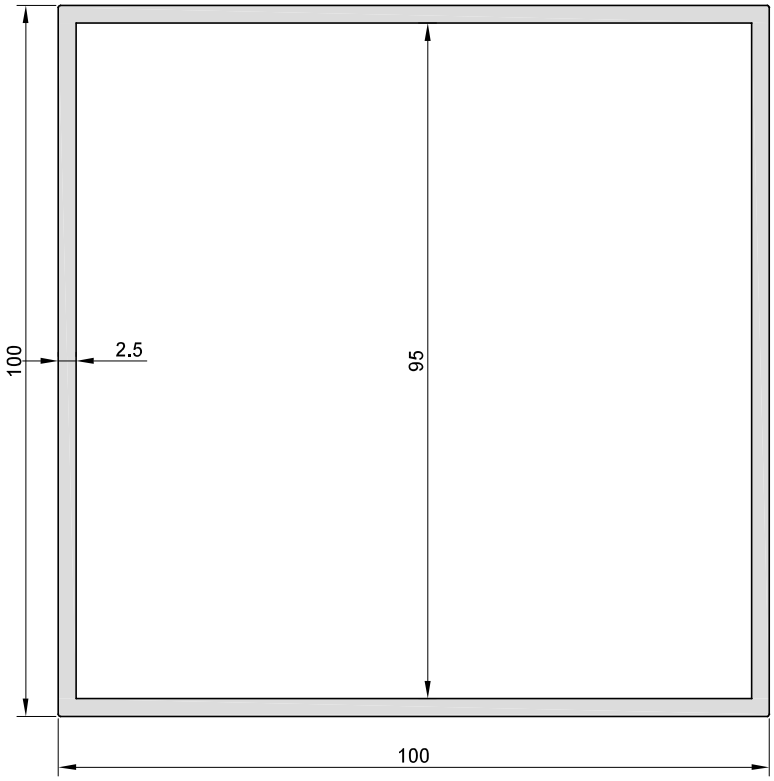

A-10358

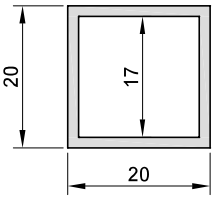

L-001109

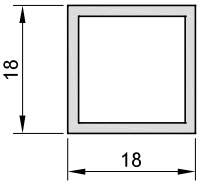

Los datos contenidos en este catálogo son meramente indicativos, Qsystems se reserva el derecho a realizar cambios sin previo aviso de carácter técnico o constructivo

55072

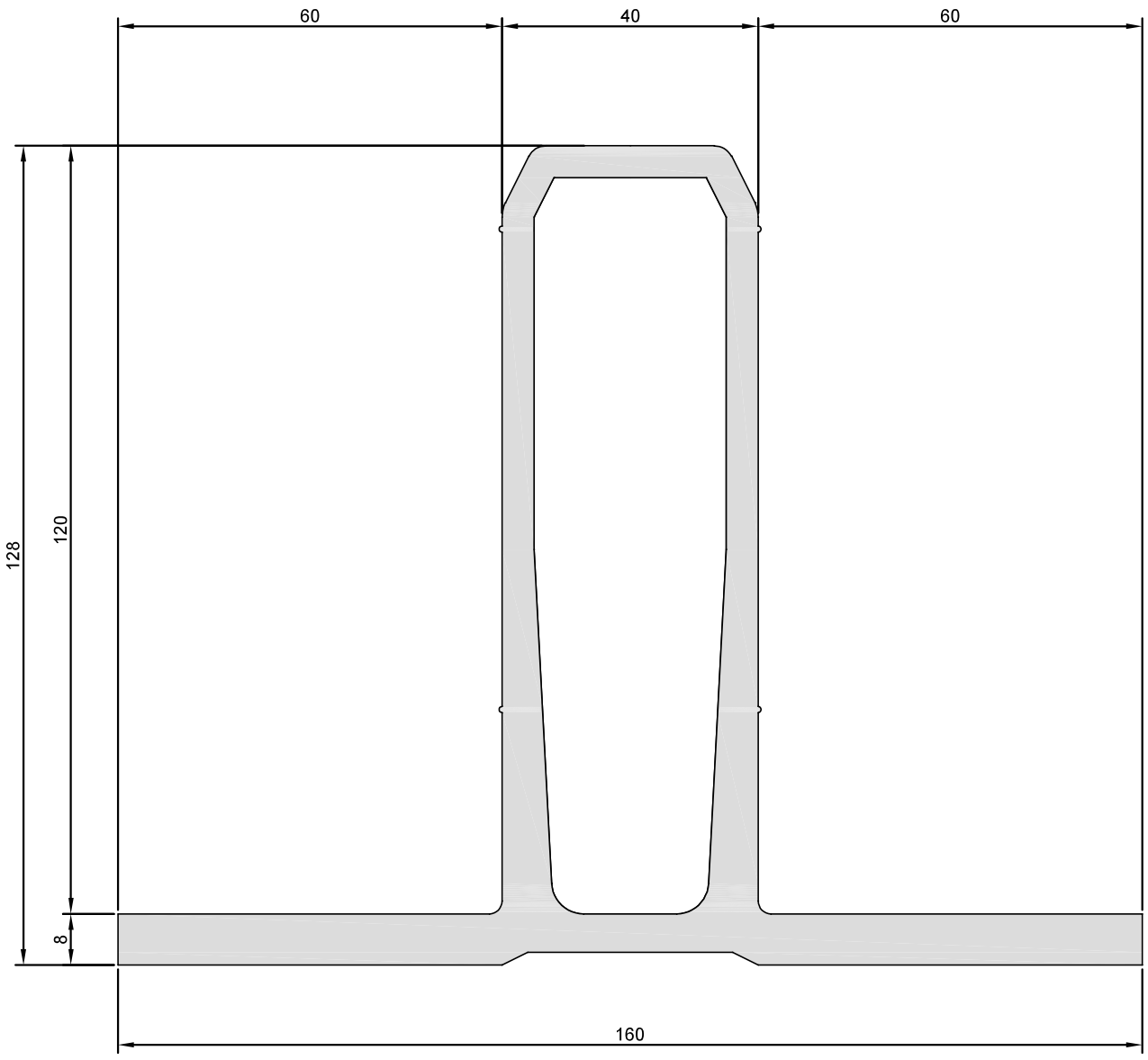

Los datos contenidos en este catálogo son meramente indicativos, Qsystems se reserva el derecho a realizar cambios sin previo aviso de carácter técnico o constructivo

Los datos contenidos en este catálogo son meramente indicativos, Qsystems se reserva el derecho a realizar cambios sin previo aviso de carácter técnico o constructivo

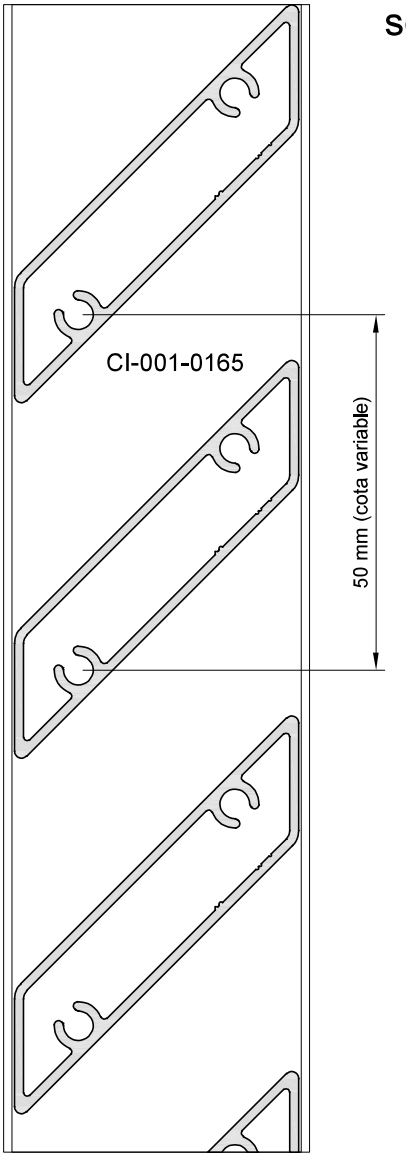

sección 1

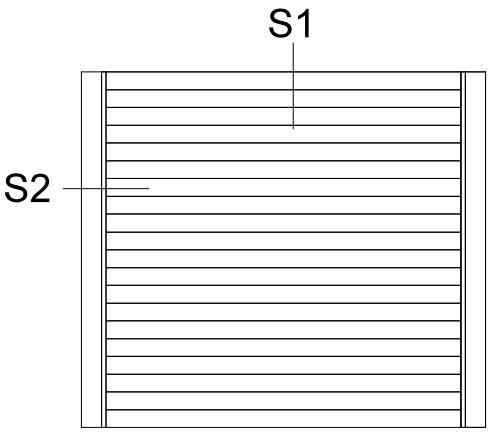

Tapa de ref. 0000123 para soporte celosía (ref. L-005148)

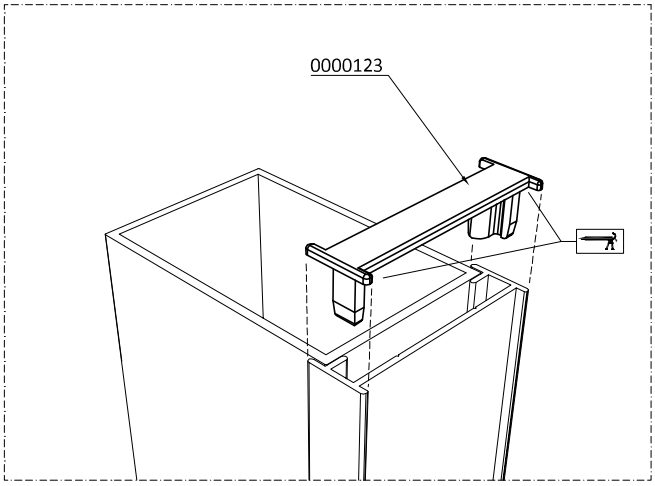

sección 2

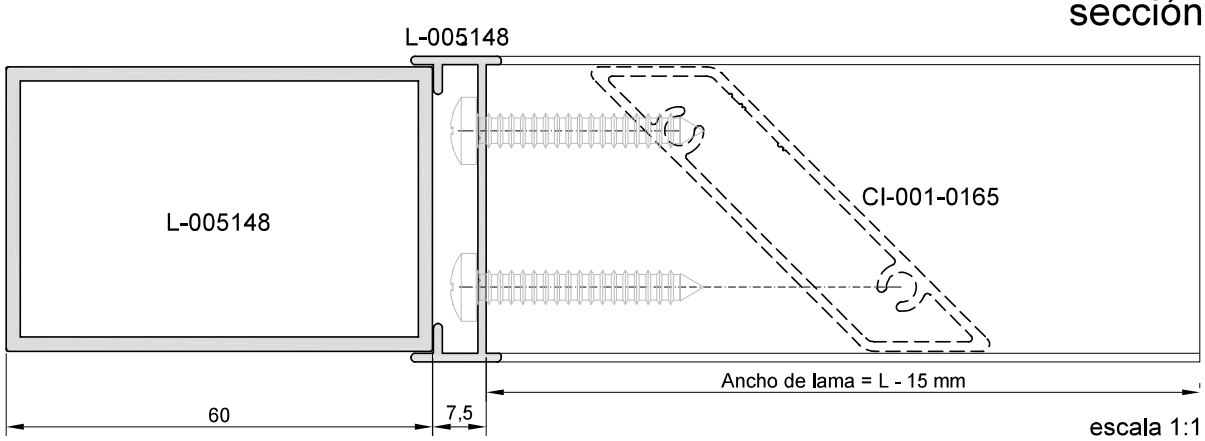

*L = hueco interior entre postes

Los datos contenidos en este catálogo son meramente indicativos, Qsystems se reserva el derecho a realizar cambios sin previo aviso de carácter técnico o constructivo

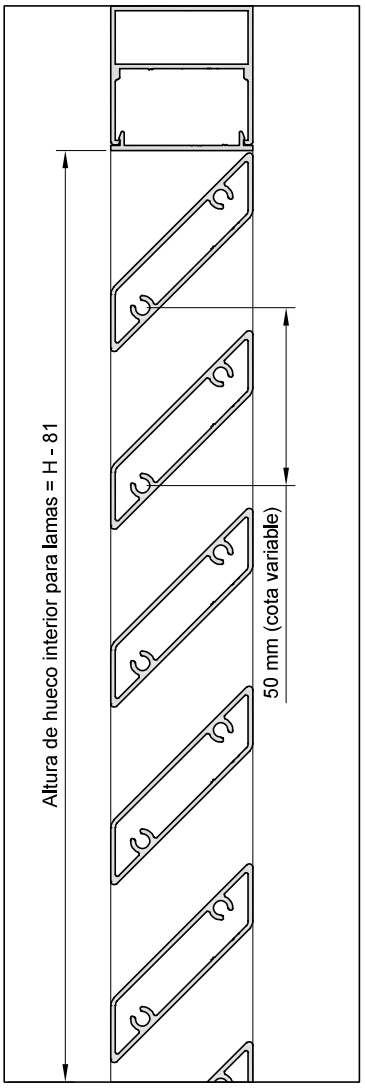

sección 3

escala 1:2

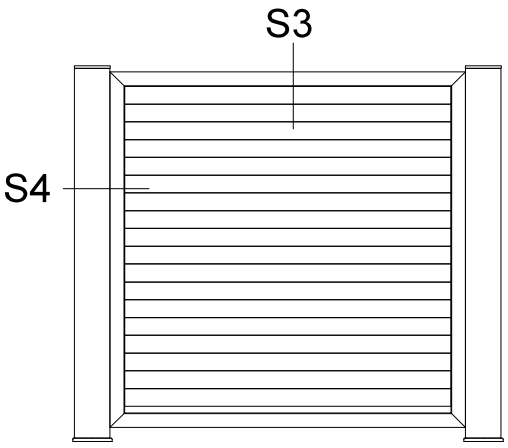

Mecanizado del perfil CI-001-0163 para escuadra 0120051

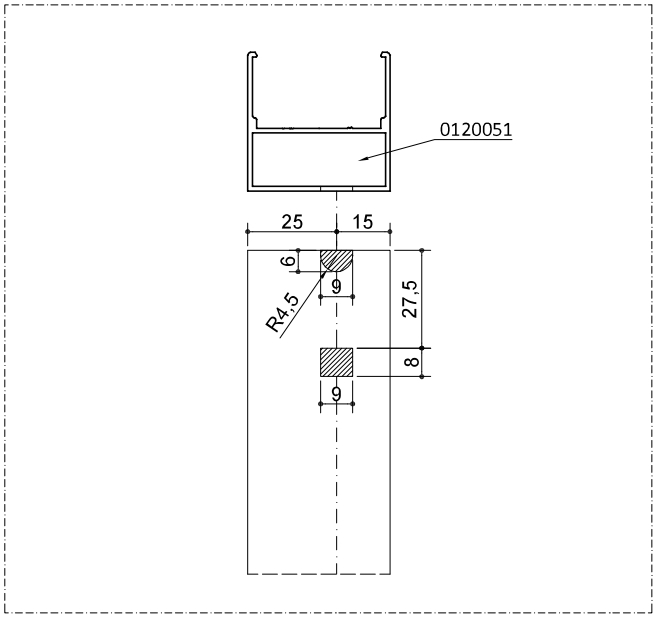

escala 1:2

sección 4

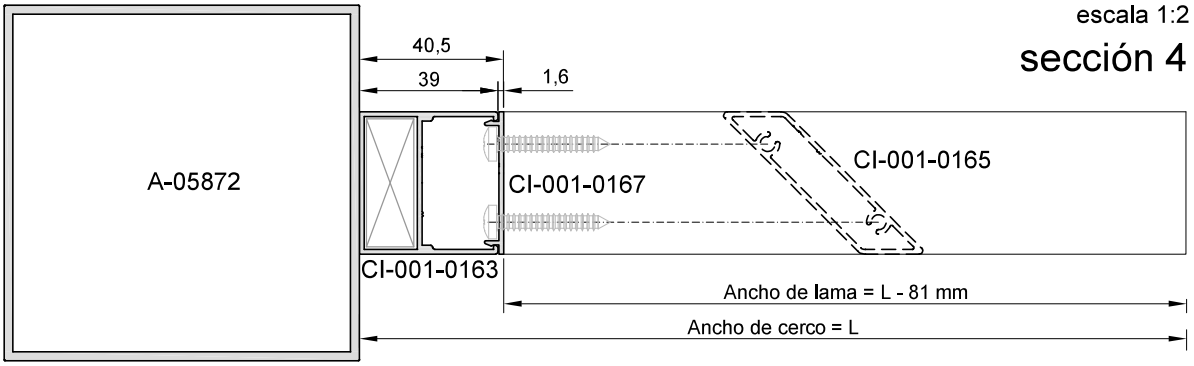

*L = hueco interior entre postes

Los datos contenidos en este catálogo son meramente indicativos, Qsystems se reserva el derecho a realizar cambios sin previo aviso de carácter técnico o constructivo

sección 5

escala 1:2

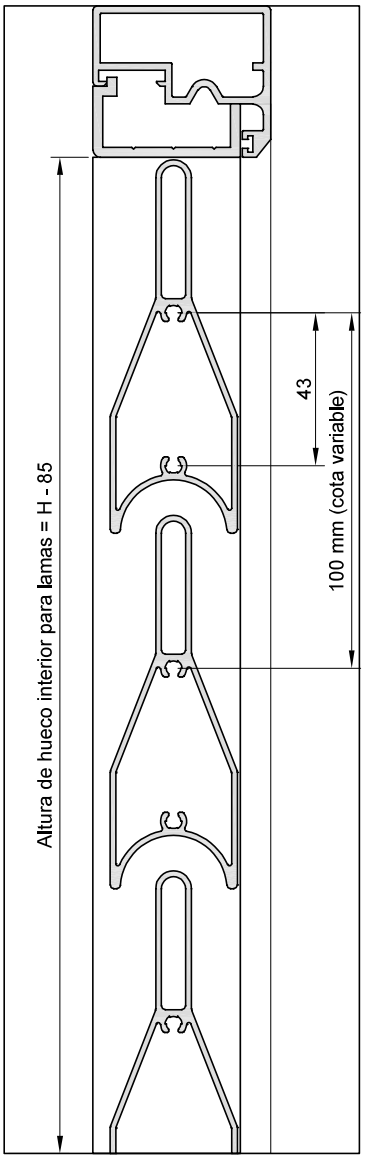

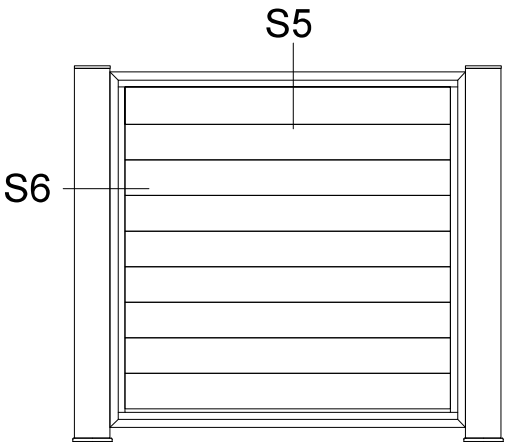

Mecanizado del perfil A-04637 para escuadra 17-455119-C

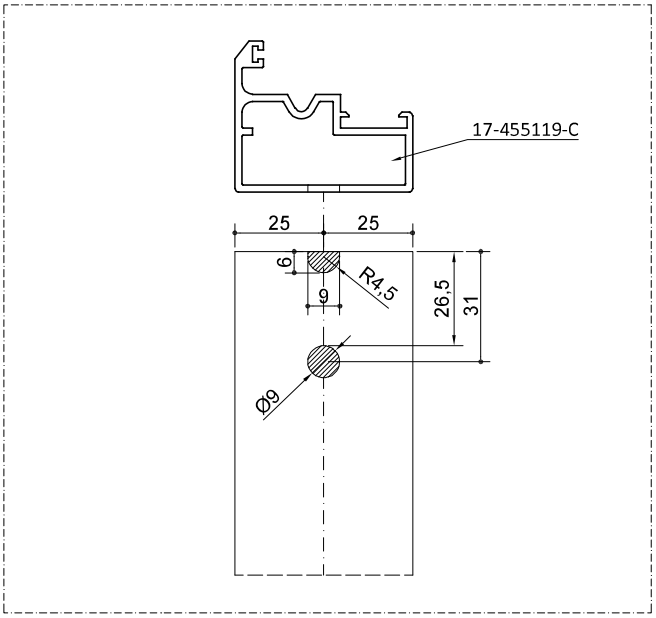

escala 1:2

sección 6

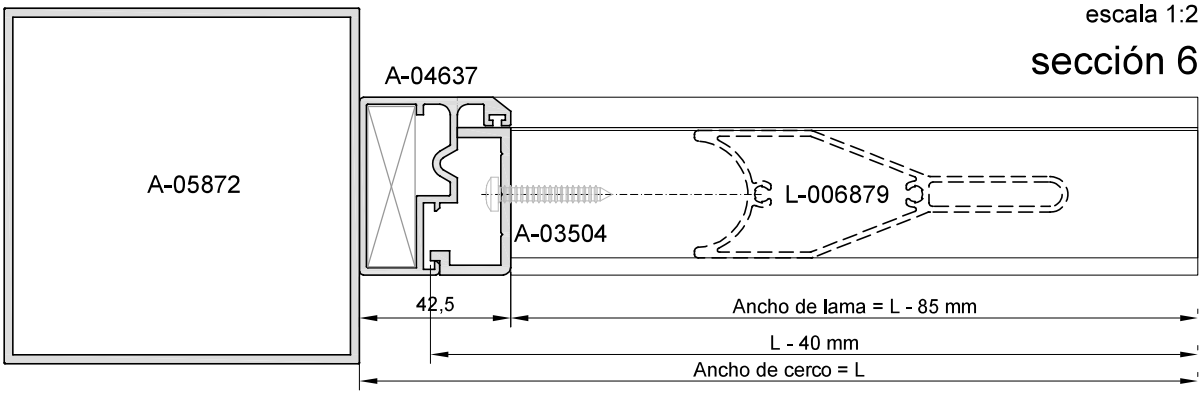

*L = hueco interior entre postes

Los datos contenidos en este catálogo son meramente indicativos, Qsystems se reserva el derecho a realizar cambios sin previo aviso de carácter técnico o constructivo

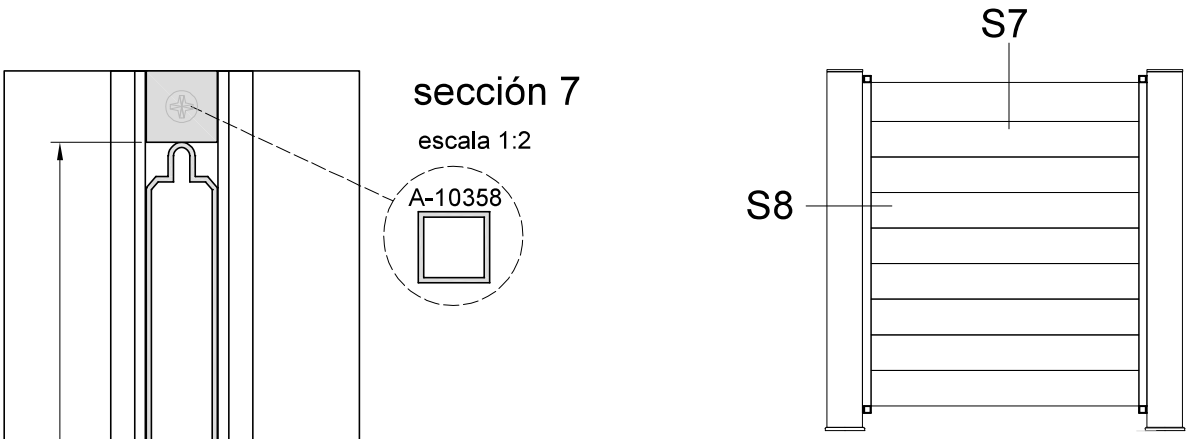

sección 7

escala 1:2

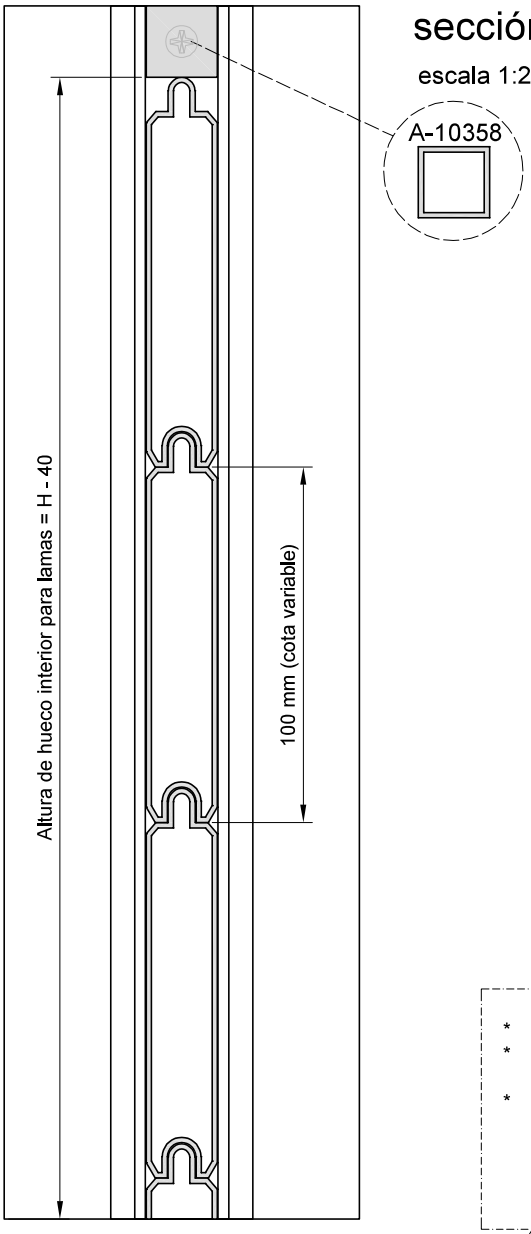

* 4 unidades de tubo cortado a 20 mm de longitud
* Ubicación: extremo superior e inferior del perfil U de referencia A-06414
* Función: tapón de hueco de U y límite superior y apoyo inferior de lamas guiadas en U

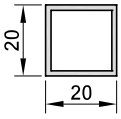

A-10358
20x20 x 20 mm

escala 1:2

sección 8

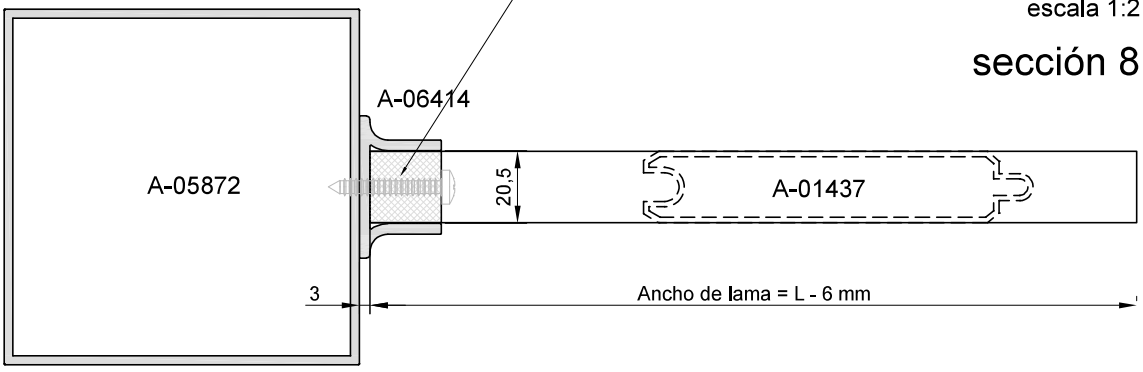

Los datos contenidos en este catálogo son meramente indicativos, Qsystems se reserva el derecho a realizar cambios sin previo aviso de carácter técnico o constructivo

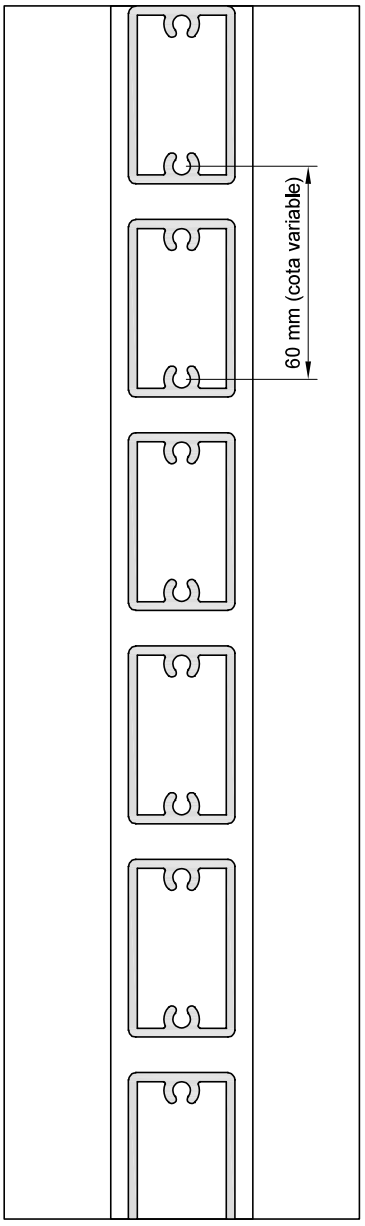

sección 9

escala 1:2

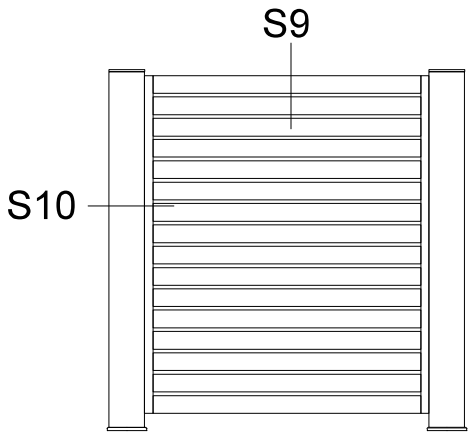

* 4 unidades de tubo cortado a 20 mm de longitud
* Ubicación: extremo superior e inferior del perfil U de referencia A-06414
* Función: tapón de hueco de U y base de atornillado de la propia U al poste

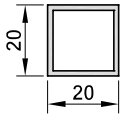

A-10358
20x20 x 20 mm

escala 1:2

sección 10

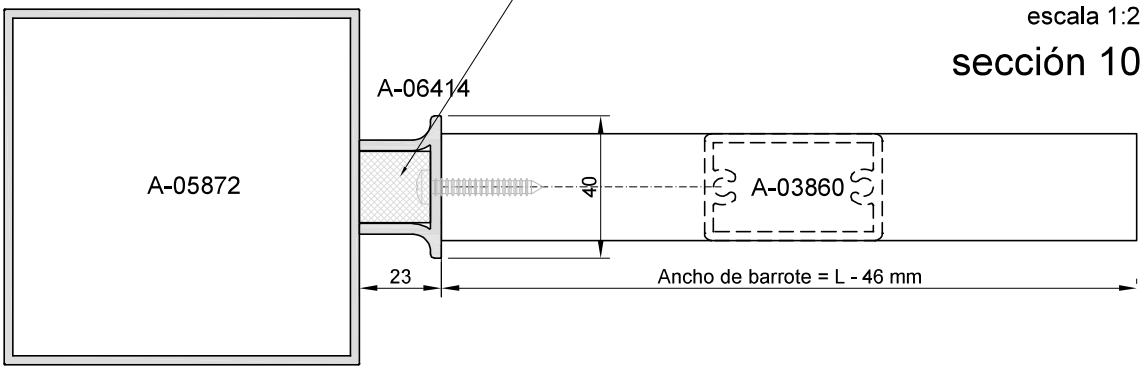

Los datos contenidos en este catálogo son meramente indicativos, Qsystems se reserva el derecho a realizar cambios sin previo aviso de carácter técnico o constructivo

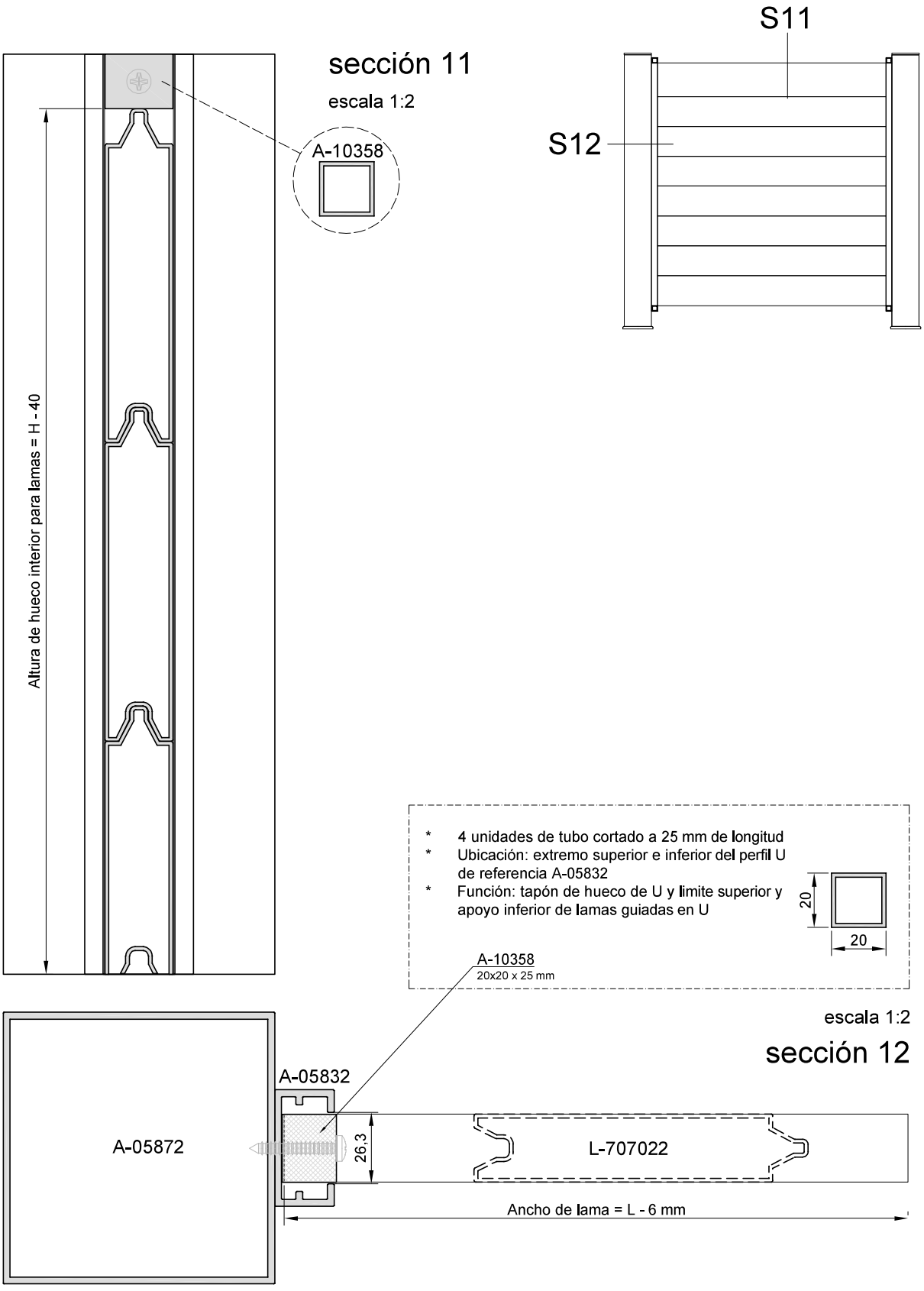

Los datos contenidos en este catálogo son meramente indicativos, Qsystems se reserva el derecho a realizar cambios sin previo aviso de carácter técnico o constructivo

sección 13

escala 1:2

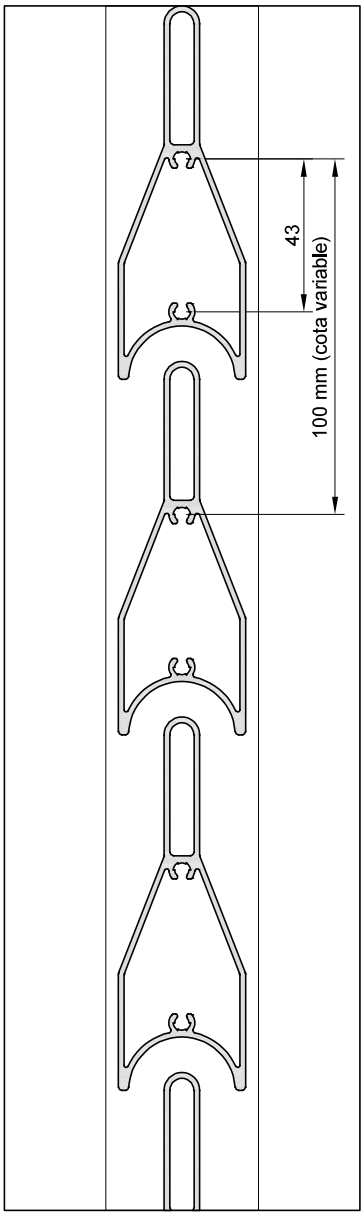

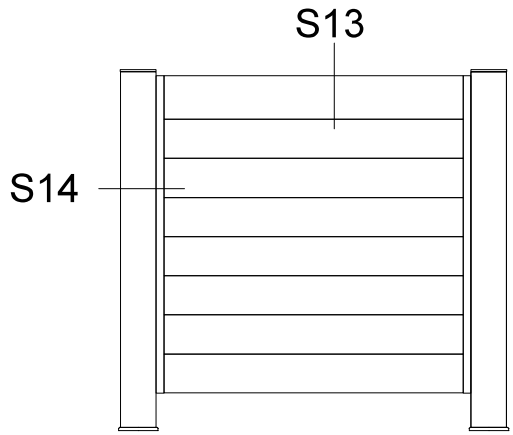

* 4 unidades de tubo cortado a 25 mm de longitud
* Ubicación: extremo superior e inferior del perfil U de referencia A-05832
* Función: tapón de hueco de U y base de atornillado de la propia U al poste

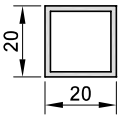

A-10358
20x20 x 25 mm

escala 1:2

sección 14

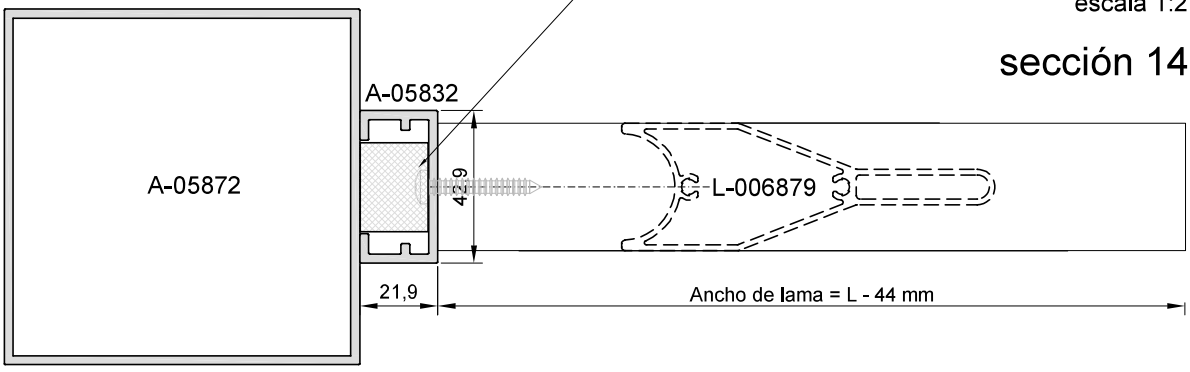

Los datos contenidos en este catálogo son meramente indicativos, Qsystems se reserva el derecho a realizar cambios sin previo aviso de carácter técnico o constructivo

sección 15

escala 1:2

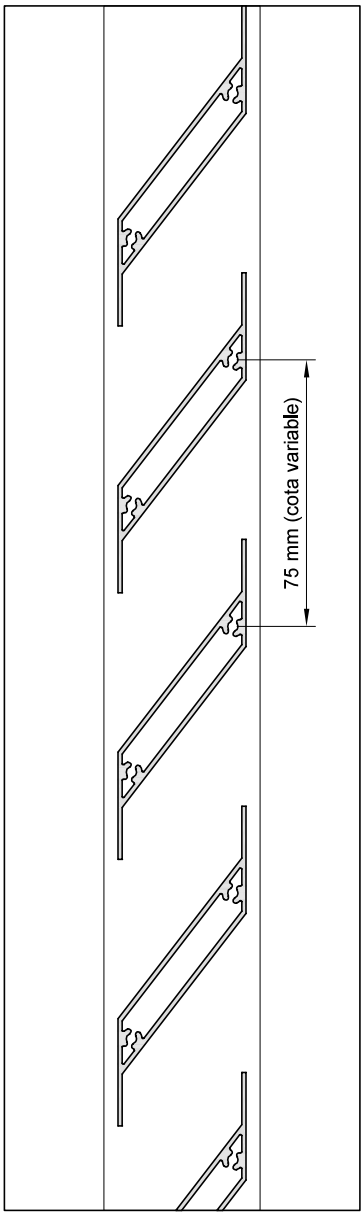

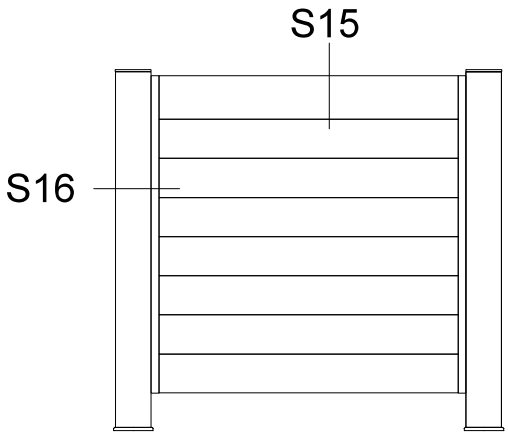

* 4 unidades de tubo cortado a 40 mm de longitud
* Ubicación: extremo superior e inferior del perfil U de referencia A-06825
* Función: tapón de hueco de U y base de atornillado de la propia U al poste

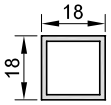

L-001109
18x18 x 40 mm

escala 1:2

sección 16

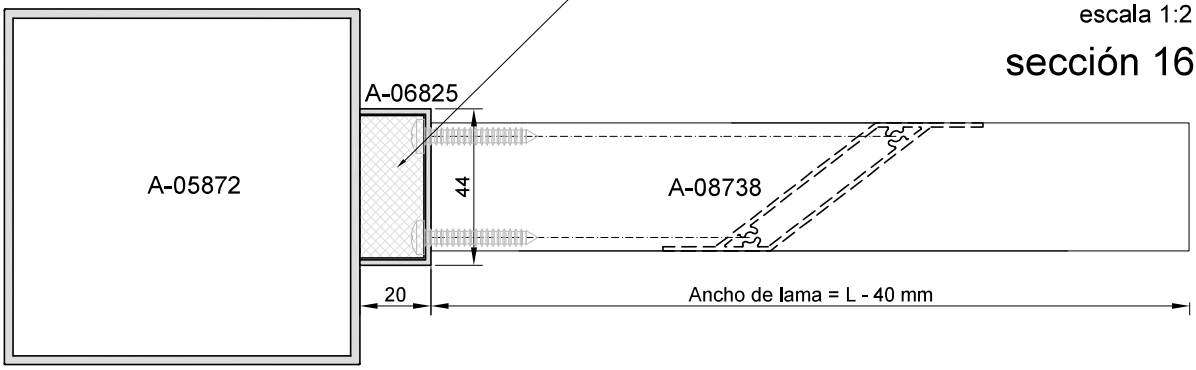

Los datos contenidos en este catálogo son meramente indicativos, Qsystems se reserva el derecho a realizar cambios sin previo aviso de carácter técnico o constructivo

sección 17

escala 1:2

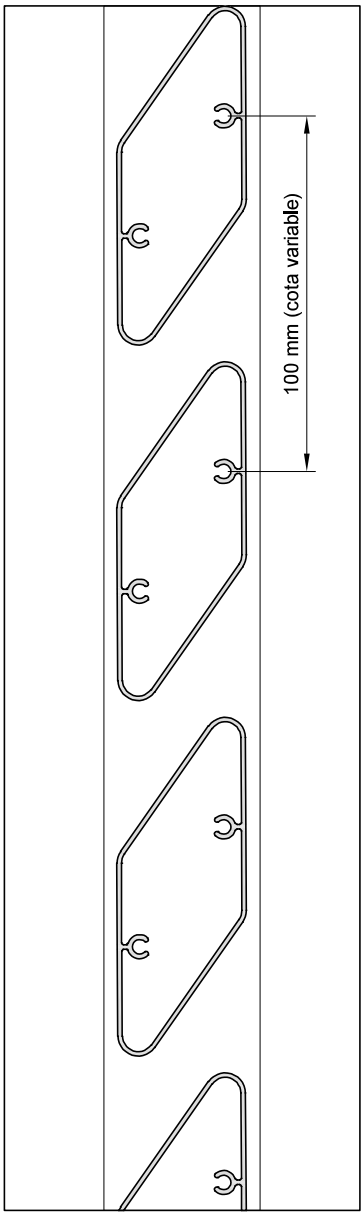

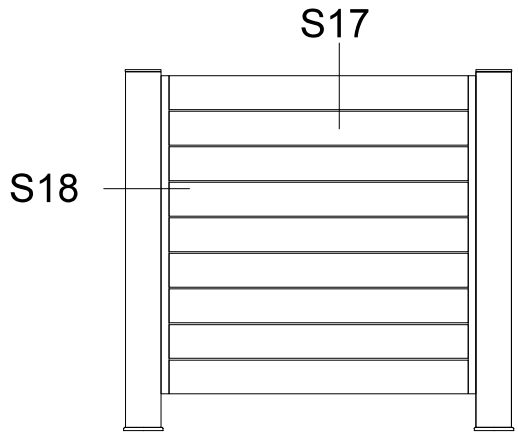

* 4 unidades de tubo cortado a 40 mm de longitud
* Ubicación: extremo superior e inferior del perfil U de referencia A-06825
* Función: tapón de hueco de U y base de atornillado de la propia U al poste

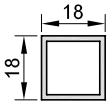

L-001109
18x18 x 40 mm

escala 1:2

sección 18

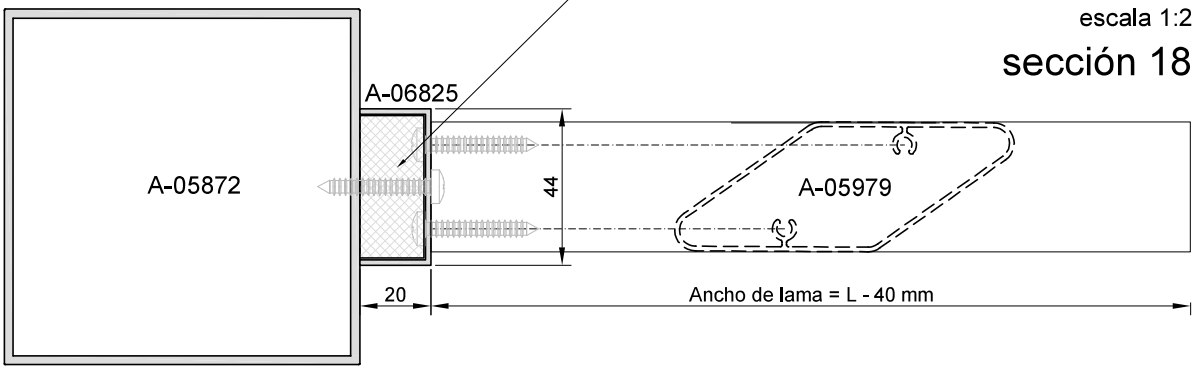

Los datos contenidos en este catálogo son meramente indicativos, Qsystems se reserva el derecho a realizar cambios sin previo aviso de carácter técnico o constructivo

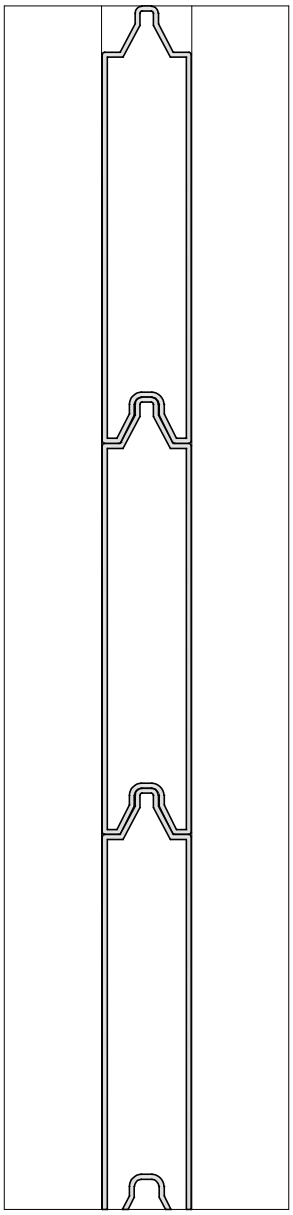

sección 19

escala 1:2

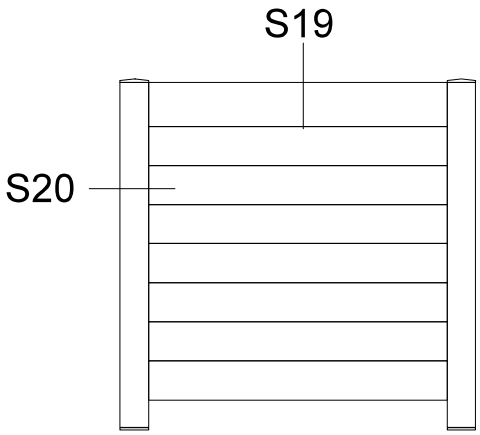

* Opción de hacer esquinas interiores o exteriores con perfil A-10009 (poste)

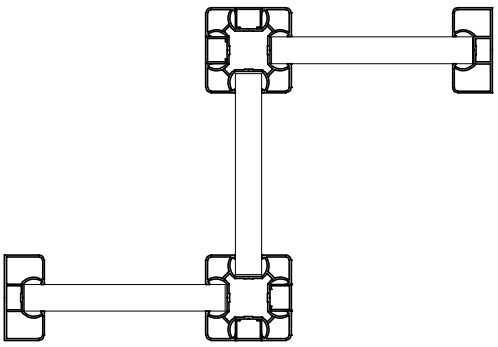

escala 1:2

sección 20

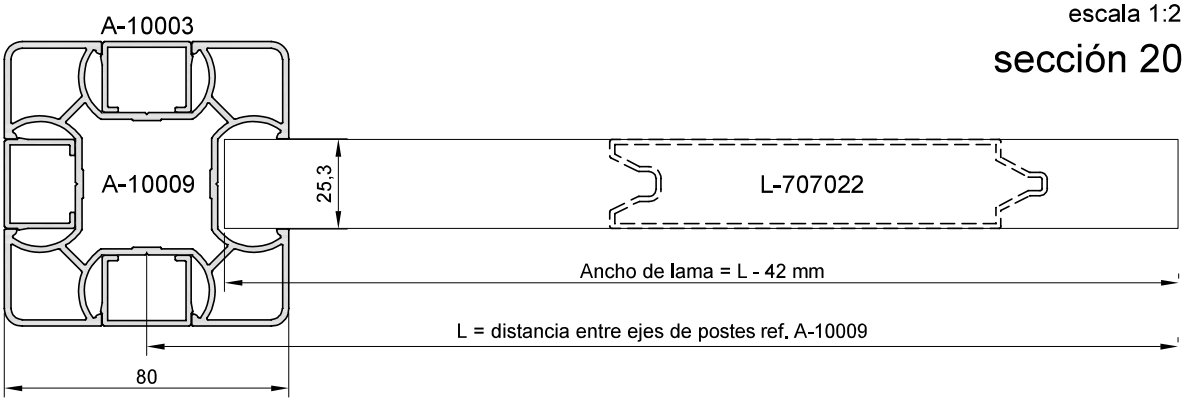

Los datos contenidos en este catálogo son meramente indicativos, Qsystems se reserva el derecho a realizar cambios sin previo aviso de carácter técnico o constructivo

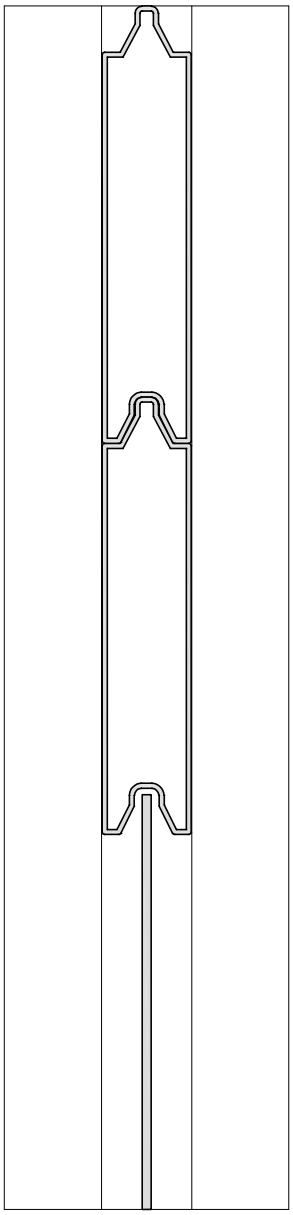

sección 21

escala 1:2

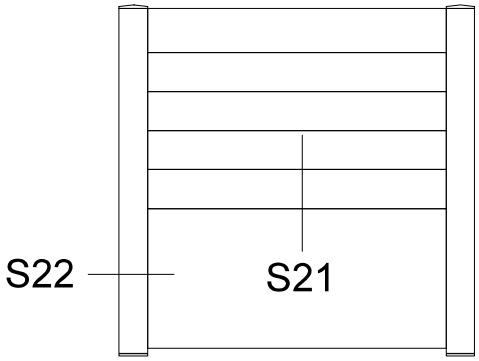

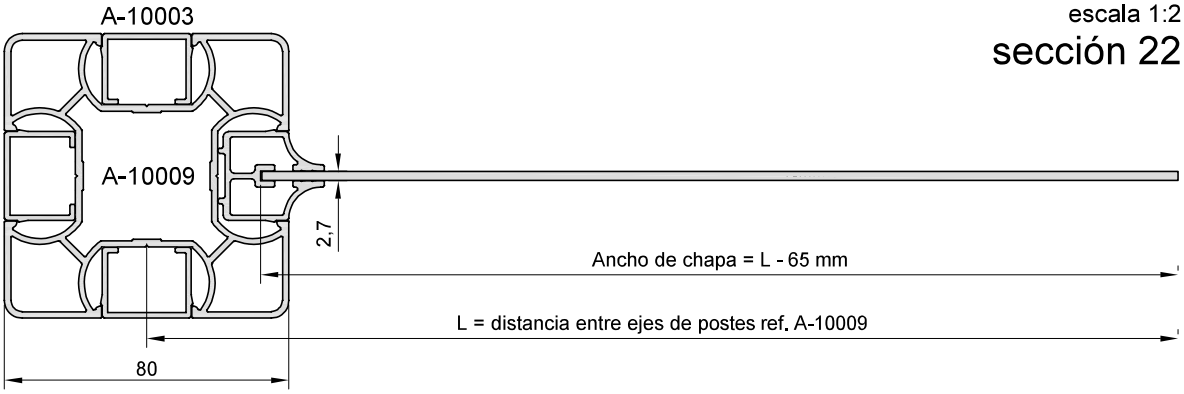

escala 1:2

sección 22

Los datos contenidos en este catálogo son meramente indicativos, Qsystems se reserva el derecho a realizar cambios sin previo aviso de carácter técnico o constructivo

Los datos contenidos en este catálogo son meramente indicativos, Qsystems se reserva el derecho a realizar cambios sin previo aviso de carácter técnico o constructivo

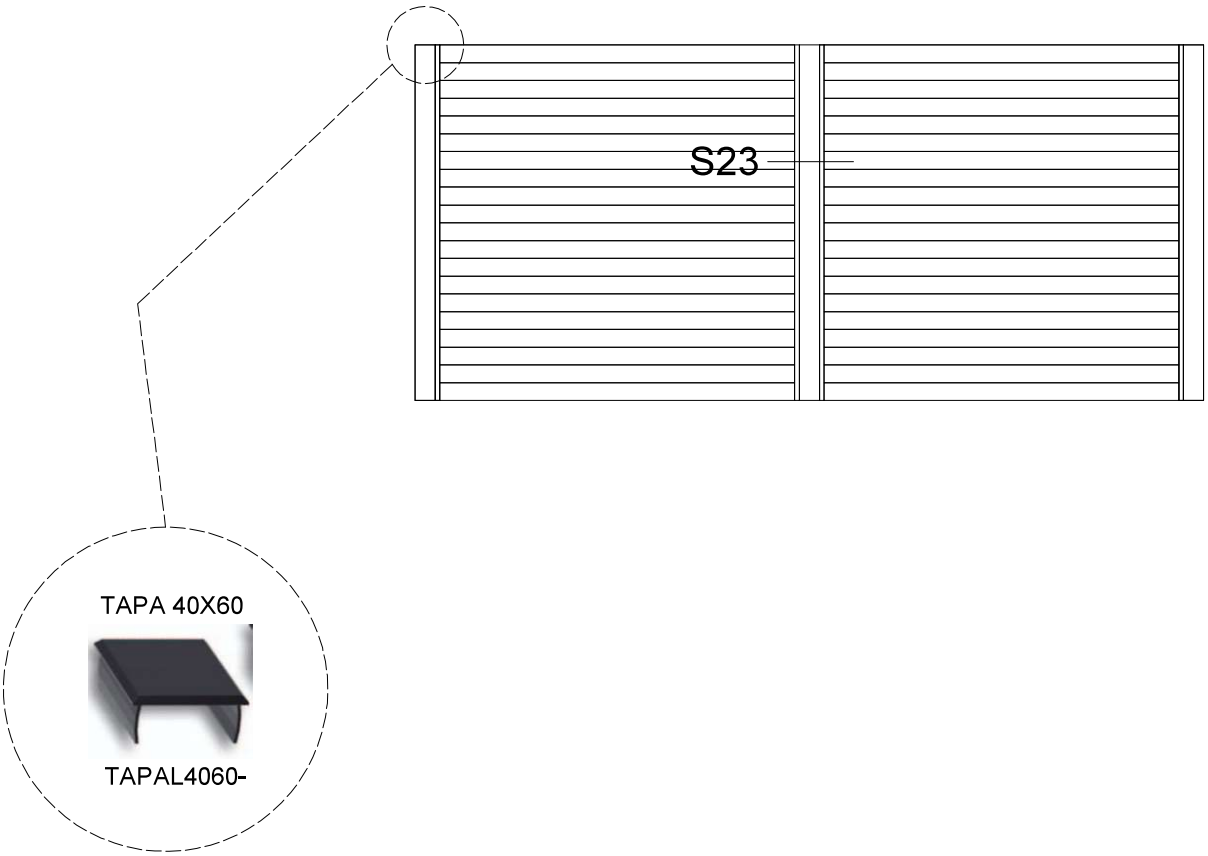

sección 2

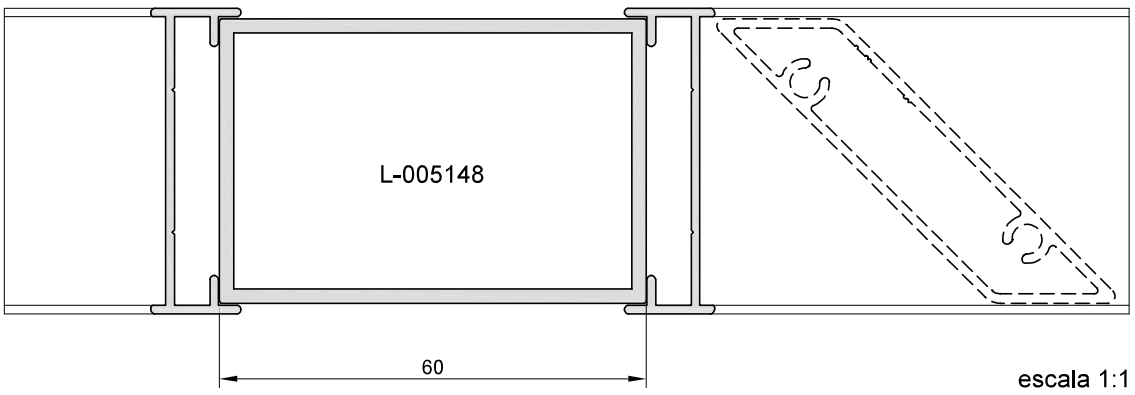

escala 1:1

Los datos contenidos en este catálogo son meramente indicativos, Qsystems se reserva el derecho a realizar cambios sin previo aviso de carácter técnico o constructivo

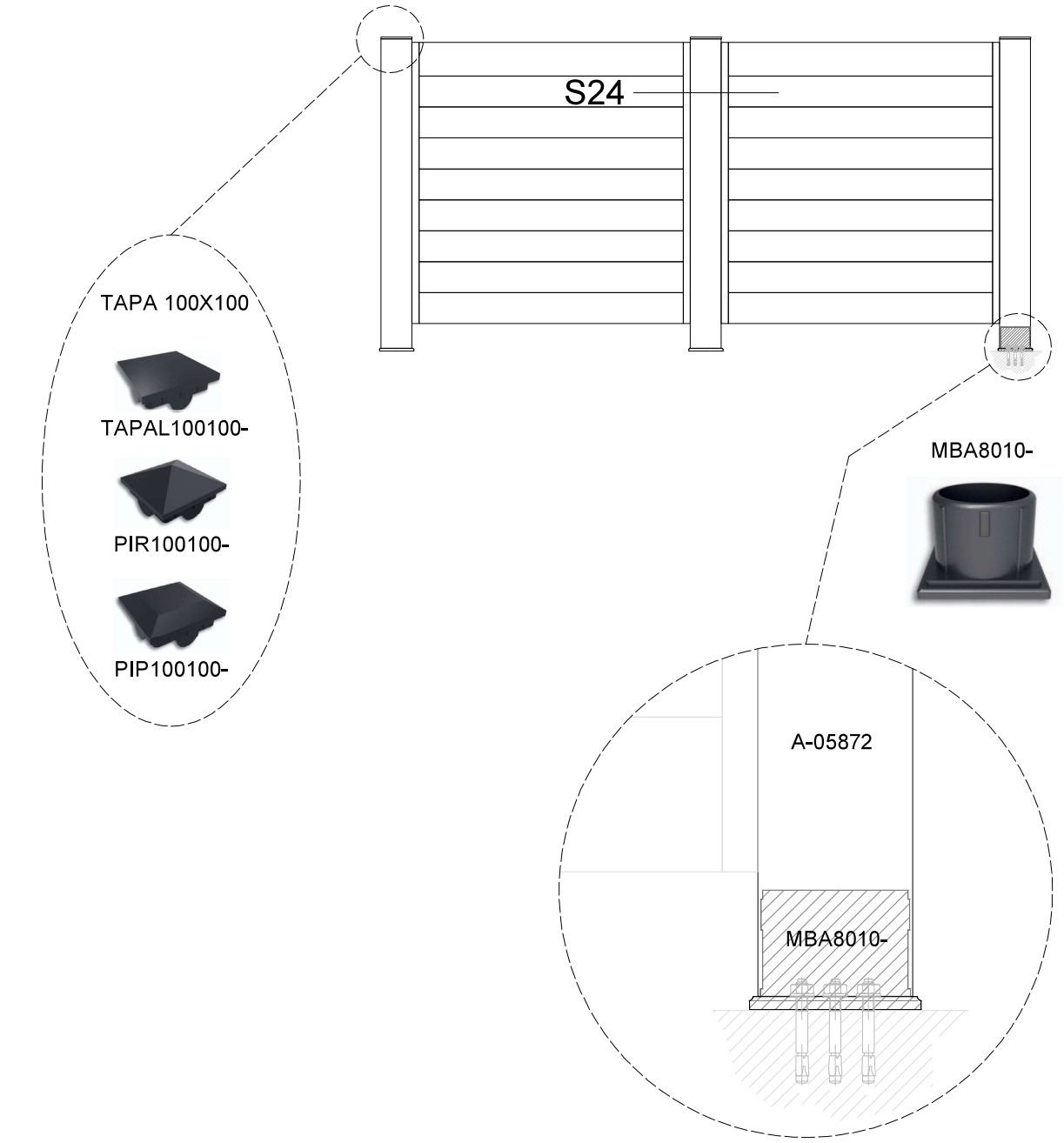

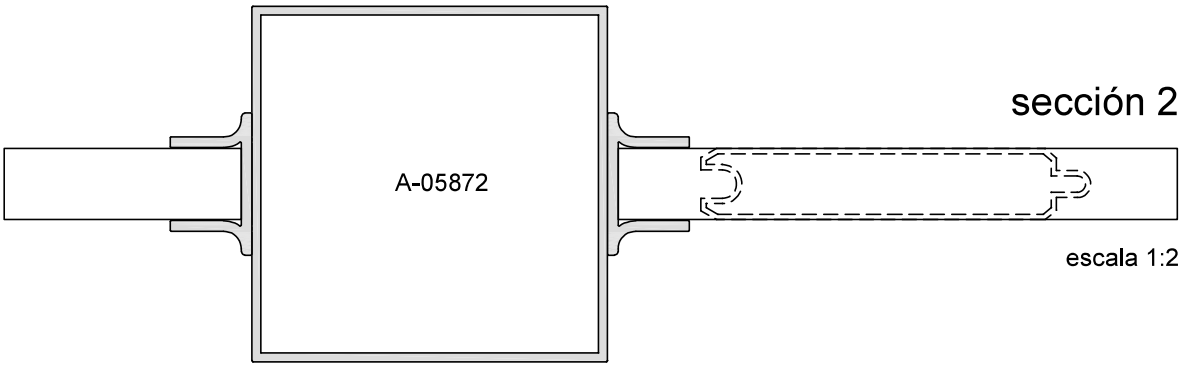

sección 2

escala 1:2

Los datos contenidos en este catálogo son meramente indicativos, Qsystems se reserva el derecho a realizar cambios sin previo aviso de carácter técnico o constructivo

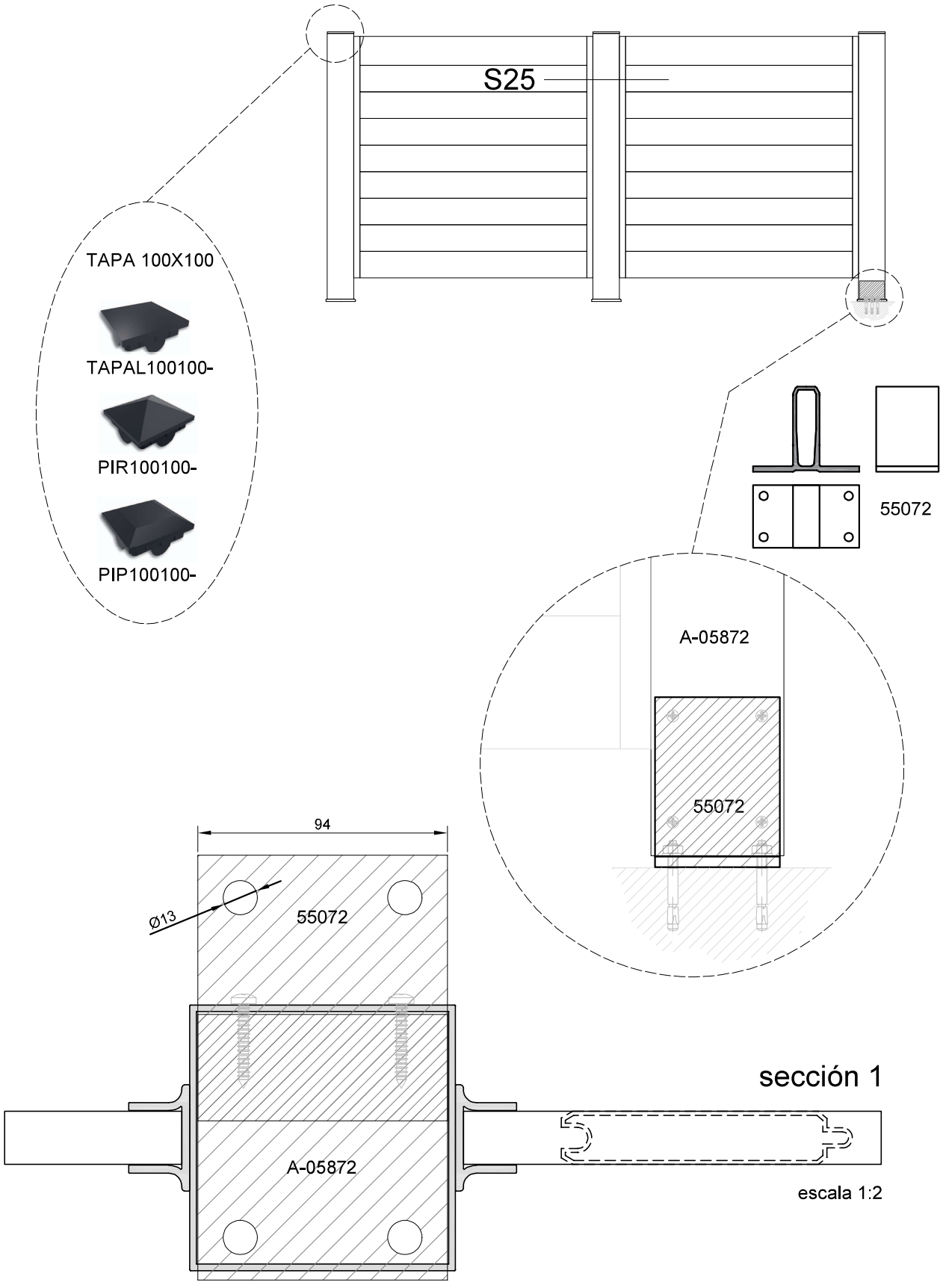

Los datos contenidos en este catálogo son meramente indicativos, Qsystems se reserva el derecho a realizar cambios sin previo aviso de carácter técnico o constructivo

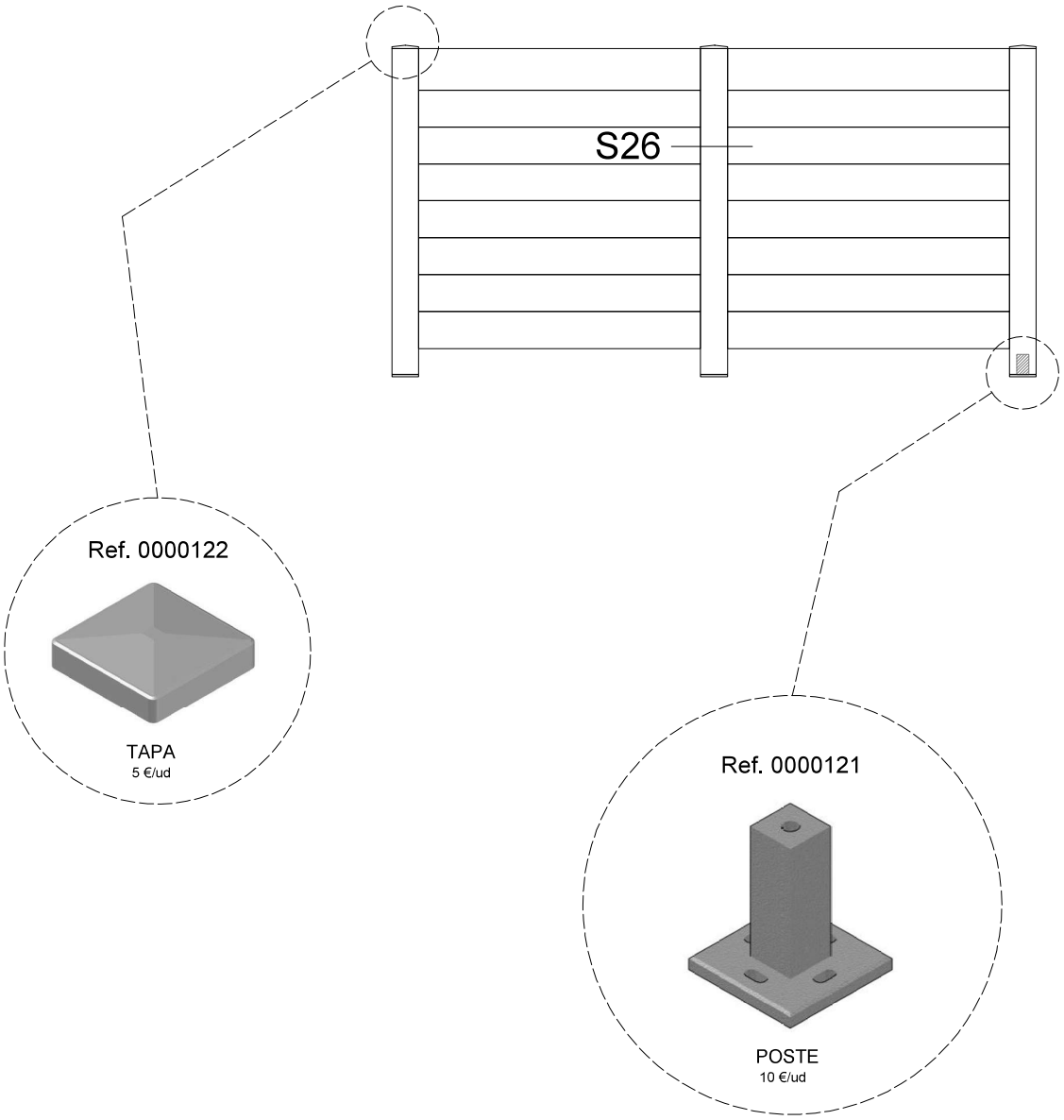

escala 1:2

sección 2

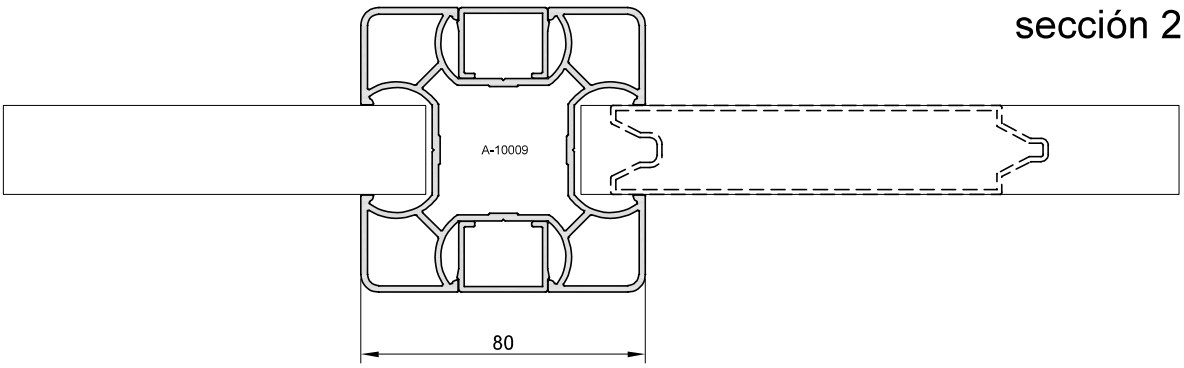

Los datos contenidos en este catálogo son meramente indicativos, Qsystems se reserva el derecho a realizar cambios sin previo aviso de carácter técnico o constructivo

ROMINIO

SOMOS EXPERIENCIA
SOMOS CONFIANZA
SOMOS ROMINIO

www.rominio.es

CENTRAL - PINTO

916 91 30 81

C/ Albatros 21
P.I. La Estación
28320 Pinto (Madrid)

rominio@rominio.es

DELEGACIÓN - CIUDAD REAL

926 21 45 48

C/ Socuéllamos 11
P.I. Larache
13005 Ciudad Real

almacenciudadreal@rominio.es

Los datos contenidos en este catálogo son meramente indicativos. Qsystems se reserva el derecho a realizar cambios sin previo aviso de carácter técnico o constructivo.