

ÍNDICE

1. RELACIÓN DE PERFILES
2. PERFILES
3. ACCESORIOS
4. SECCIONES
5. HOJAS DE CORTE

Los datos contenidos en este catálogo son meramente indicativos, Qsystems se reserva el derecho a realizar cambios sin previo aviso de carácter técnico o constructivo

Referencia	Diseño	Descripción	Peso (Gr/mt)	Per. Total(mm)
1S1200	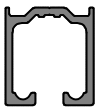	Guía superior 150	1647	339
1S1210	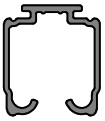	Guía superior 80	711	260
1S1211		Tapa para guía 80	342	201.4
1S1250	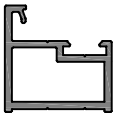	Marco-Hoja	590	232.3
1S1255		Junquillo 15x10	144	101
1S1300	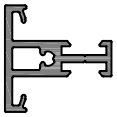	Travesaño 30mm	563	216.2
1S1310	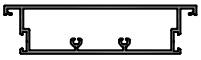	Travesaño-zócalo 120	1682	662.3
1S1311		Travesaño-zócalo 120 cerradura centrada	1652	629.3
1S1315	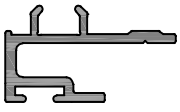	Suplemento zócalo	203	118
1S1350		Marco abatible	454	138

Los datos contenidos en este catálogo son meramente indicativos, Qsystems se reserva el derecho a realizar cambios sin previo aviso de carácter técnico o constructivo

Referencia	Diseño	Descripción	Peso (Gr/mt)	Per. Total(mm)
1S1360		Embellecedor hoja	326	92.7

Los datos contenidos en este catálogo son meramente indicativos, Qsystems se reserva el derecho a realizar cambios sin previo aviso de carácter técnico o constructivo

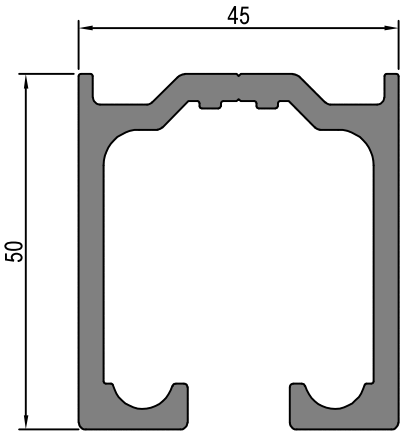

1S1200
Solución 150 kg

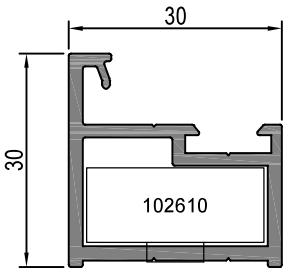

1S1250

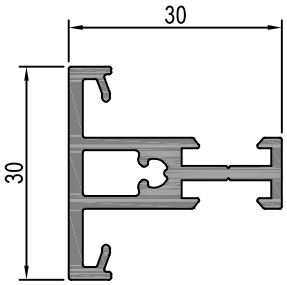

1S1300

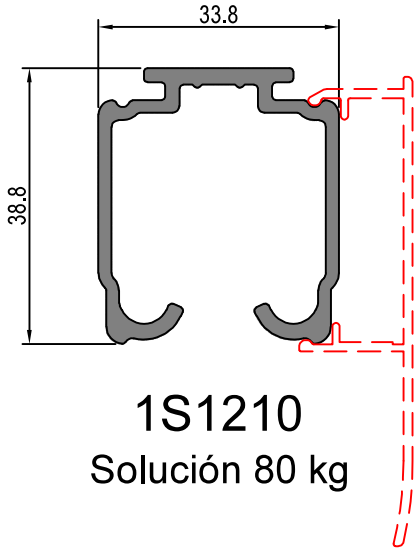

1S1210
Solución 80 kg

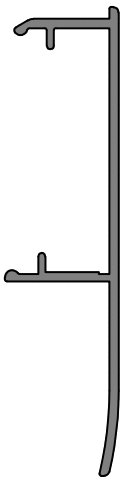

1S1211

Los datos contenidos en este catálogo son meramente indicativos, Qsystems se reserva el derecho a realizar cambios sin previo aviso de carácter técnico o constructivo

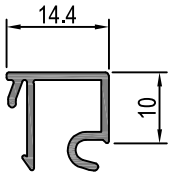

1S1255

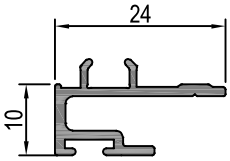

1S1315

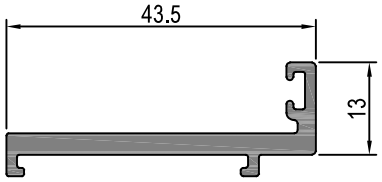

1S1350

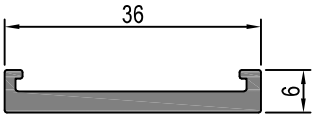

1S1360

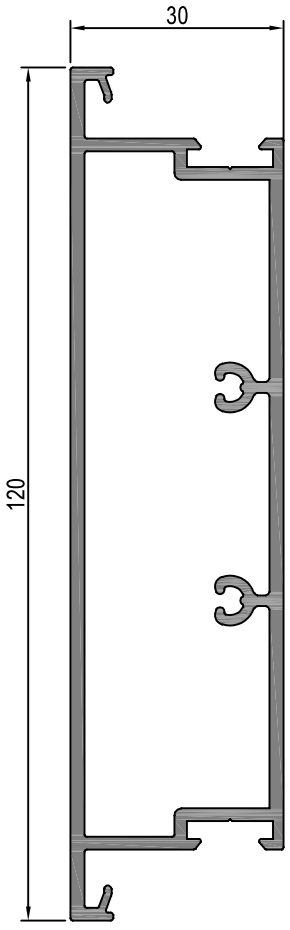

1S1310

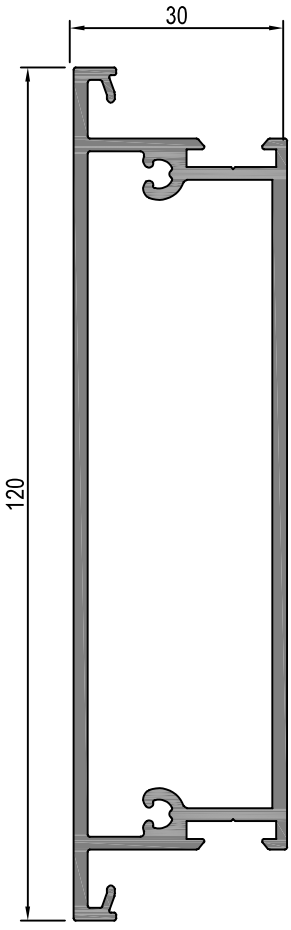

1S1311

Los datos contenidos en este catálogo son meramente indicativos, Qsystems se reserva el derecho a realizar cambios sin previo aviso de carácter técnico o constructivo

Accesorios y escuadras

1026100	TRM0001	0120039	0120043
		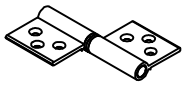	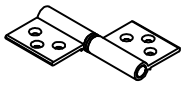
Escuadra 26 x 10	Troquel manual	Bisagra división blanca	Bisagra división negro

0120044	0120040	0120045	0120046
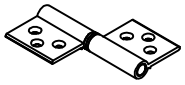			
Bisagra división Anod.plata	Manilla redonda negra	Manilla redonda plata	Manilla redonda blanca

0120038			0120041
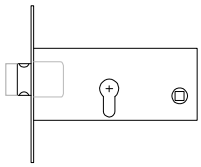			
Cerradura 1 pto	Juego manillas con escudo	Juego manillas sin tornillo con escudo	Cilindro 30-30 3 llaves

0120047	0304004	0120115	0120117
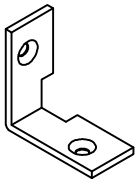			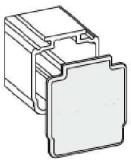
Unión de travesaño	Junta burbuja	Felpa 6,5x10 Negra	Tapa 1S1210

0120118	0120120	0120140	
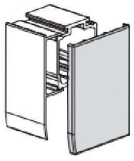	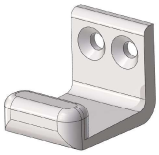	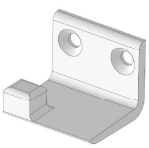	
Tapa 1S1210+1S1211	Tapa arrastre Guia 1S1200	Tapa arrastre Guia 1S1210	

Los datos contenidos en este catálogo son meramente indicativos, Qsystems se reserva el derecho a realizar cambios sin previo aviso de carácter técnico o constructivo

Accesorios y escuadras

0120042

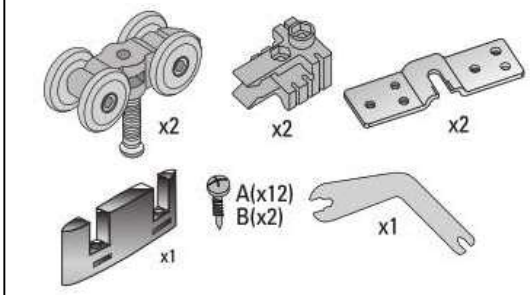

Conjunto corredera 1 hoja 150 kg

0120078

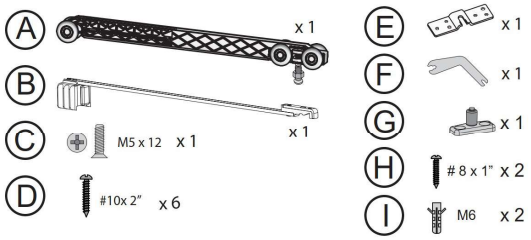

Conjunto corredera Easy Soft 1H150 Dos sentidos

0120116

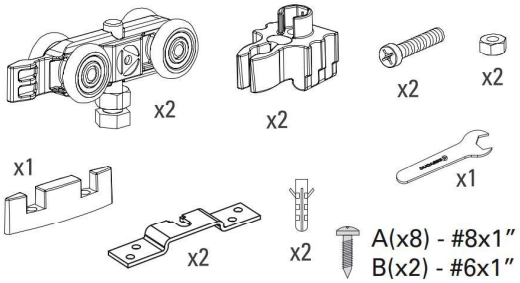

Conjunto corredera 1 hoja 80 kg

0120129

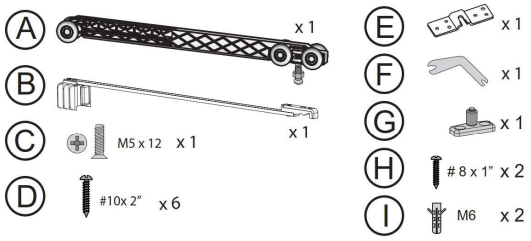

Conjunto corredera Easy Soft 80kg Dos sentidos

0120130

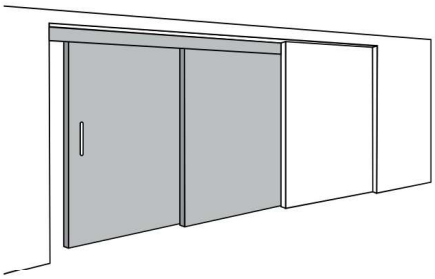

Conjunto cierre TWIN TL sincronizado mismo sentido

0120131

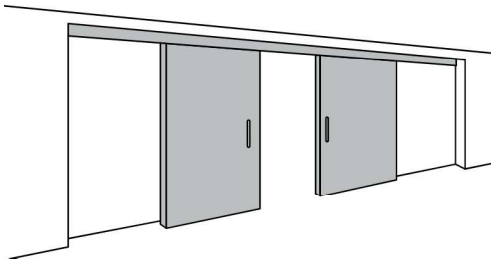

Conjunto cierre TWIN OP sincronizado sentido opuesto

Los datos contenidos en este catálogo son meramente indicativos, Qsystems se reserva el derecho a realizar cambios sin previo aviso de carácter técnico o constructivo

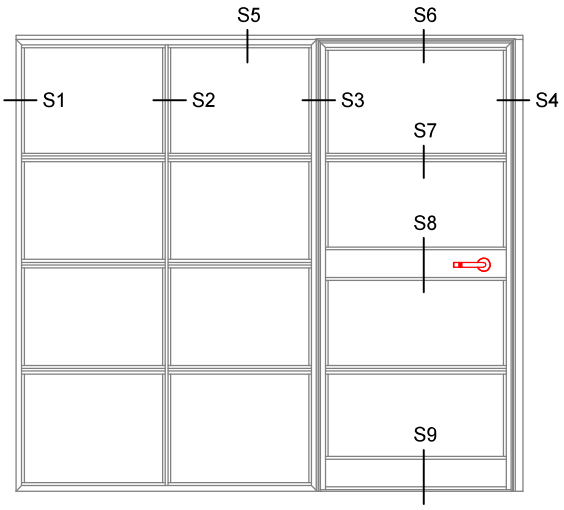

S1

1S1250

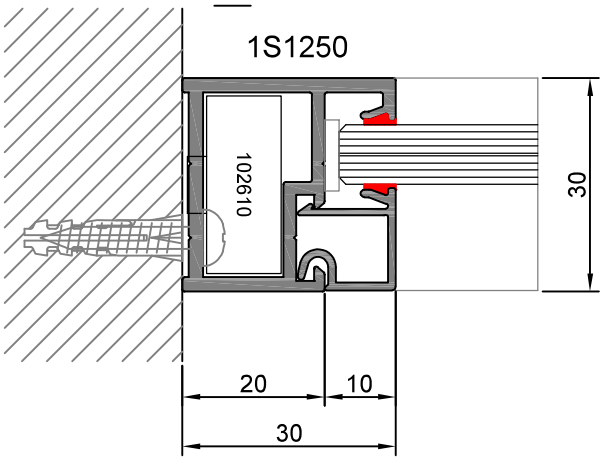

S2

1S1300

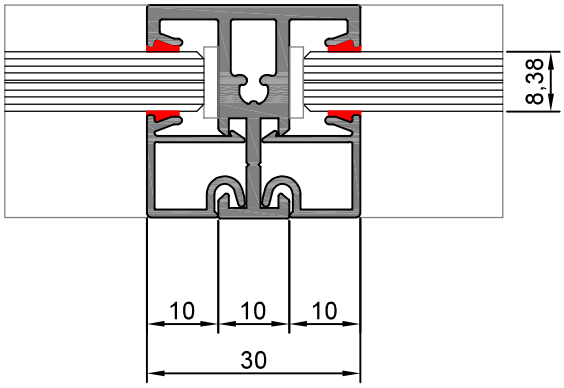

S4

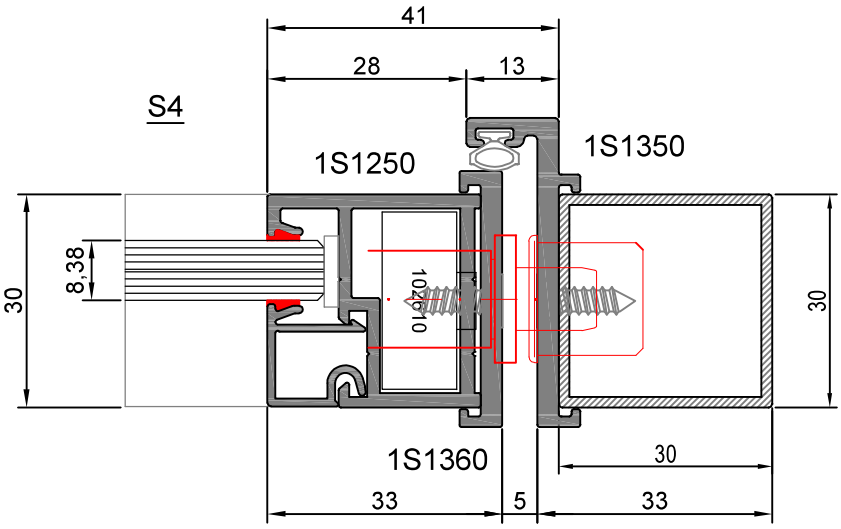

Los datos contenidos en este catálogo son meramente indicativos, Qsystems se reserva el derecho a realizar cambios sin previo aviso de carácter técnico o constructivo

S3

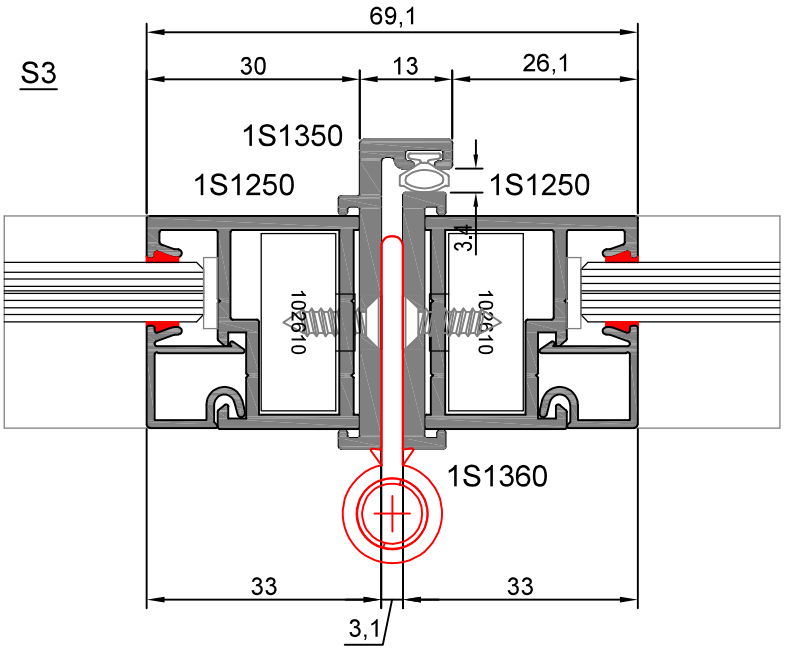

S6

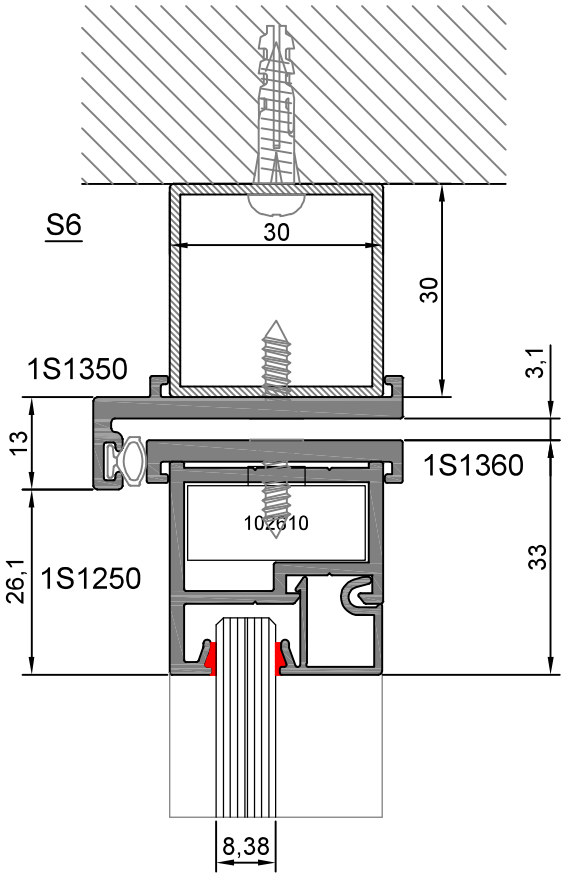

Los datos contenidos en este catálogo son meramente indicativos, Qsystems se reserva el derecho a realizar cambios sin previo aviso de carácter técnico o constructivo

Secciones

S5

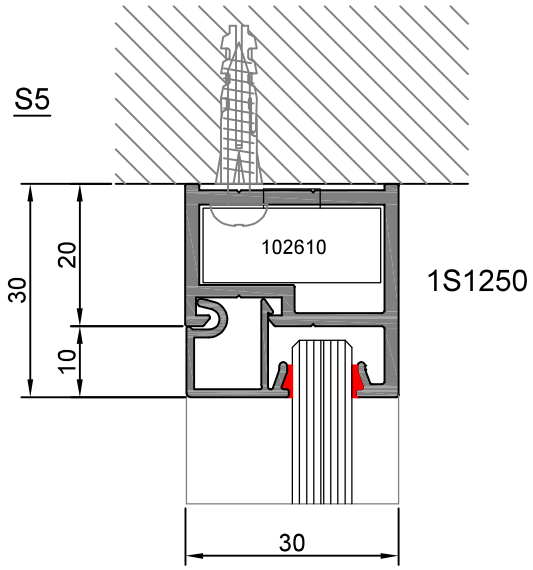

S7

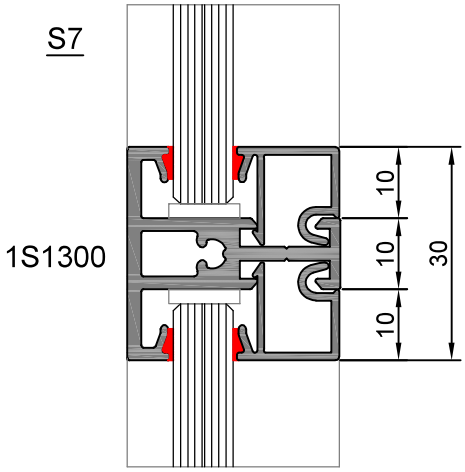

S8

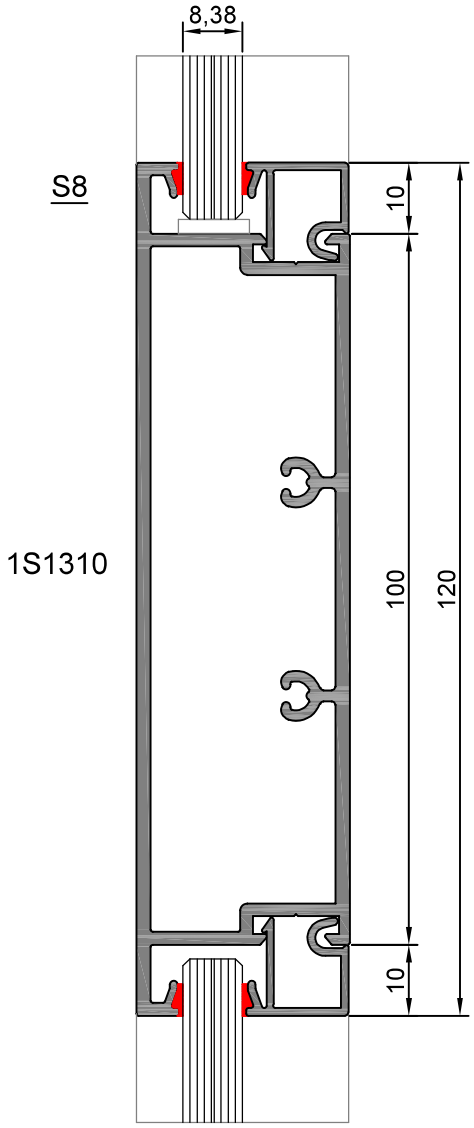

S9

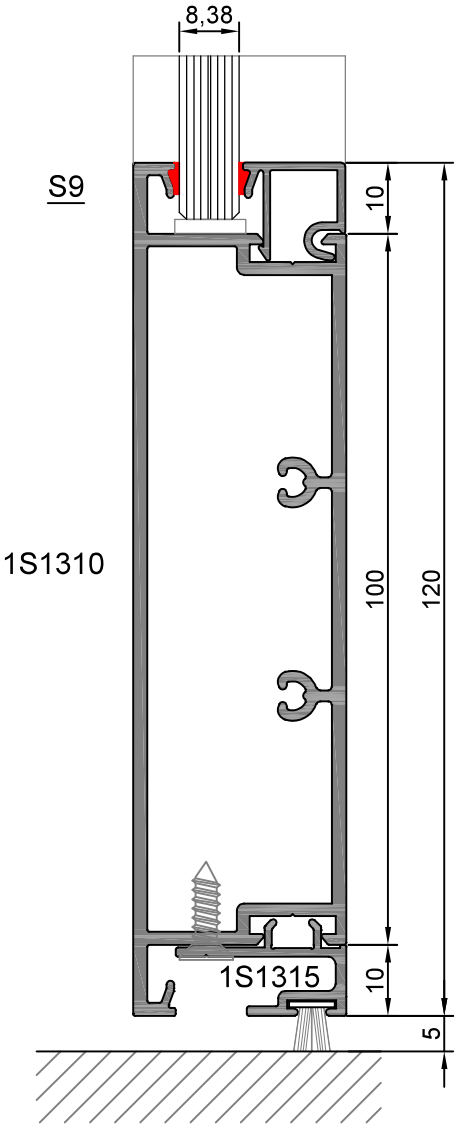

Los datos contenidos en este catálogo son meramente indicativos, Qsystems se reserva el derecho a realizar cambios sin previo aviso de carácter técnico o constructivo

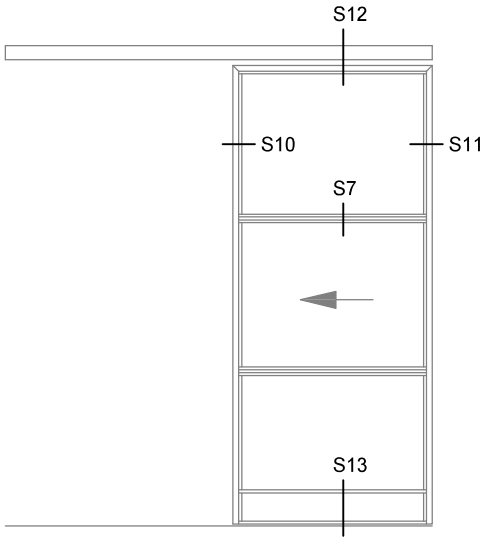

S10

1S1250

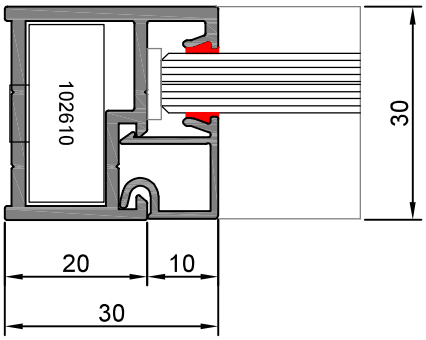

S11

1S1250

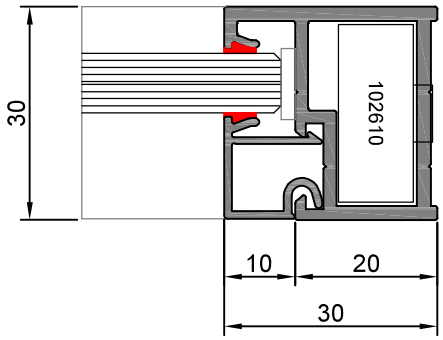

Los datos contenidos en este catálogo son meramente indicativos, Qsystems se reserva el derecho a realizar cambios sin previo aviso de carácter técnico o constructivo

Herraje para hojas entre 81-150 kg

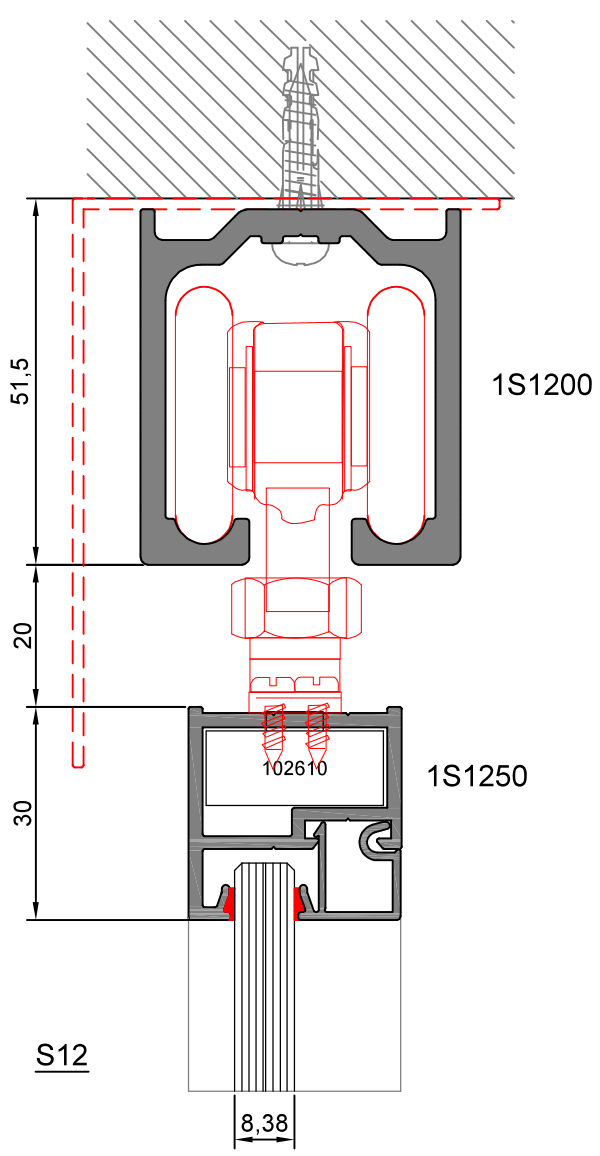

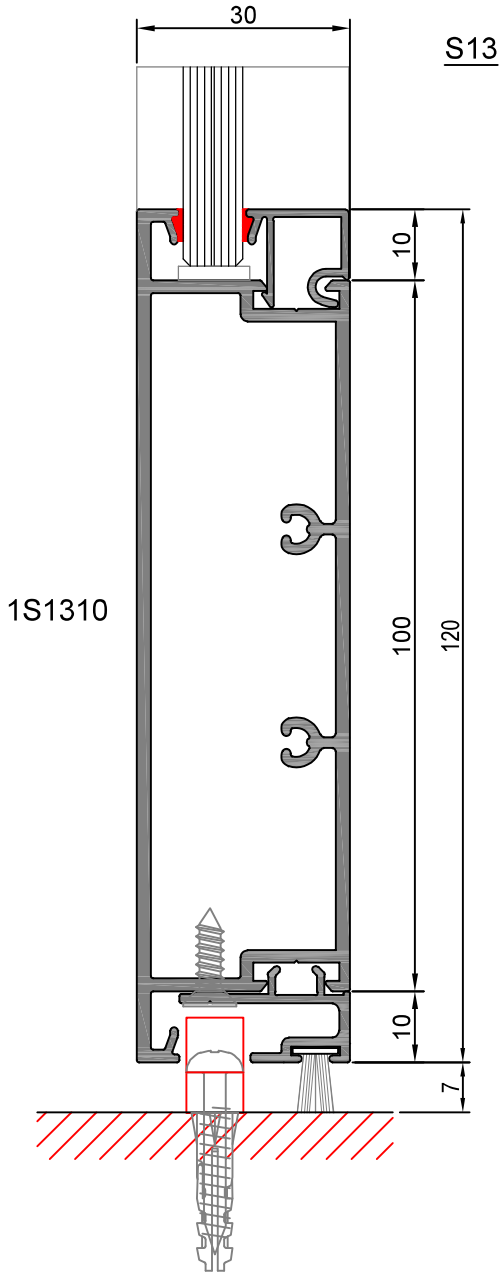

Los datos contenidos en este catálogo son meramente indicativos, Qsystems se reserva el derecho a realizar cambios sin previo aviso de carácter técnico o constructivo

Herraje para hojas hasta 80 kg

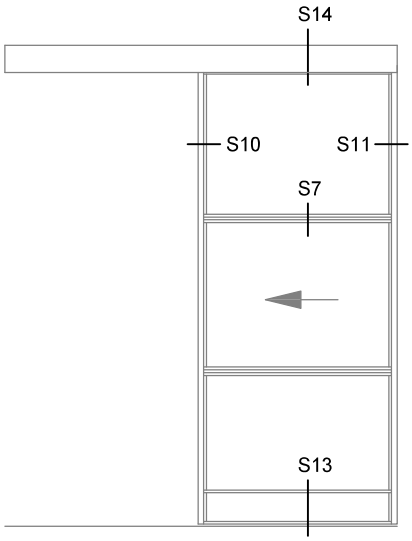

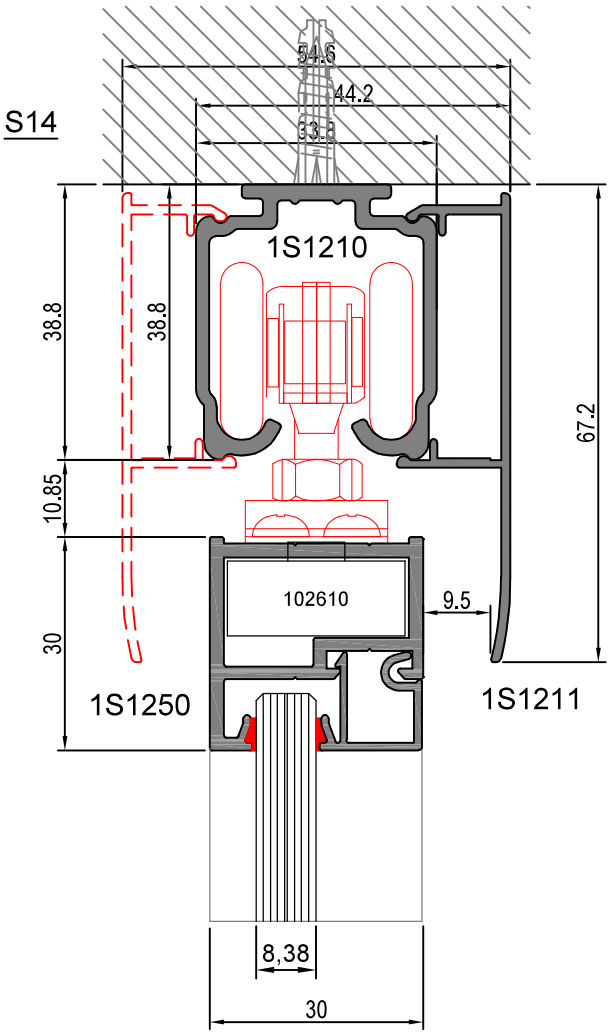

Los datos contenidos en este catálogo son meramente indicativos, Qsystems se reserva el derecho a realizar cambios sin previo aviso de carácter técnico o constructivo

Medidas Travesaños y vidrios vertical



DOS VIDRIOS **TRES VIDRIOS** **CUATRO VIDRIOS**

Si necesitamos aumentar el numero de travesaño, en la formula sumaremos 10mm por travesaño y lo dividiremos por el numero de huecos

Escala 1:0.8

Recomendamos comprobar medidas antes de cortar perfiles o hacer una muestra si vamos a fabricar varias

Los datos contenidos en este catálogo son meramente indicativos, Qsystems se reserva el derecho a realizar cambios sin previo aviso de carácter técnico o constructivo

Medidas Travesaños y vidrios horizontal

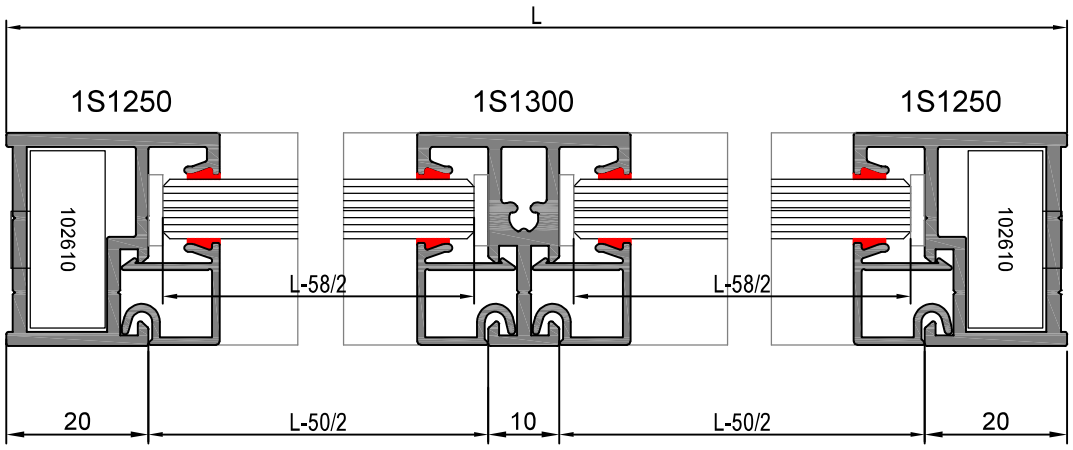

DOS VIDRIOS

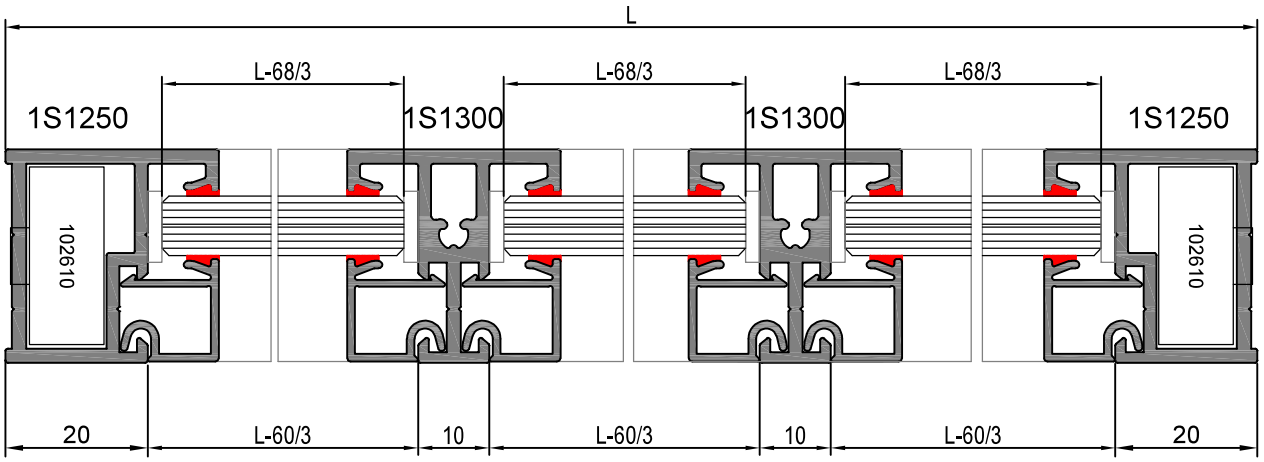

TRES VIDRIOS

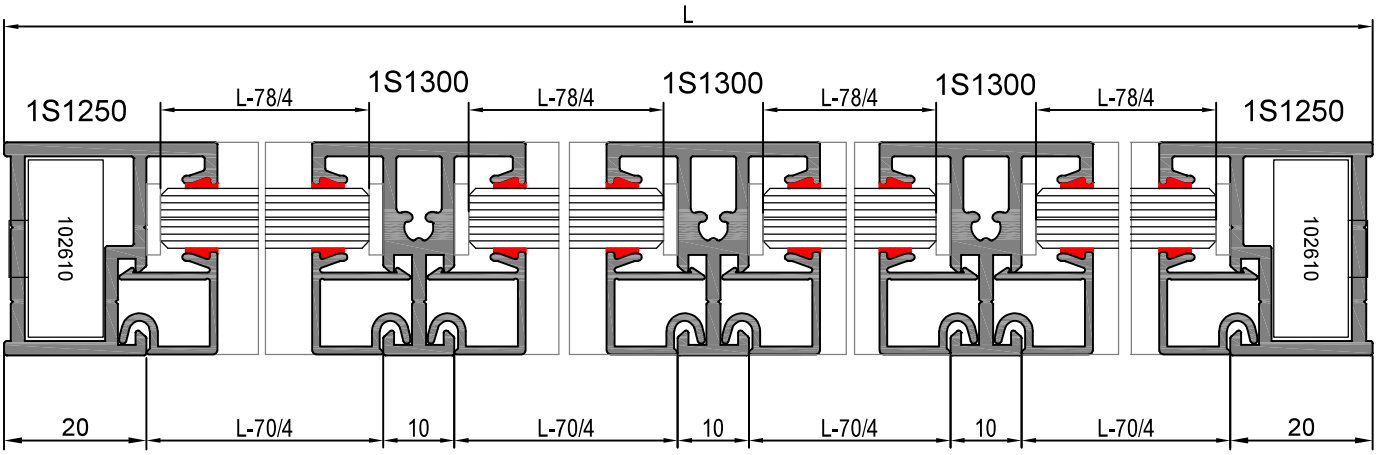

CUATRO VIDRIOS

Si necesitamos aumentar el numero de travesaño, en la formula sumaremos 10mm por travesaño y lo dividiremos por el numero de huecos

Recomendamos comprobar medidas antes de cortar perfiles o hacer una muestra si vamos a fabricar varias

Escala 1:1

Los datos contenidos en este catálogo son meramente indicativos, Qsystems se reserva el derecho a realizar cambios sin previo aviso de carácter técnico o constructivo

Hoja de corte

FIJOS

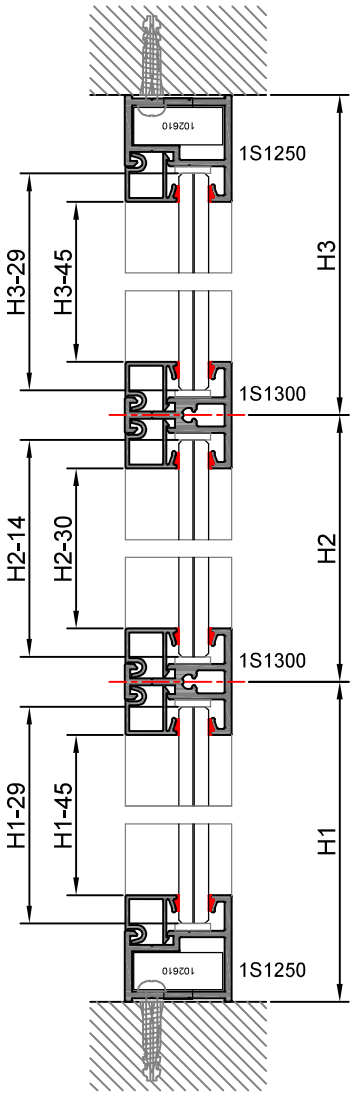

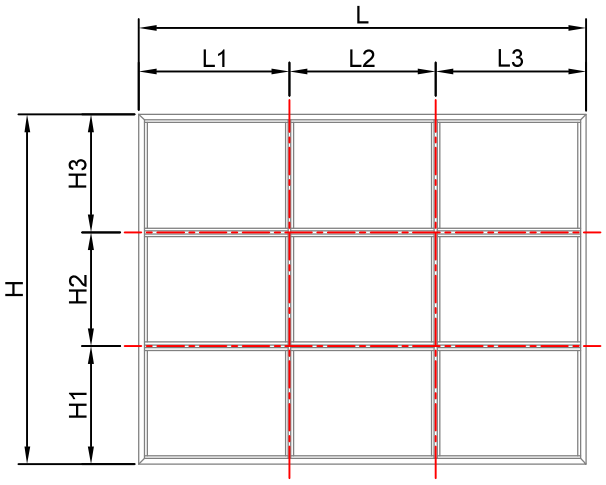

Und.	Referenc.	Descripción	Corte	Medidas
2	1S1250	Marco lateral		H
2	1S1250	Marco superior / inferior		L
2	1S1300	Travesaño vertical		H - 40
6	1S1300	Travesaño horizontal		L1 - 25
				L2 - 10
				L3 - 25
18	1S1255	Junquillo vertical		6 x (H1-45) + 6 x (H3-45)
				6 x (H2-30)
18	1S1255	Junquillo horizontal		6 x (L1-25) + 6 x (L3-25)
				6 x (L2-10)
Acristalamiento 3uds. (L1-29xH1-29) + 3uds. (L3-29xH3-29) + 3uds.(L2-14xH2-14)				

Den.	Undidades	Referenc.	Descripción
Accesorios	4	1026100	Escuadra 26 x 10

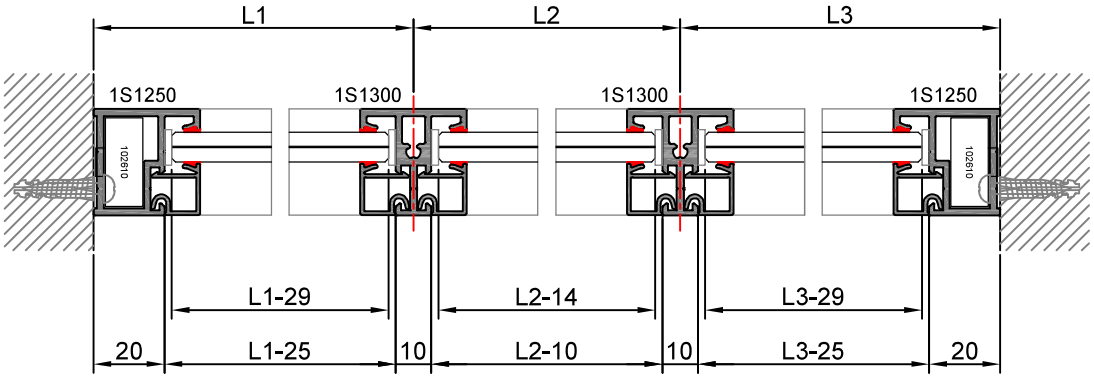

Escala 1:2

Los datos contenidos en este catálogo son meramente indicativos, Qsystems se reserva el derecho a realizar cambios sin previo aviso de carácter técnico o constructivo

Hoja de corte

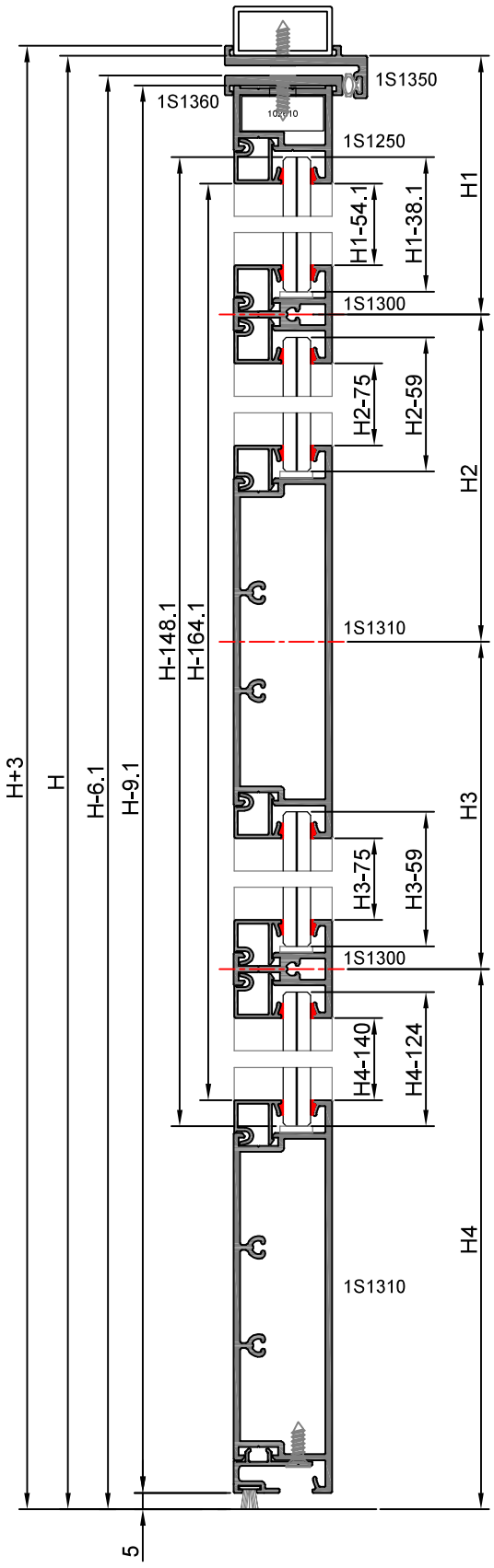

ABATIBLE
1 HOJA

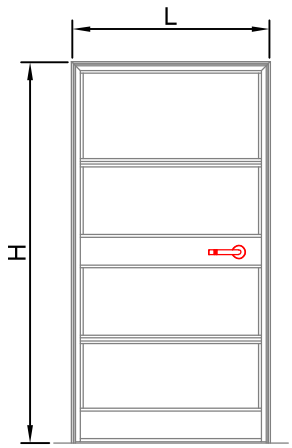

Und.	Referenc.	Descripción	Corte	Medidas
1	1S1350	Marco abatible horizontal		L+6
2	1S1350	Marco abatible lateral		H+3
1	1S1360	Embellecedor superior		L-14.1
2	1S1360	Embellecedor lateral		H-6.1
1	1S1250	Hoja horizontal		L-20.1
2	1S1250	Hoja vertical		H-9.1
2	1S1300	Travesaño horizontal 30		L - 60.1
2	1S1310	Travesaño horizontal 120		L - 60.1
8	1S1255	Junquillo horizontal		L - 60.1
1	1S1315	Suplemento zócalo		L - 60.1
	1S1255	Junquillo vertical		2 x (H1-54.1)
	1S1255	Junquillo vertical		2 x (H2-75)
	1S1255	Junquillo vertical		2 x (H3-75)
	1S1255	Junquillo vertical		2 x (H4-140)

Acristalamiento: 4 Unidades
1 ud (L-64.1 x H1-38.1) + 1 ud (L-64.1 x H2-59)
1 ud (L-64.1 x H3-59) + 1 ud (L-64.1 x H4-124)

Den.	Undidades	Referenc.	Descripción
Accesorios	2	1026100	Escuadra 26 x 10
	4	0120039	Bisagra
	1	0120038	Cerradura
	1	0120040	Manilla doble redonda
	1	0120041	Cilindro 30-30
	1L+2H	0120043	Junta burbuja
	1L	0106580	Felpa 6,5x8

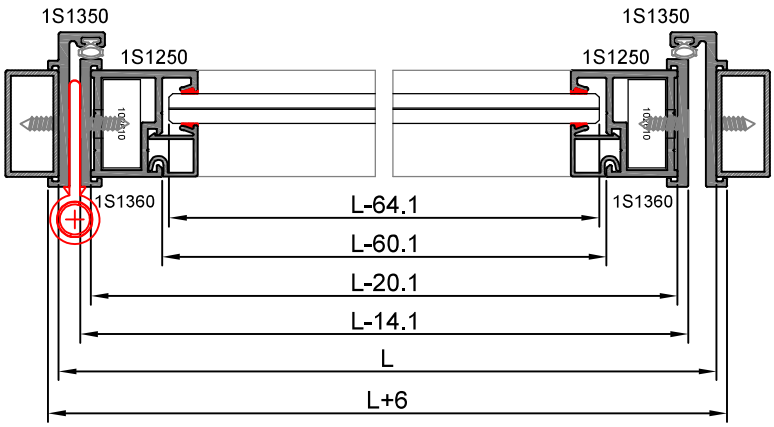

Escala 1:2

Los datos contenidos en este catálogo son meramente indicativos, Qsystems se reserva el derecho a realizar cambios sin previo aviso de carácter técnico o constructivo

Hoja de corte

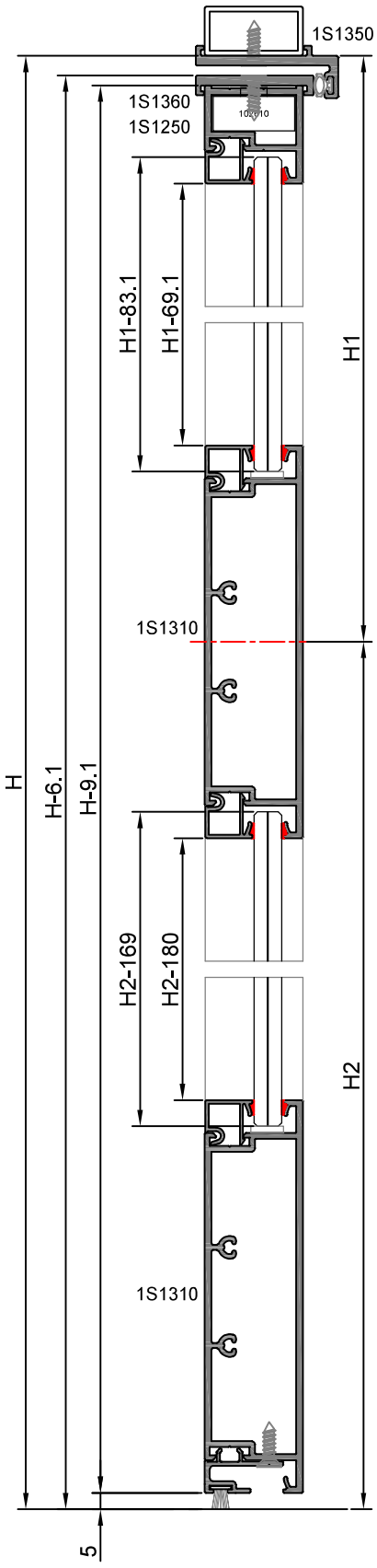

ABATIBLE
2 HOJAS

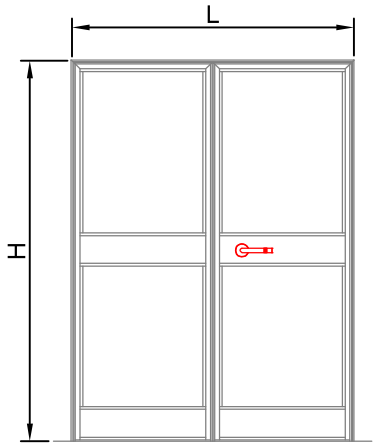

Und.	Referenc.	Descripción	Corte	Medidas
1	1S1350	Marco abatible horizontal		L+6
3	1S1350	Marco abatible lateral	2x(H+3) 1x(H-23)	
2	1S1360	Embellecedor superior		L/2-8.6
3	1S1360	Embellecedor lateral		H-6.1
2	1S1250	Hoja horizontal		L/2-14.6
4	1S1360	Hoja vertical		H-9.1
4	1S1310	Travesaño horizontal 120		L/2 - 54.6
8	1S1255	Junquillo horizontal		L/2 - 54.6
2	1S1315	Suplemento zócalo		L/2 - 54.6
	1S1255	Junquillo vertical		4 x (H1-69.1)
	1S1255	Junquillo vertical		4 x (H2-180)

Acristalamiento: 4 Unidades
2 uds. (L/2-58.6 x H1-83.1)
2 uds. (L/2-58.6 x H2-169)

Den.	Undidades	Referenc.	Descripción
Accesorios	4	1026100	Escuadra 26 x 10
	8	0120039	Bisagra
	1	0120038	Cerradura
	1	0120040	Manilla doble redonda
	1	0120041	Cilindro 30-30
	1L + 3H	0120043	Junta burbuja
	1L	0106580	Felpa 6,5x8

Medidas de corte para cerradura 0120038

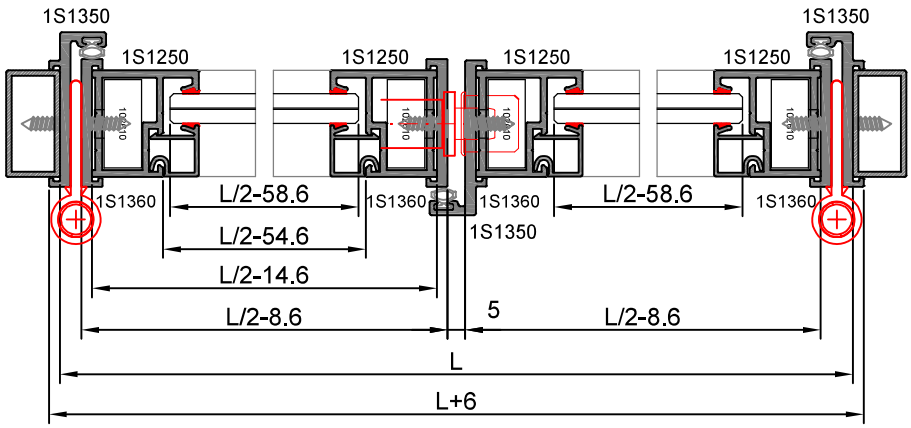

Escala 1:2

Los datos contenidos en este catálogo son meramente indicativos, Qsystems se reserva el derecho a realizar cambios sin previo aviso de carácter técnico o constructivo

Hoja de corte

CORREDERA 1 HOJA - 150 kg

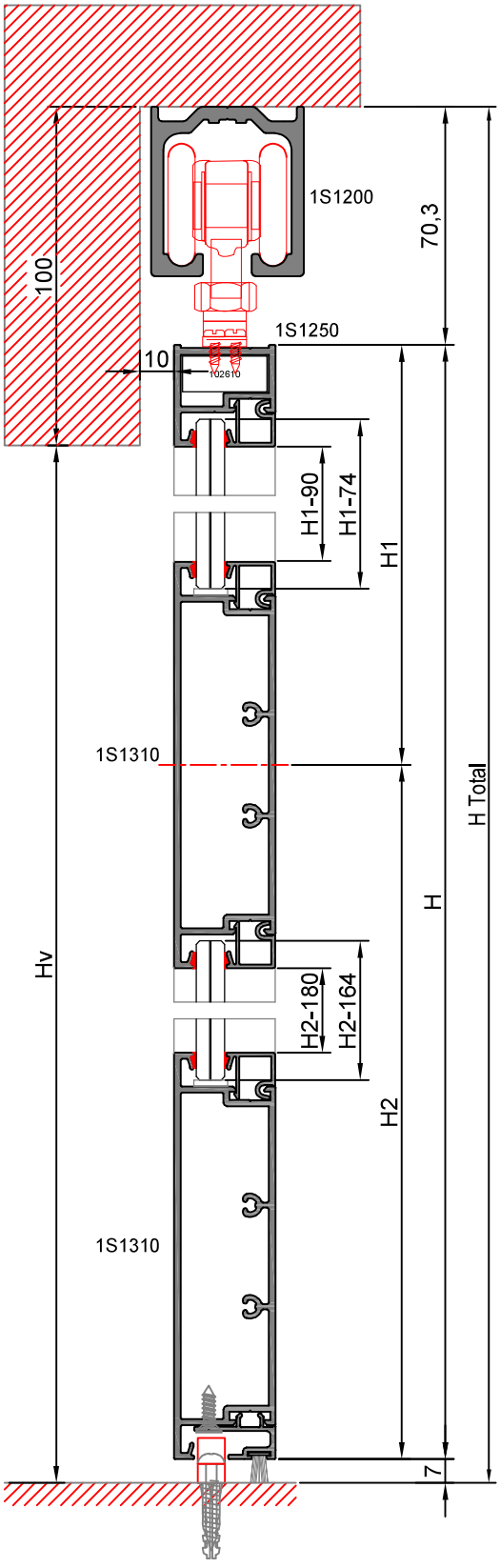

Escala 1:2

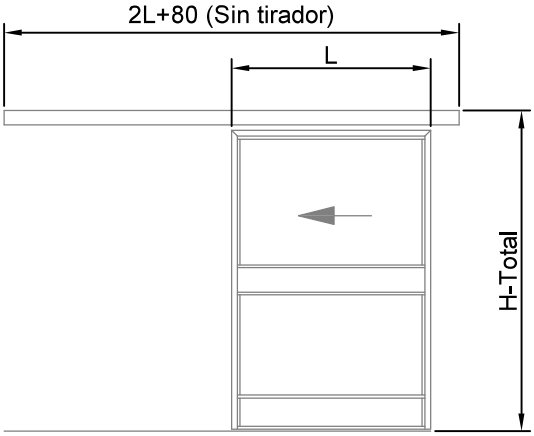

Ancho mínimo L≥ 650 mm / Peso máximo 150 kg x hoja

Und.	Referenc.	Descripción	Corte	Medidas
1	1S1200	Guía superior		2L+80
1	1S1250	Hoja horizontal		L
2	1S1250	Hoja vertical		H
2	1S1310	Travesaño horizontal 120		L - 40
2	1S1315	Suplemento zócalo		L - 40
4	1S1255	Junquillo horizontal		L - 40
2	1S1255	Junquillo vertical		H1 - 90
2	1S1255	Junquillo vertical		H2 - 180

Acristalamiento: 2 Unidades
1 ud (L-44 x H1-74)
1 ud (L-44 x H2-164)

Den.	Undidades	Referenc.	Descripción
Accesorios	2	1026100	Escuadra 26 x 10
	1	0120042	Cjto. corredera 1 hoja 150 kg
	1L		Felpa 6,5x10

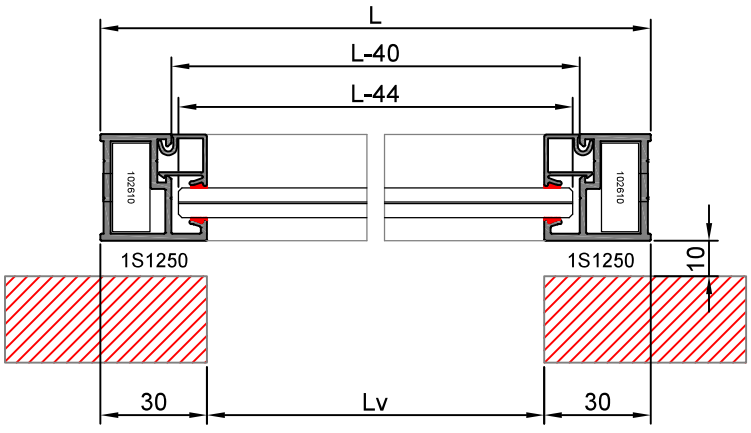

Los datos contenidos en este catálogo son meramente indicativos, Qsystems se reserva el derecho a realizar cambios sin previo aviso de carácter técnico o constructivo

Hoja de corte

CORREDERA 1 HOJA - 80 kg

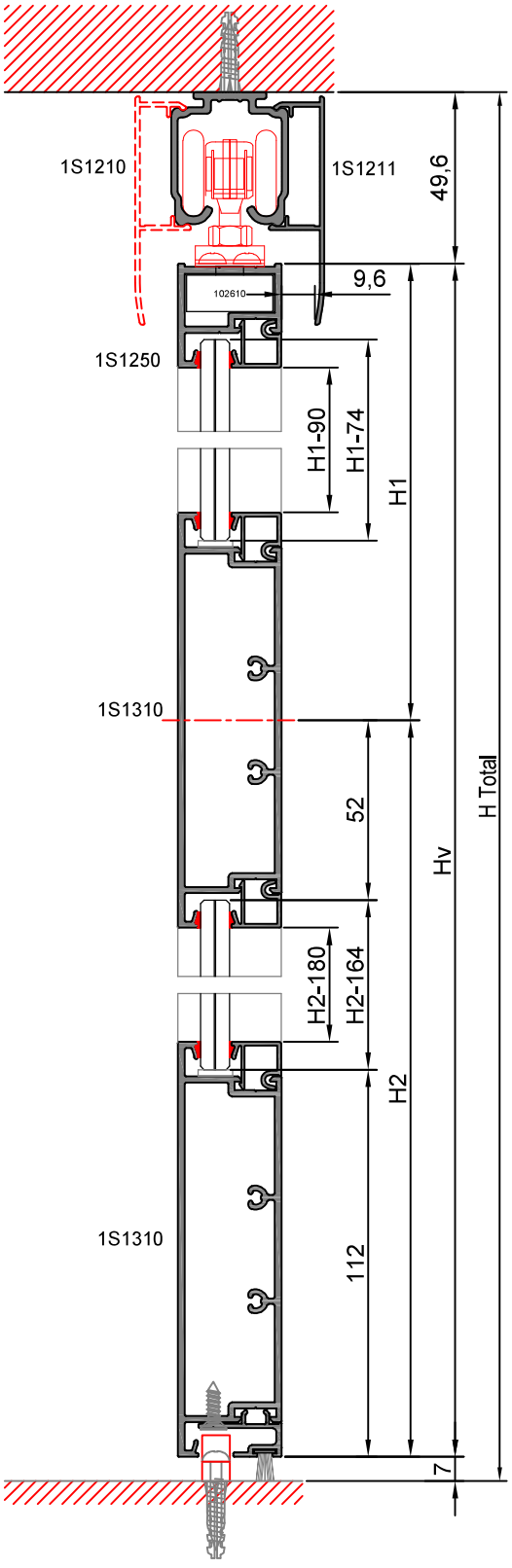

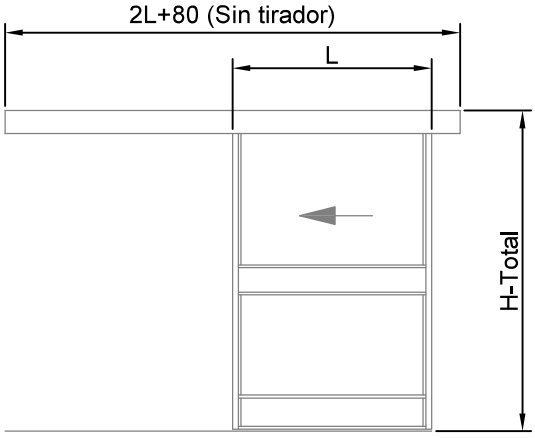

Ancho mínimo L≥ 500 mm / Peso máximo 80 kg x hoja

Und.	Referenc.	Descripción	Corte	Medidas
1	1S1210	Guía superior 80		2L+80
1	1S1211	Tapa para guía superior 80		2L+80
1	1S1250	Hoja horizontal		L
2	1S1250	Hoja vertical		H-56,6
2	1S1310	Travesaño horizontal 120		L - 40
2	1S1315	Suplemento zócalo		L - 40
4	1S1255	Junquillo horizontal		L - 40
2	1S1255	Junquillo vertical		H1 - 90
2	1S1255	Junquillo vertical		H2 - 180

Acristalamiento: 2 Unidades
1 ud (L-44 x H1-74)
1 ud (L-44 x H2-164)

Den.	Undidades	Referenc.	Descripción
Accesorios	2	1026100	Escuadra 26 x 10
	1	0120116	Cjto. corredera 1 hoja 80 kg
	1L		Felpa 6,5x10

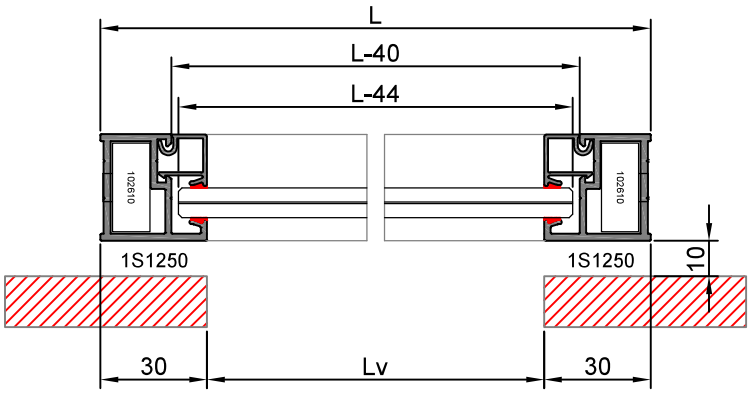

Escala 1:2

Los datos contenidos en este catálogo son meramente indicativos, Qsystems se reserva el derecho a realizar cambios sin previo aviso de carácter técnico o constructivo

Hoja de corte

CORREDERA 1 HOJA - 80 kg

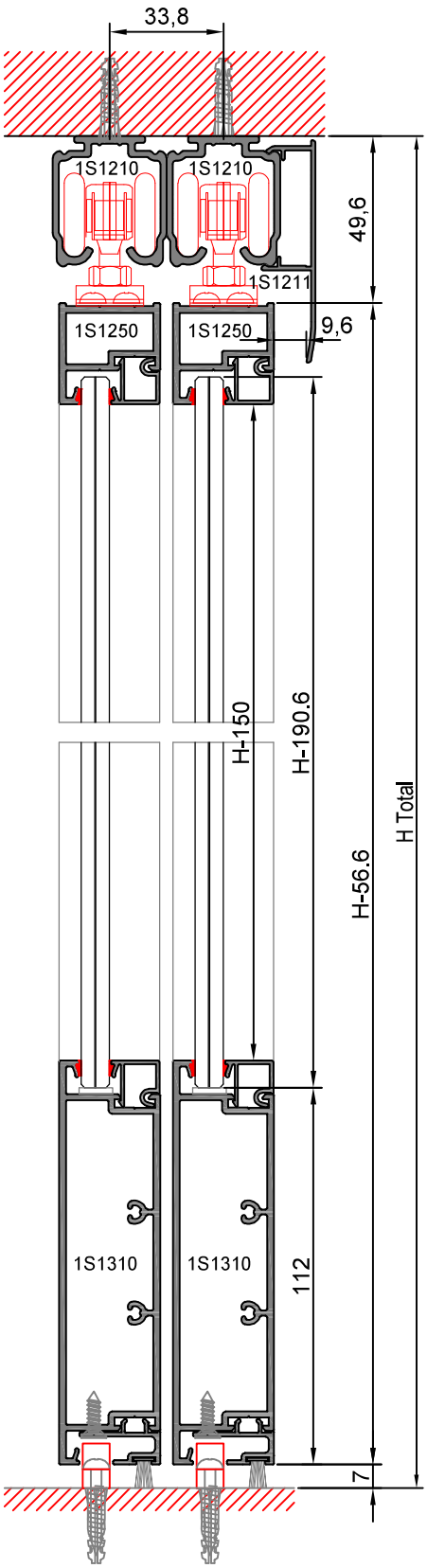

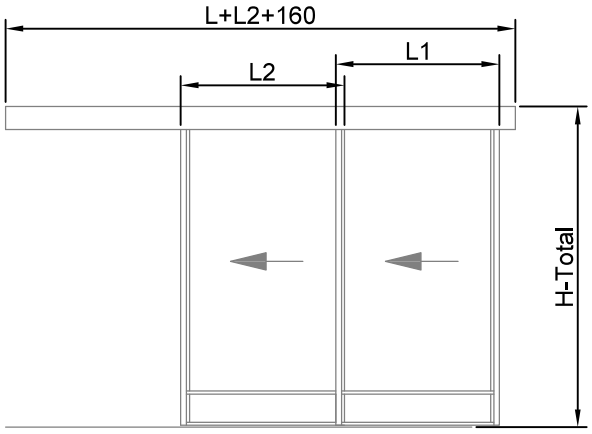

Ancho mínimo L≥ 500 mm / Peso máximo 80 kg x hoja

Und.	Referenc.	Descripción	Corte	Medidas
1	1S1210	Guía superior 80		L+L2+160
1	1S1211	Tapa para guía superior 80		L+L2+160
2	1S1250	Hoja horizontal		L1, L2
4	1S1250	Hoja vertical		H - 56.6
2	1S1310	Travesaño horizontal 120		L1-40, L2-40
2	1S1315	Suplemento zócalo		L1-40, L2-40
4	1S1255	Junquillo horizontal		L1-40, L2-40
4	1S1255	Junquillo vertical		H - 190.6
Acristalamiento: 2 Unidades 2 uds (L-44 x H1-74)				

Den.	Undidades	Referenc.	Descripción
Accesorios	4	1026100	Escuadra 26 x 10
	2	0120116	Cjto. corredera 1 hoja 80 kg
	1 (L+60)		Felpa 6,5x10
	2	0120117	Tapa 1S1210
	2	0120118	Tapa 1S1210 + 1S1211

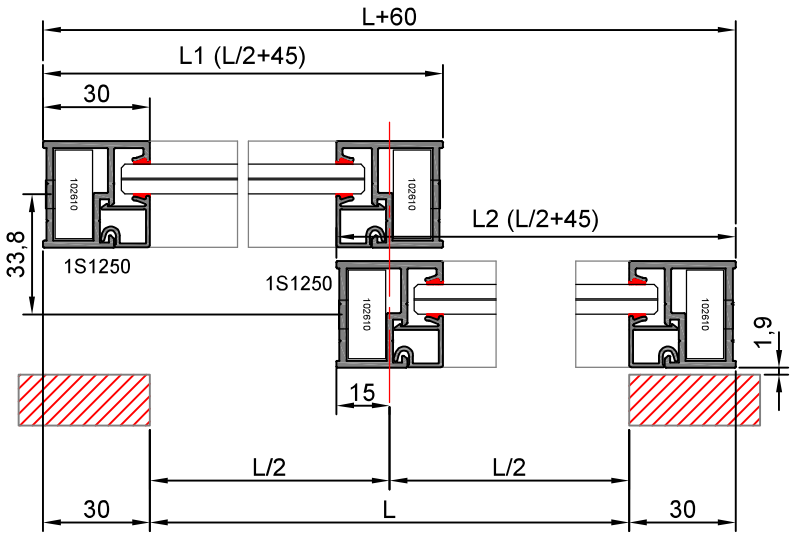

Escala 1:2

Los datos contenidos en este catálogo son meramente indicativos, Qsystems se reserva el derecho a realizar cambios sin previo aviso de carácter técnico o constructivo

Hoja de corte

CORREDERA 3 HOJAS - 80 kg

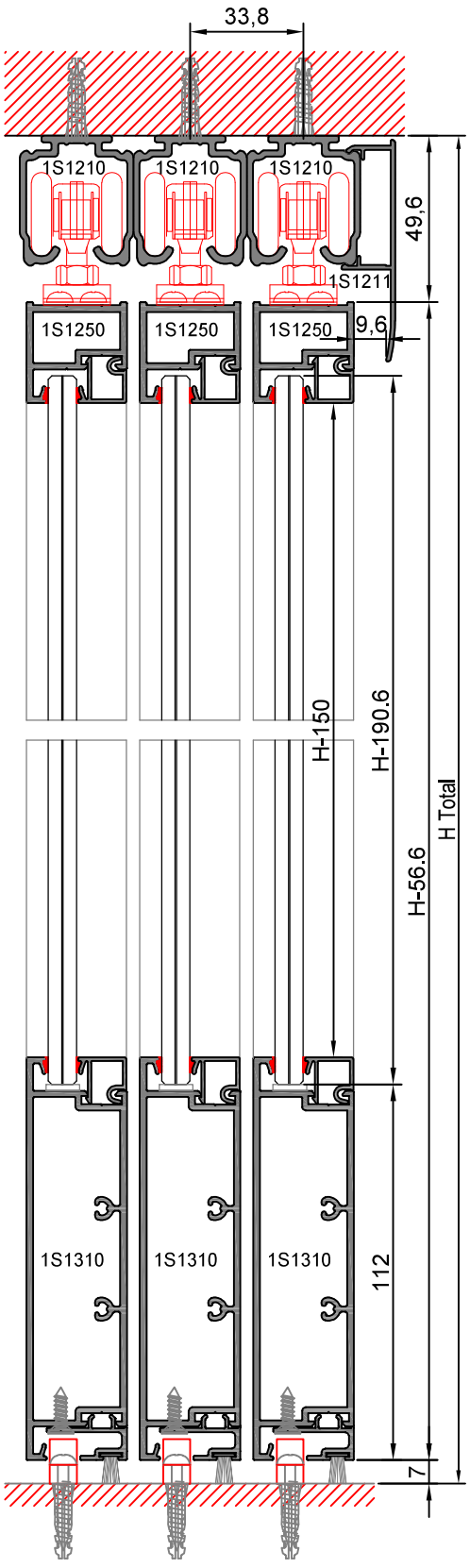

Escala 1:2

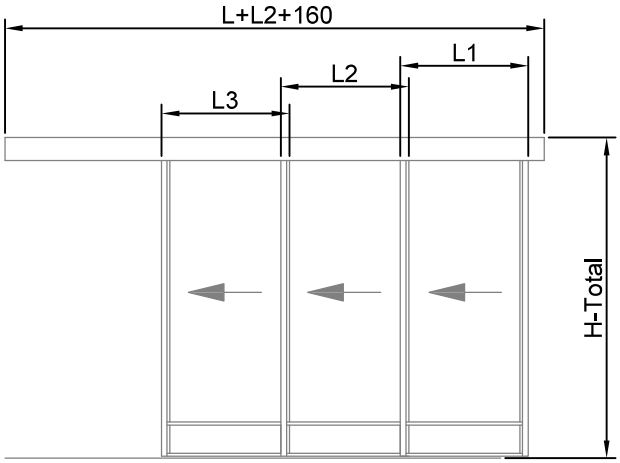

Ancho mínimo L≥ 500 mm / Peso máximo 80 kg x hoja

Und.	Referenc.	Descripción	Corte	Medidas
1	1S1210	Guía superior 80		L+L2+160
1	1S1211	Tapa para guía superior 80		L+L2+160
3	1S1250	Hoja horizontal		L1, L2, L3
6	1S1250	Hoja vertical		H - 56.6
3	1S1310	Travesaño horizontal 120		(L1,L2,L3)-40
3	1S1315	Suplemento zócalo		(L1,L2,L3)-40
6	1S1255	Junquillo horizontal		(L1,L2,L3)-40
6	1S1255	Junquillo vertical		H - 190.6
Acristalamiento: 3 Unidades 1 ud(L1-44 x H-190.6)+1ud (L2-44 x H-190.6)+1ud (L3-44 x H-190.6)				

Den.	Undidades	Referenc.	Descripción
Accesorios	6	1026100	Escuadra 26 x 10
	3	0120116	Cjto. corredera 1 hoja 80 kg
	1 (L+60)		Felpa 6,5x10
	2	0120117	Tapa 1S1210
	2	0120118	Tapa 1S1210 + 1S1211

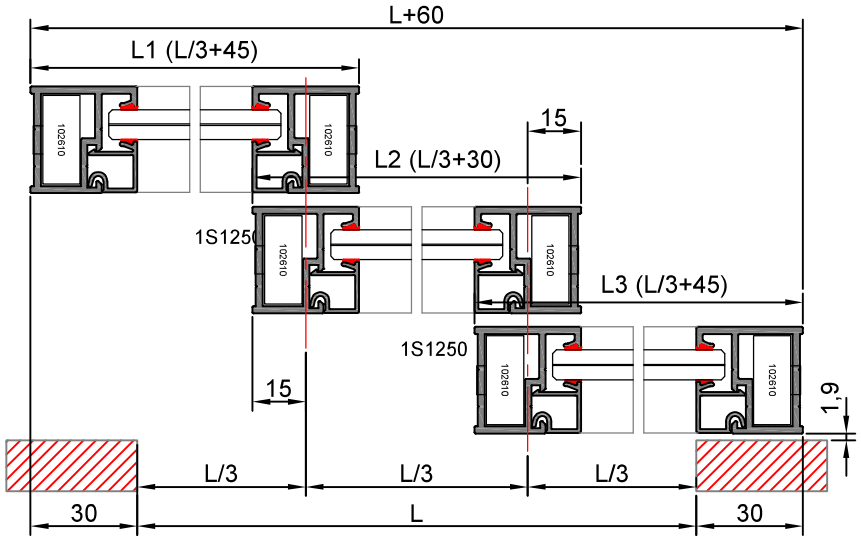

Los datos contenidos en este catálogo son meramente indicativos, Qsystems se reserva el derecho a realizar cambios sin previo aviso de carácter técnico o constructivo

Hoja de corte

CORREDERA 2 HOJAS - 80 kg

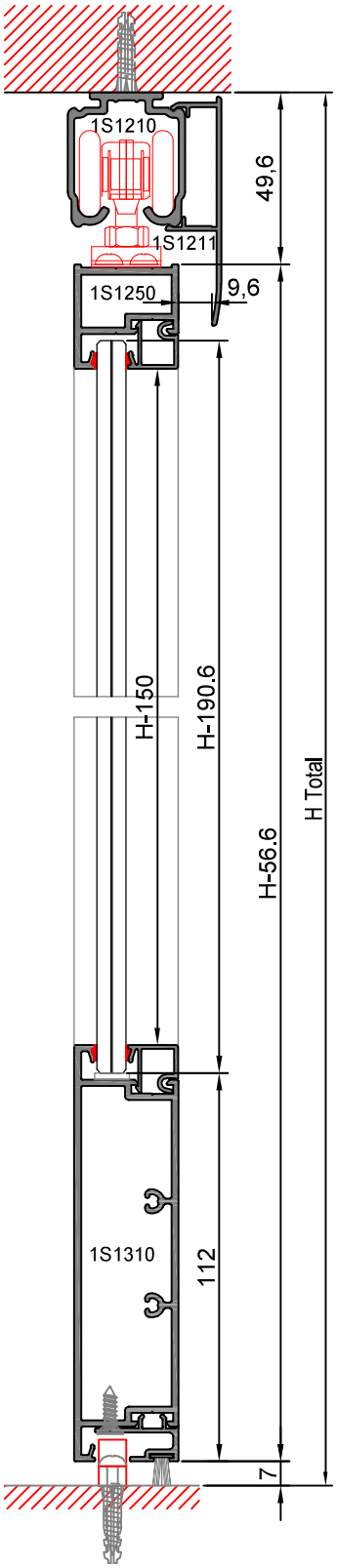



Ancho mínimo L≥ 500 mm / Peso máximo 80 kg x hoja

Und.	Referenc.	Descripción	Corte	Medidas
1	1S1210	Guía superior 80		2L+160
1	1S1211	Tapa para guía superior 80		2L+160
2	1S1250	Hoja horizontal		L/2+24.5
4	1S1250	Hoja vertical		H-56.6
2	1S1310	Travesaño horizontal 120		L/2 - 15.5
2	1S1315	Suplemento zócalo		L/2 - 15.5
4	1S1255	Junquillo horizontal		L/2 - 15.5
4	1S1255	Junquillo vertical		H - 150
1	1S1350	Marco abatible		H-56.6
1	1S1360	Embellecedor hoja		H-56.6

Acristalamiento: 2 Unidades
(L/2-19.5 x H-190.6)

Den.	Undidades	Referenc.	Descripción
Accesorios	4	1026100	Escuadra 26 x 10
	2	0120116	Cjto. corredera 1 hoja 80 kg
	1L+60		Felpa 6,5x10

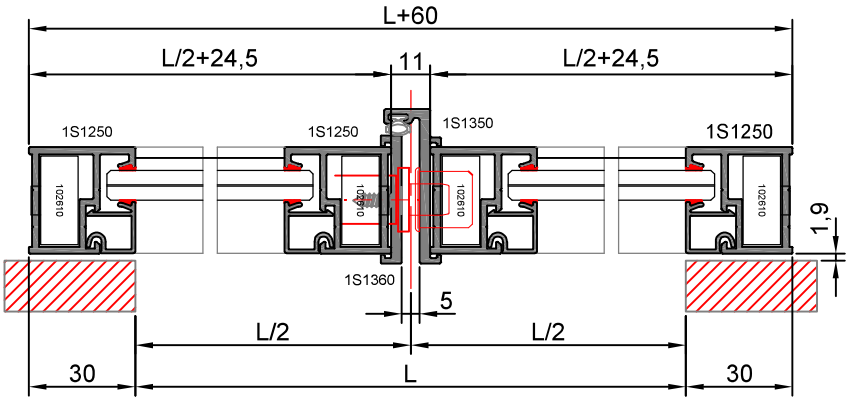

Escala 1:2

Los datos contenidos en este catálogo son meramente indicativos, Qsystems se reserva el derecho a realizar cambios sin previo aviso de carácter técnico o constructivo

Mecanizado perfil 1S1250

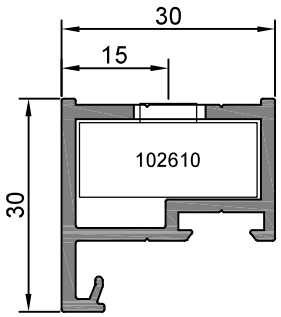

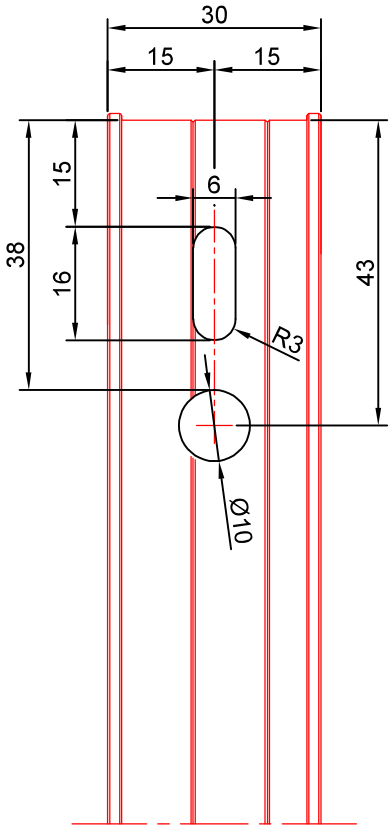

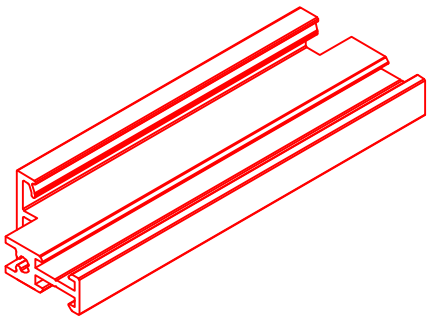

Fresado colocación 1S1300

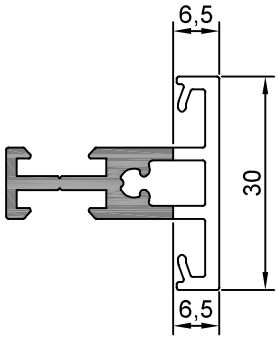

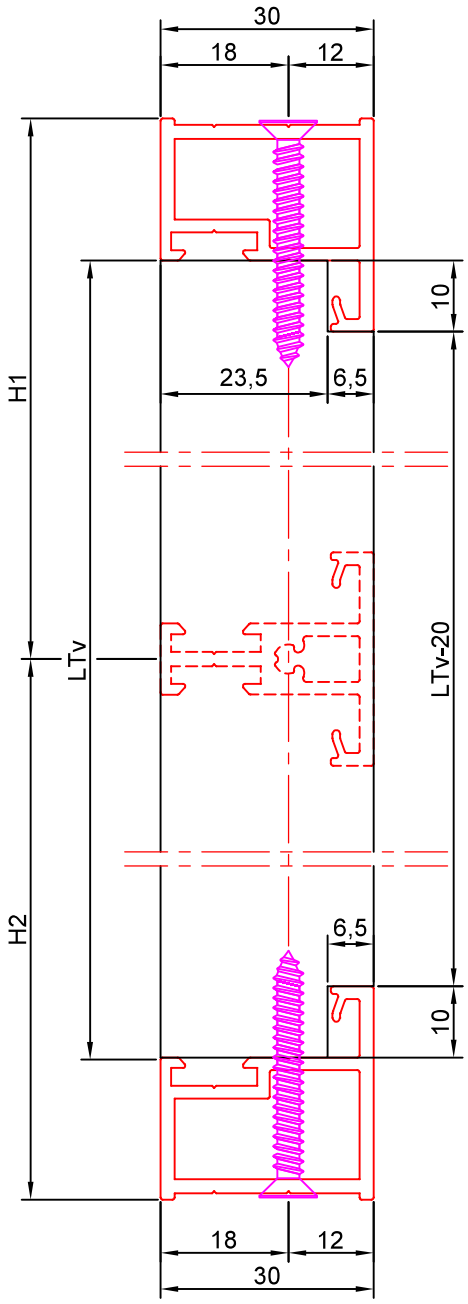

Los datos contenidos en este catálogo son meramente indicativos, Qsystems se reserva el derecho a realizar cambios sin previo aviso de carácter técnico o constructivo

Fresado colocación 1S1310

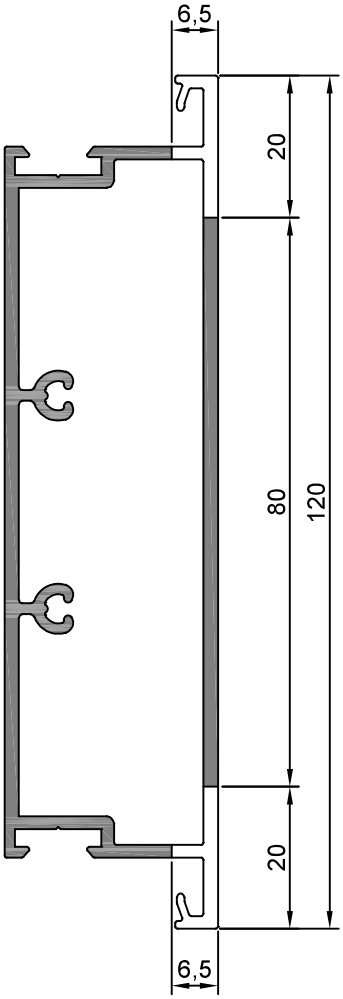

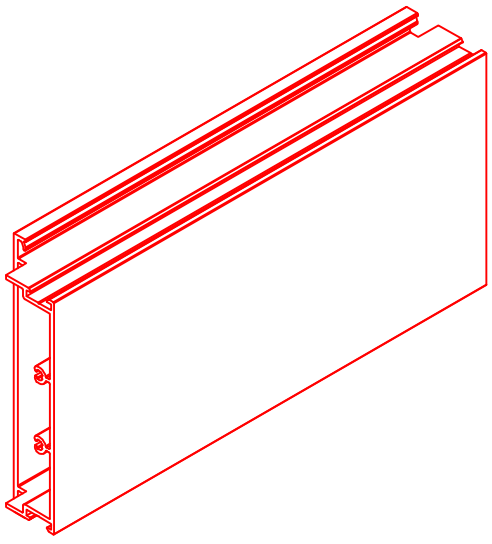

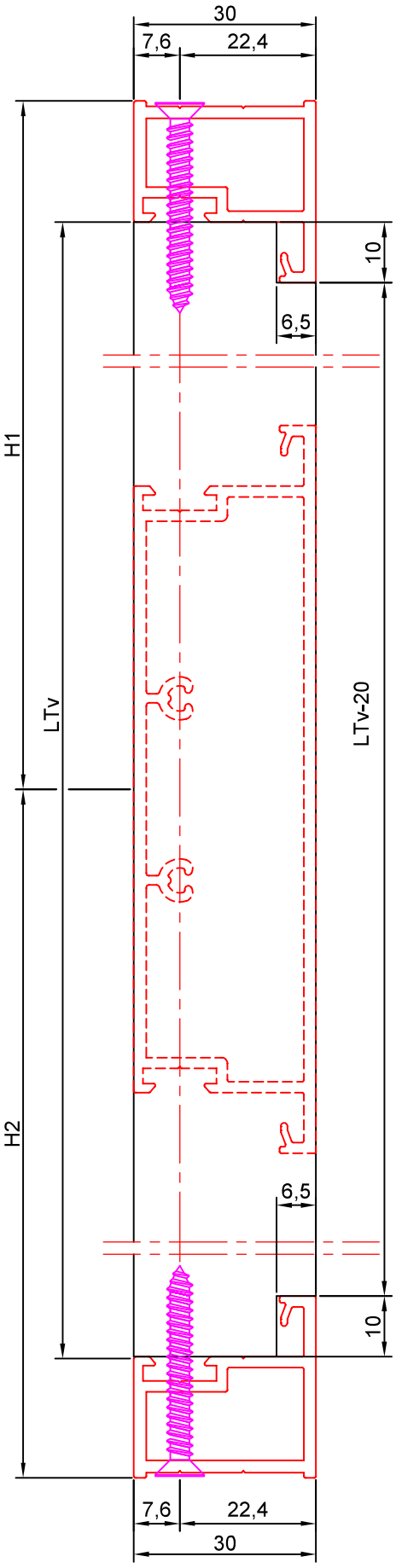

Los datos contenidos en este catálogo son meramente indicativos, Qsystems se reserva el derecho a realizar cambios sin previo aviso de carácter técnico o constructivo

Mecanizado para cerradura 0120038

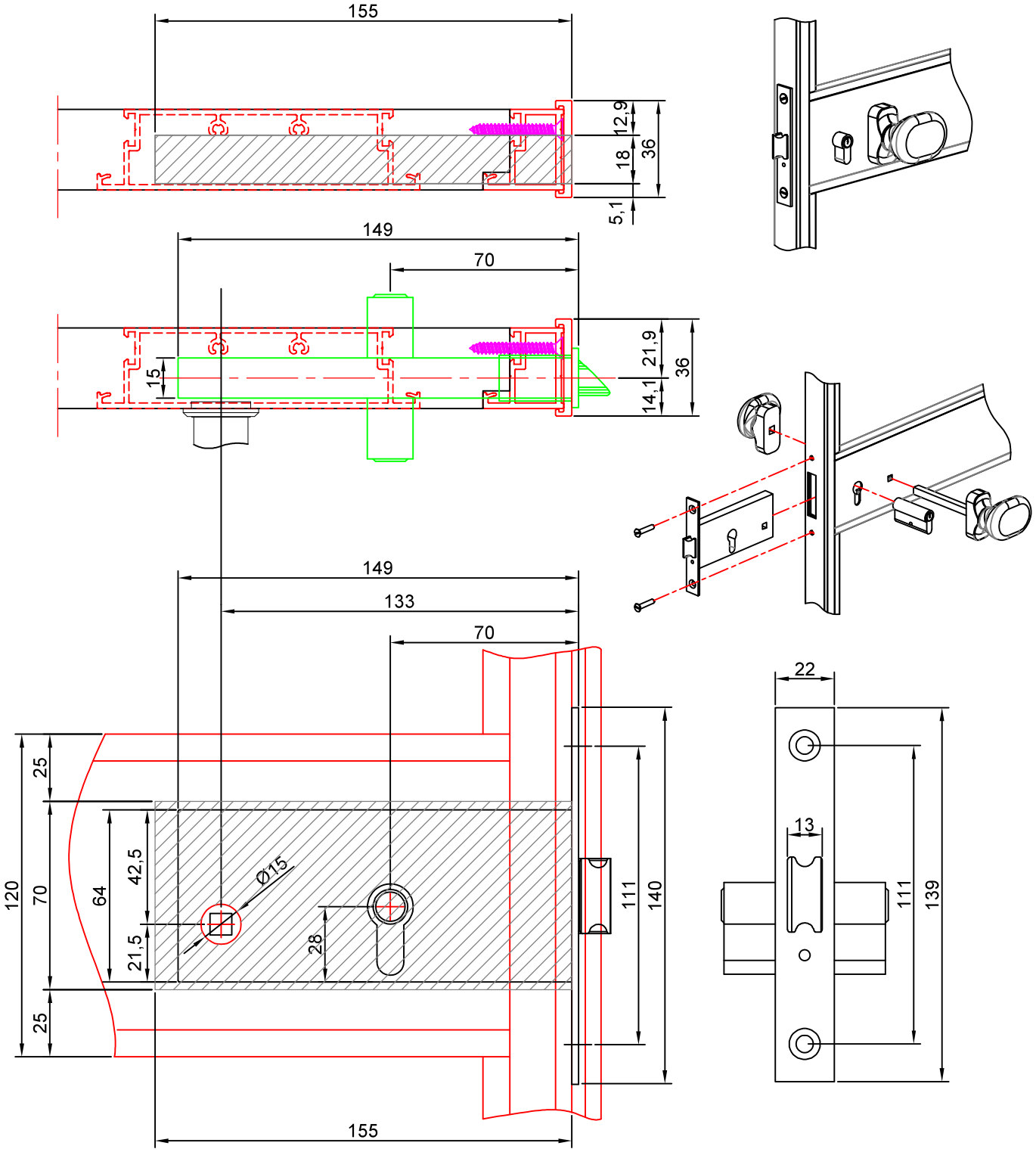

Escala 1:2

Los datos contenidos en este catálogo son meramente indicativos, Qsystems se reserva el derecho a realizar cambios sin previo aviso de carácter técnico o constructivo

Fresado colocación 1S1311

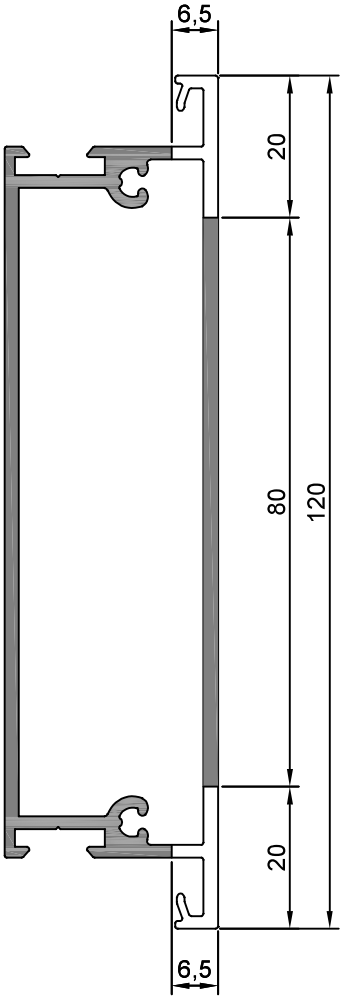

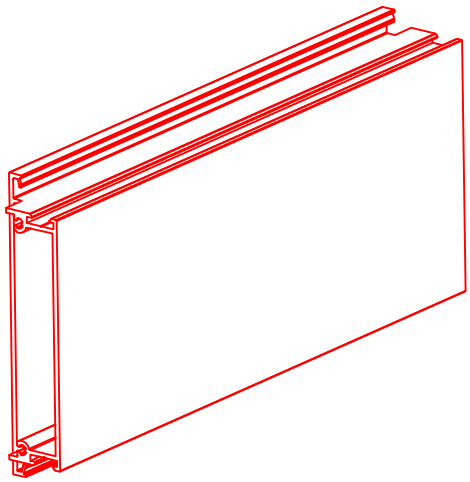

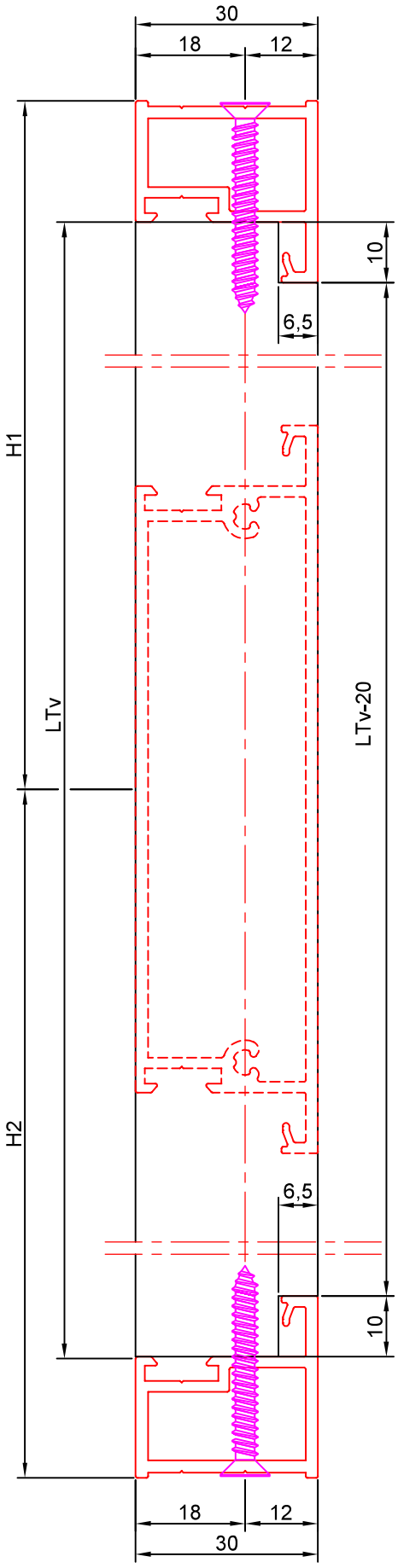

Los datos contenidos en este catálogo son meramente indicativos, Qsystems se reserva el derecho a realizar cambios sin previo aviso de carácter técnico o constructivo

Mecanizado para cerradura 0120038

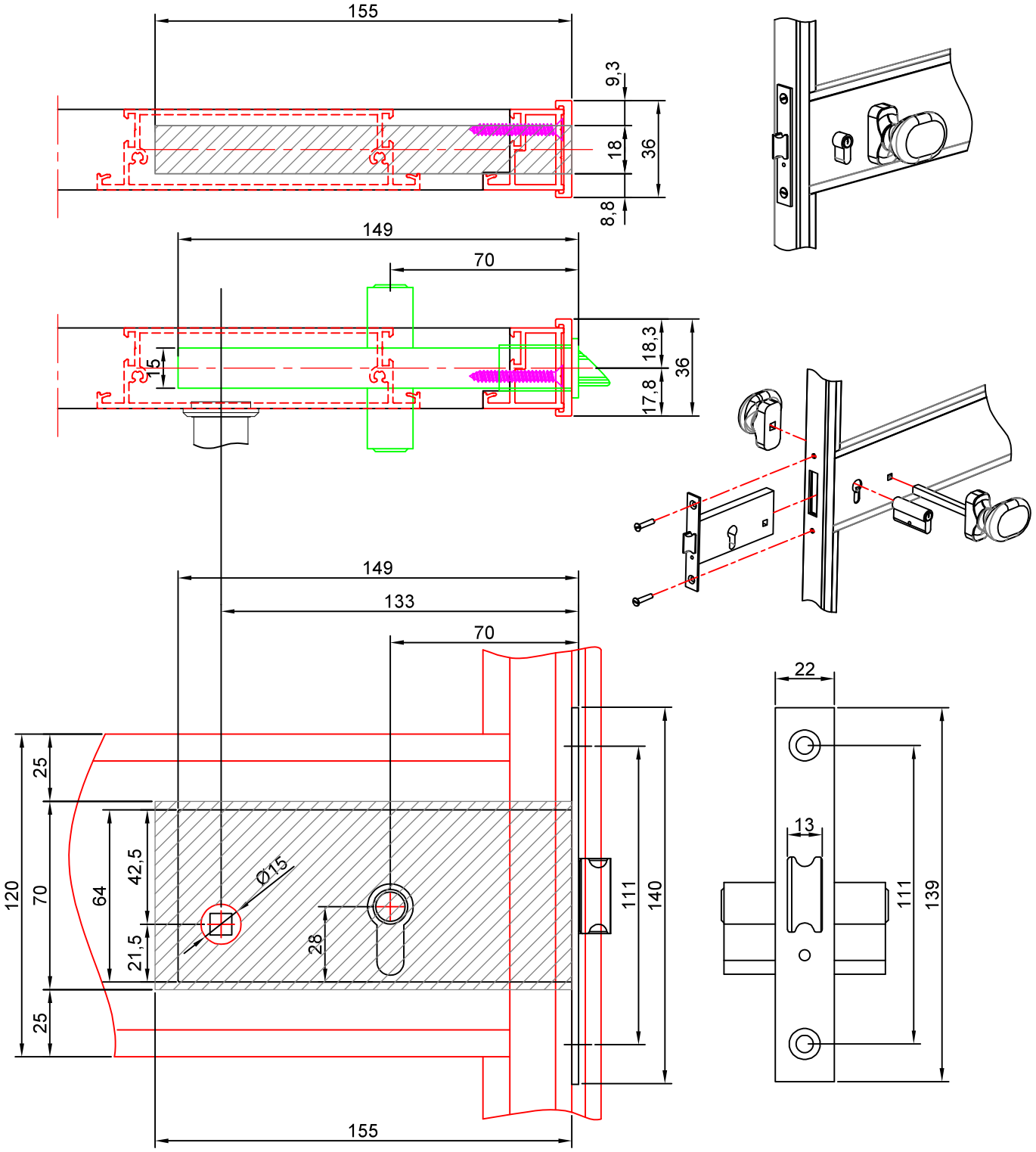

Escala 1:2

Los datos contenidos en este catálogo son meramente indicativos, Qsystems se reserva el derecho a realizar cambios sin previo aviso de carácter técnico o constructivo

Recomendaciones para la fijación de travesaños intemedios con pieza de unión.

PASO 1

Colocamos travesaño horizontal a su altura según diseño y fijamos con tornillo autotaladrante M4.2x32mm
(DIN 7504-P HP Z)

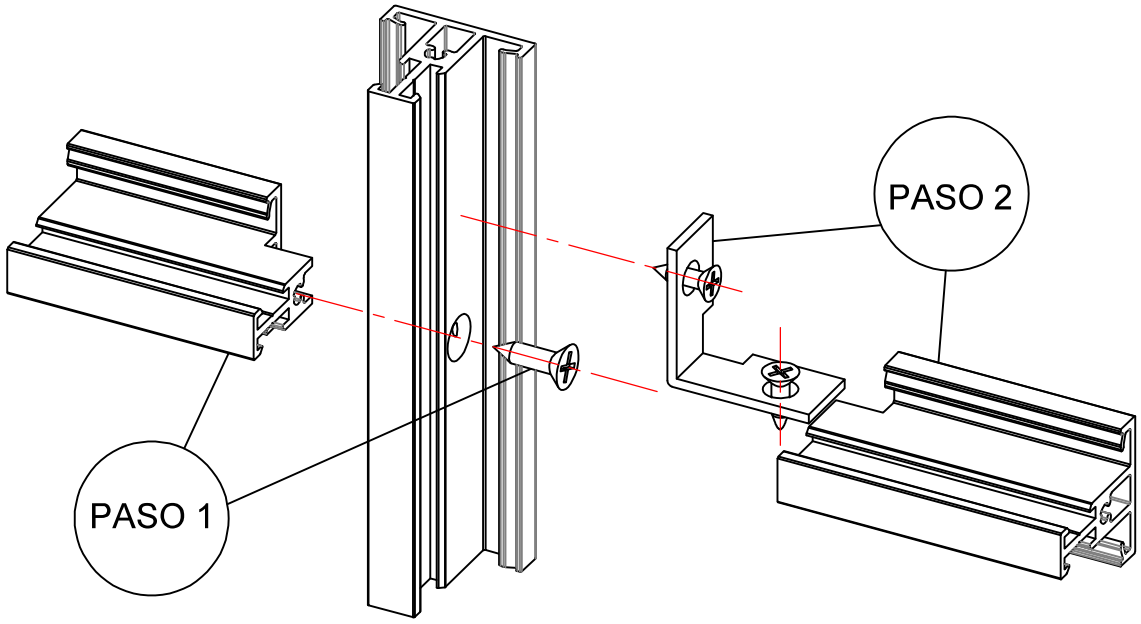

PASO 2

Colocación travesaño horizontal mediante escuadra de union, fijamos con tronillos autoroscante de M3.5x13 (DIN 7504-P HP Z) y cortamos la parte que sobresale.

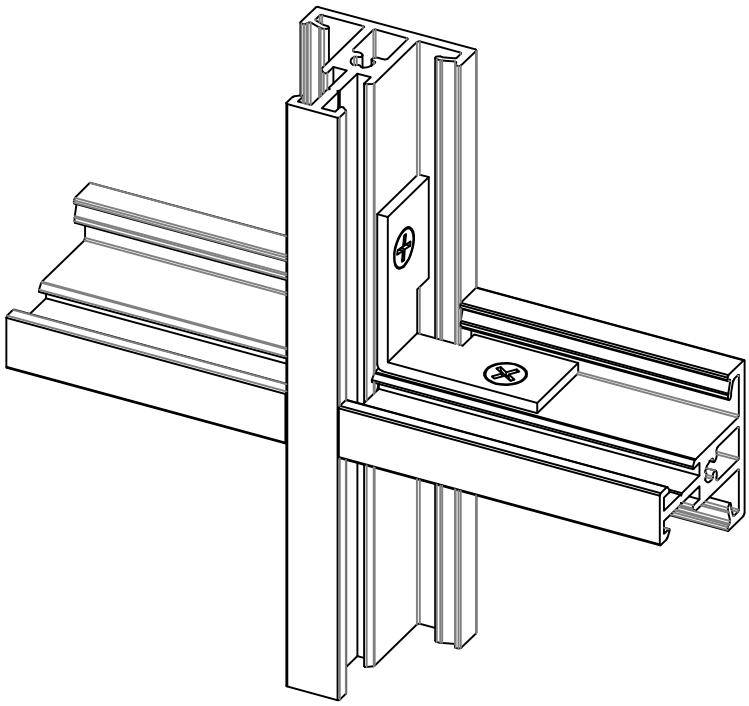

Los datos contenidos en este catálogo son meramente indicativos, Qsystems se reserva el derecho a realizar cambios sin previo aviso de carácter técnico o constructivo

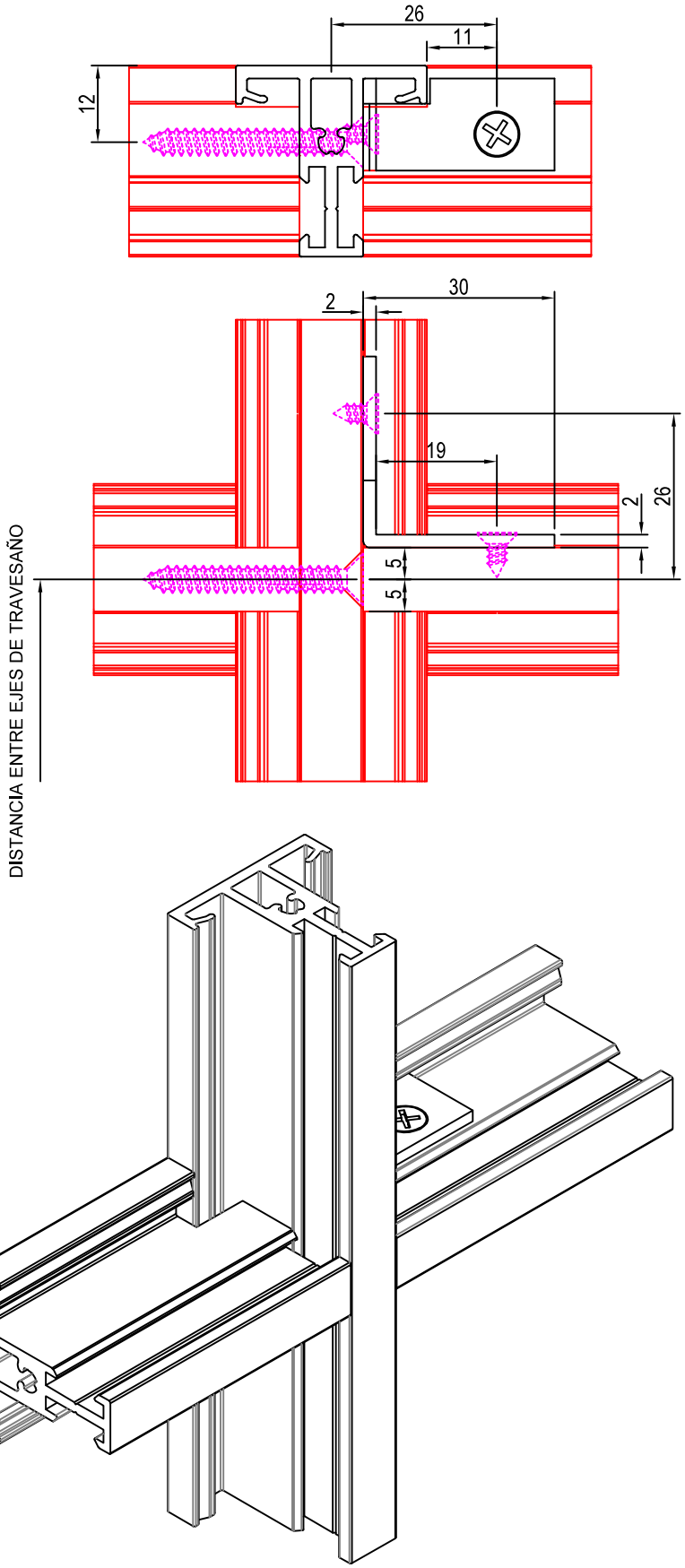

Los datos contenidos en este catálogo son meramente indicativos, Qsystems se reserva el derecho a realizar cambios sin previo aviso de carácter técnico o constructivo

Recomendaciones para colocación de herraje 0120042

Ancho mínimo 650 mm
Peso máximo 150 kg x hoja

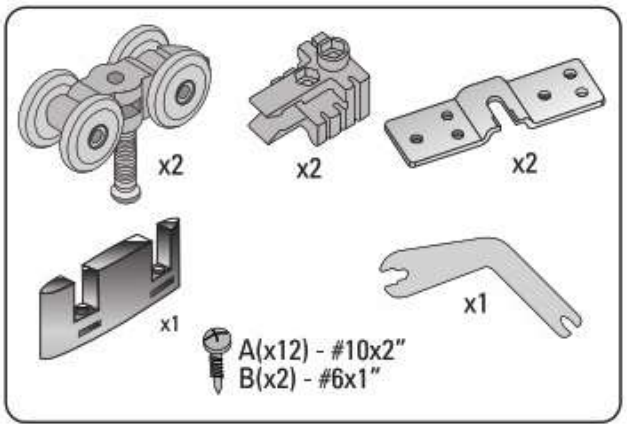

PASO 1

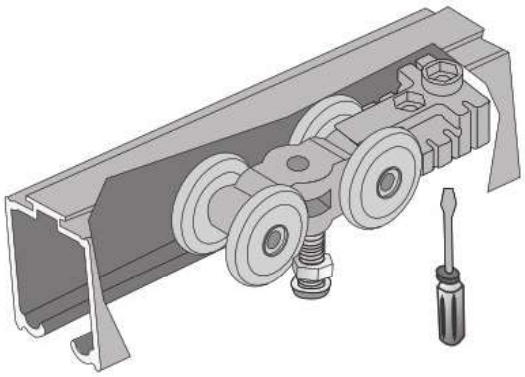

PASO 2

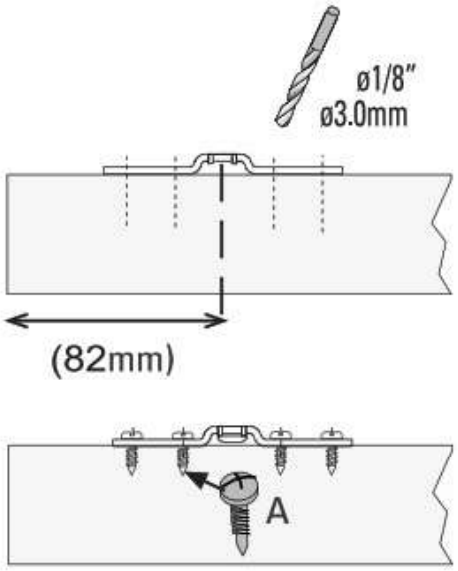

PASO 3

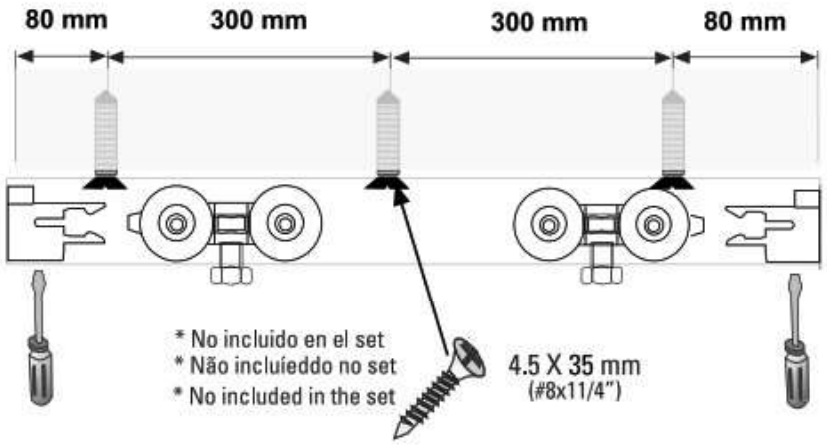

Los datos contenidos en este catálogo son meramente indicativos, Qsystems se reserva el derecho a realizar cambios sin previo aviso de carácter técnico o constructivo

PASO 4

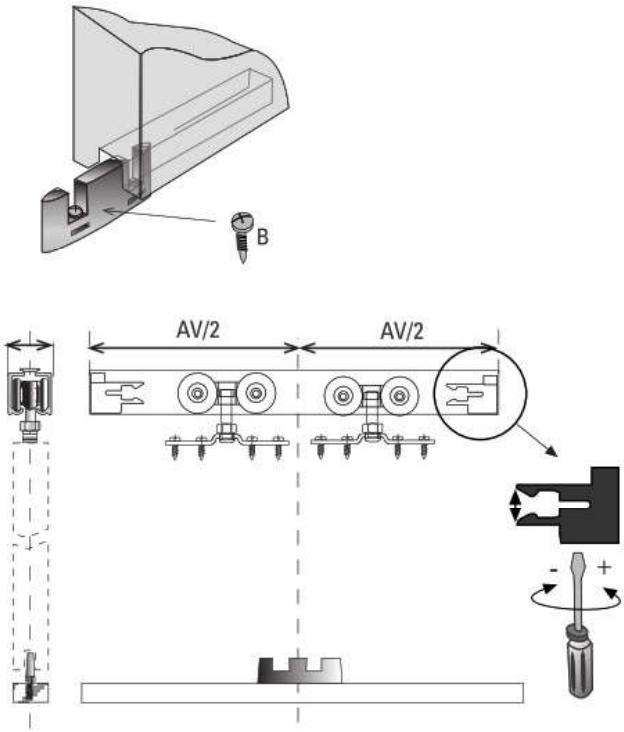

PASO 5

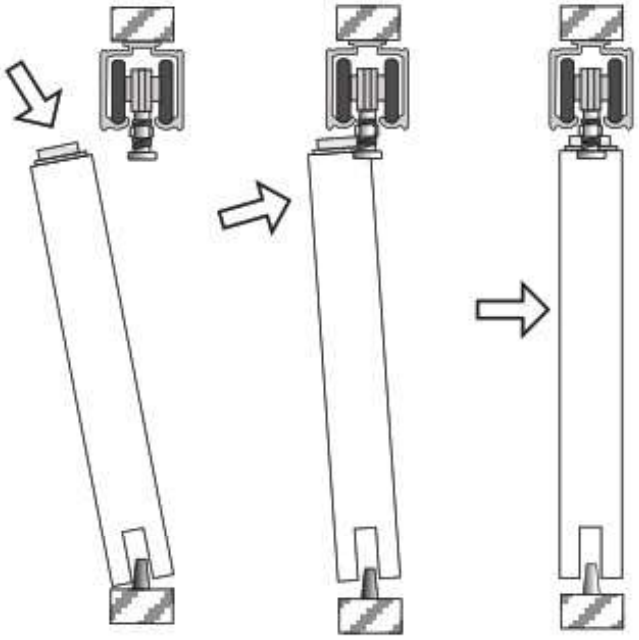

PASO 6

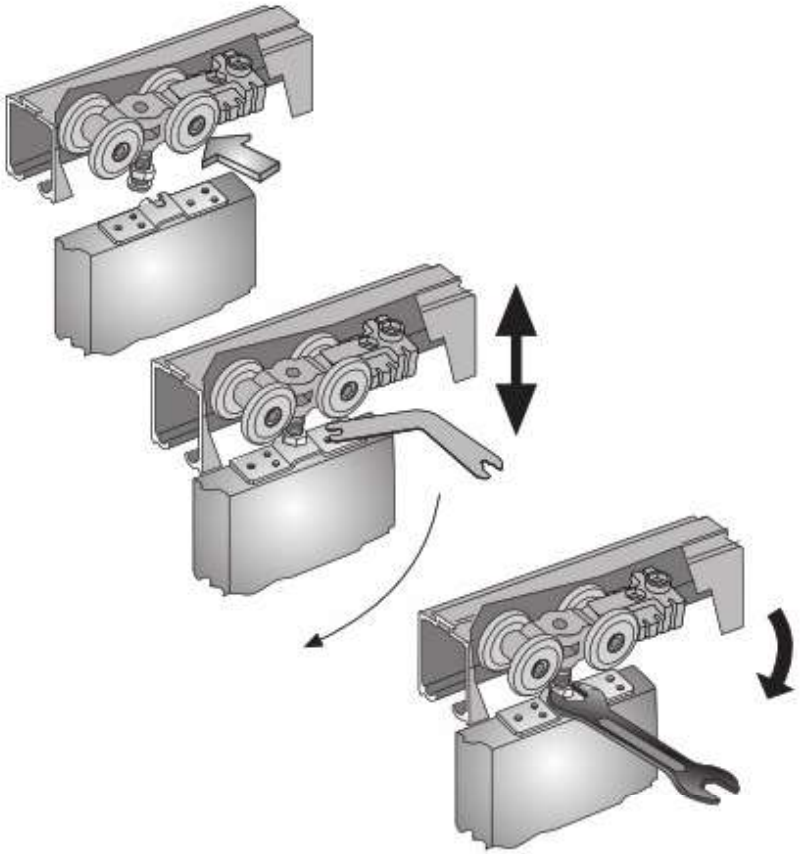

Los datos contenidos en este catálogo son meramente indicativos, Qsystems se reserva el derecho a realizar cambios sin previo aviso de carácter técnico o constructivo

Recomendaciones para colocación de herraje 0120116

Ancho mínimo 500 mm
Peso máximo: 80 kg x hoja

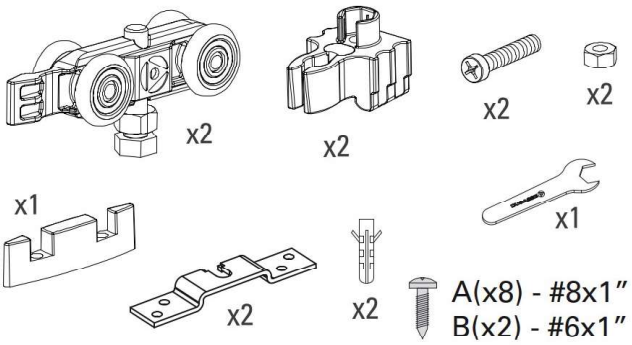

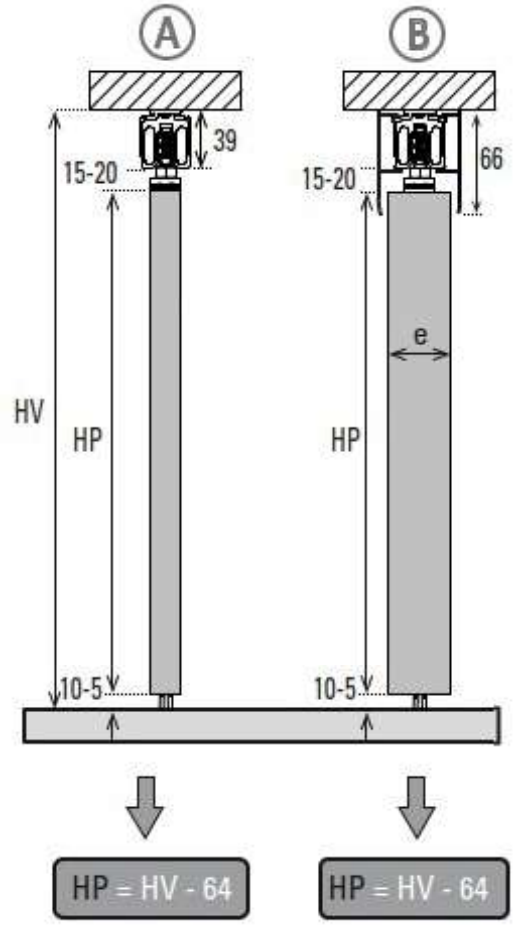

PASO 1

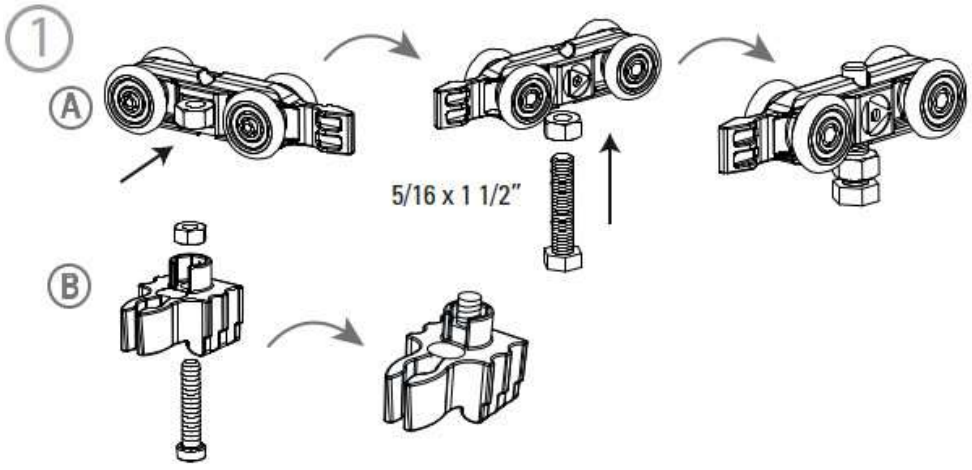

Los datos contenidos en este catálogo son meramente indicativos, Qsystems se reserva el derecho a realizar cambios sin previo aviso de carácter técnico o constructivo

PASO 2

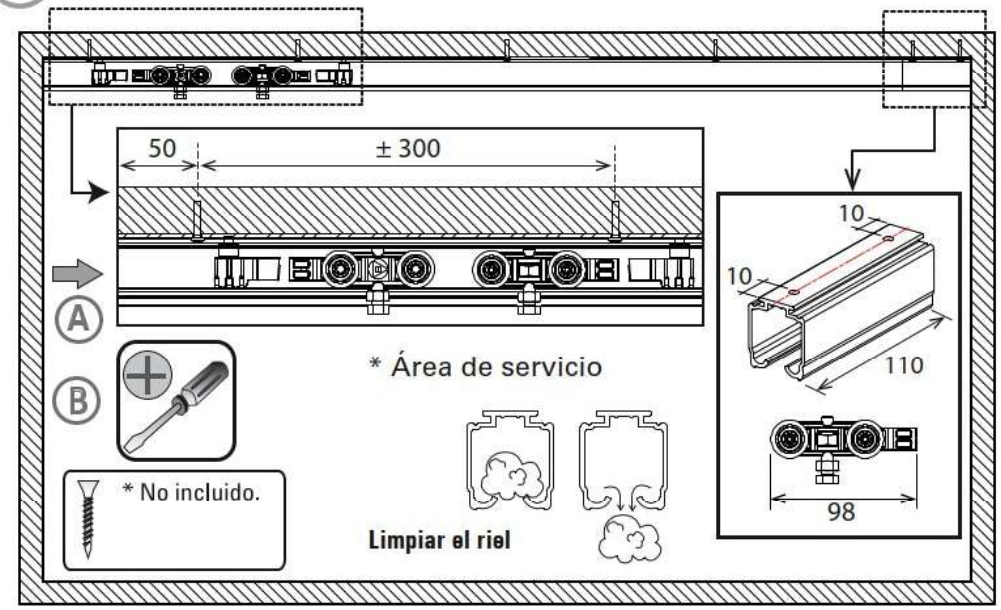

3 Puerta + paño fijo

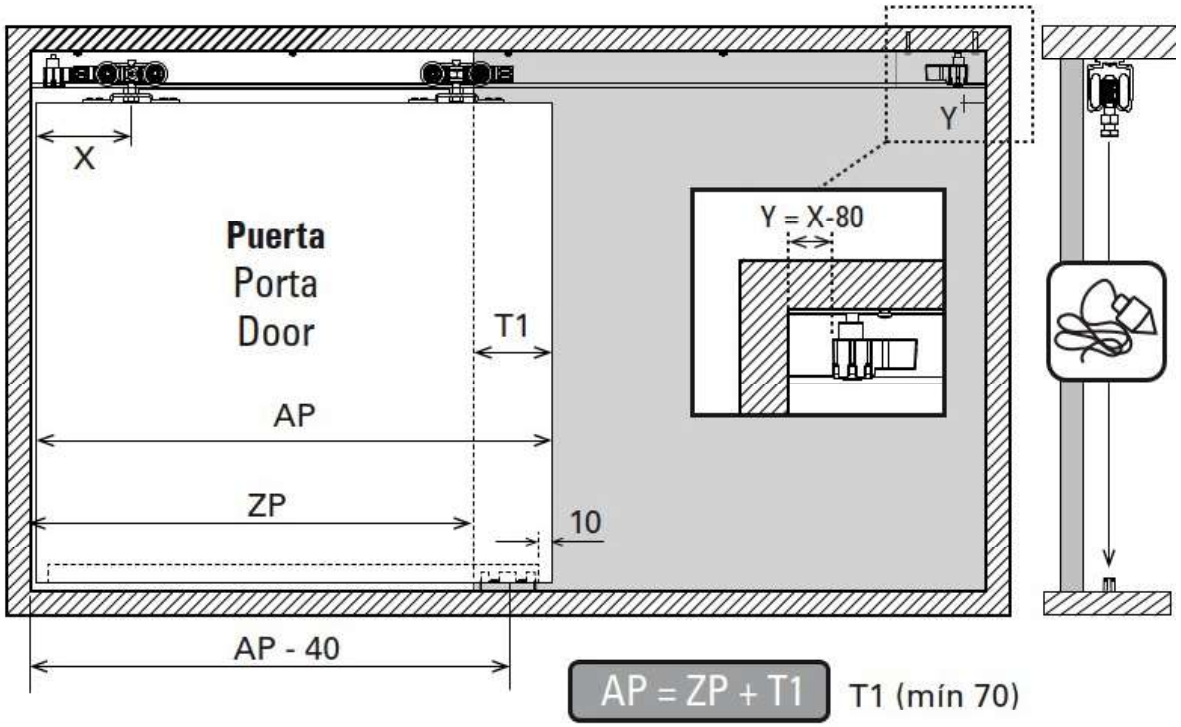

Los datos contenidos en este catálogo son meramente indicativos, Qsystems se reserva el derecho a realizar cambios sin previo aviso de carácter técnico o constructivo

4 2 puertas

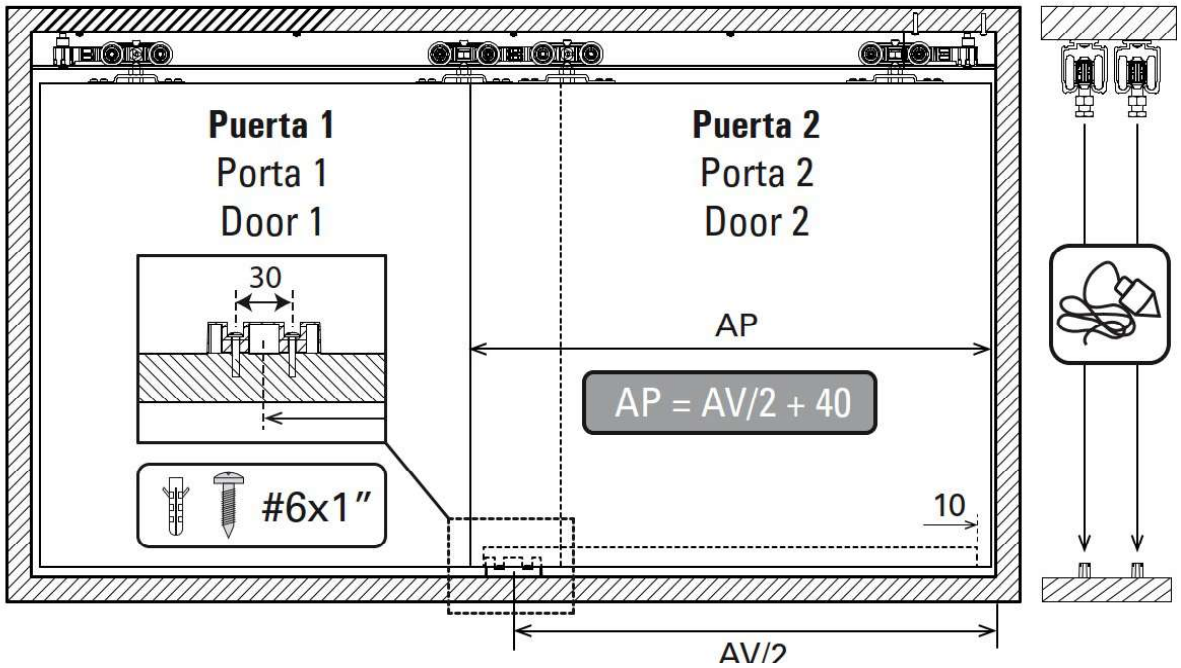

PASO 3:

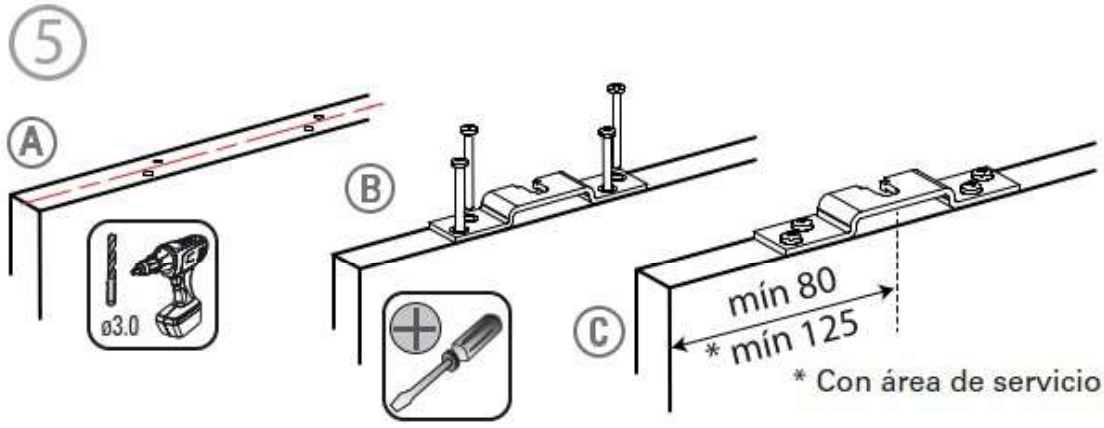

Los datos contenidos en este catálogo son meramente indicativos, Qsystems se reserva el derecho a realizar cambios sin previo aviso de carácter técnico o constructivo

PASO 4: ⑥

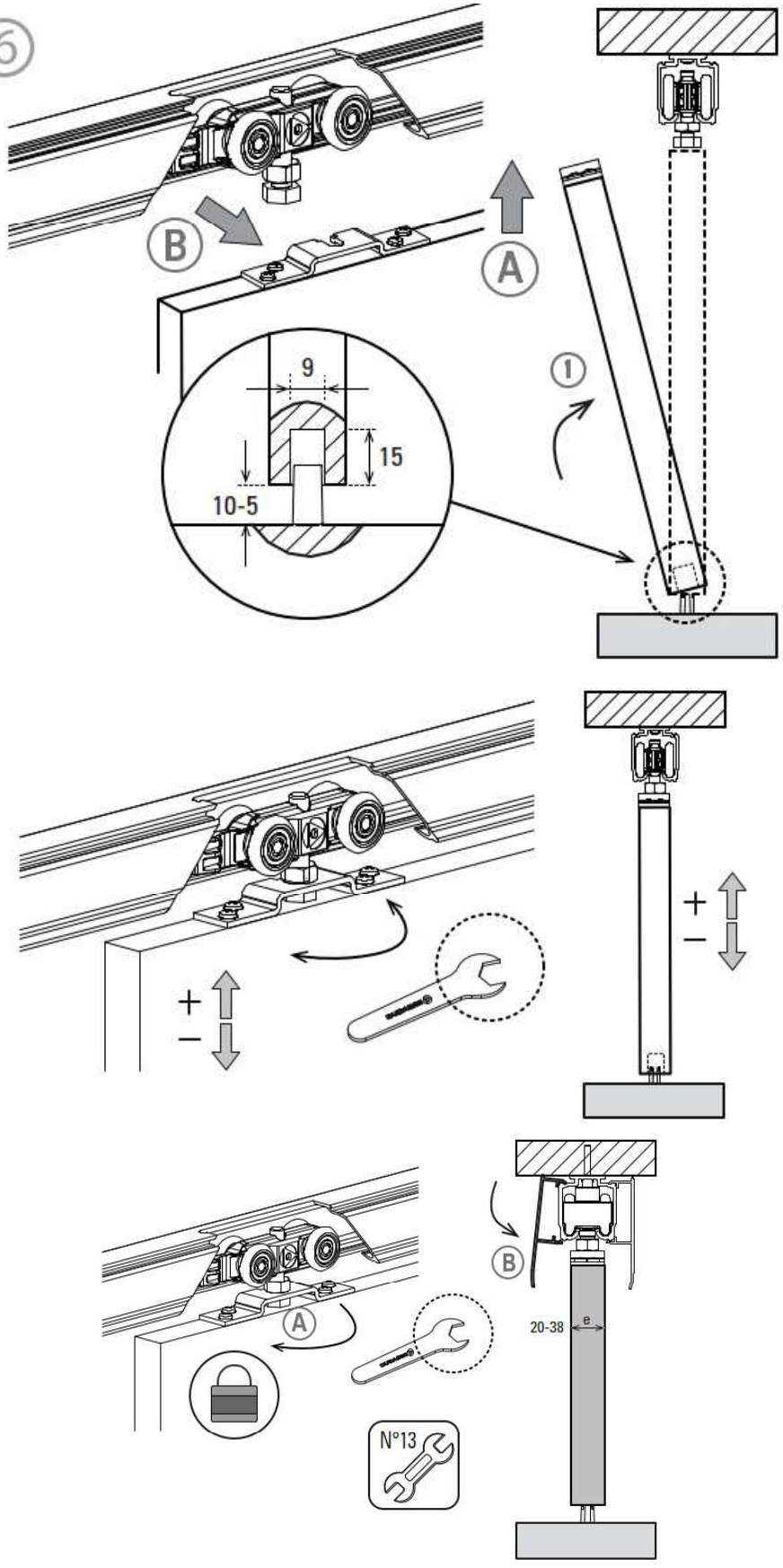

Los datos contenidos en este catálogo son meramente indicativos, Qsystems se reserva el derecho a realizar cambios sin previo aviso de carácter técnico o constructivo

PASO 1:
COLOCAMOS PIEZA EN POSICIÓN

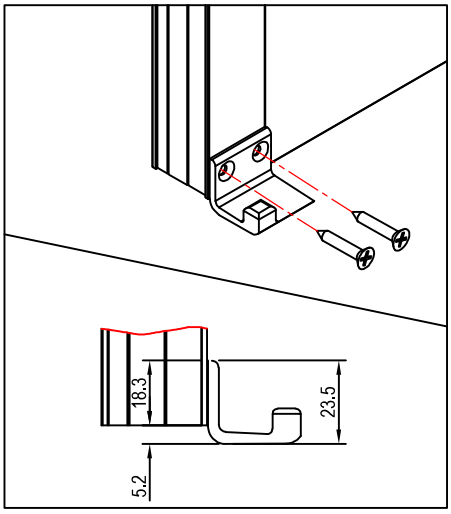

PASO 2:
FIJAMOS CON TORNILLOS

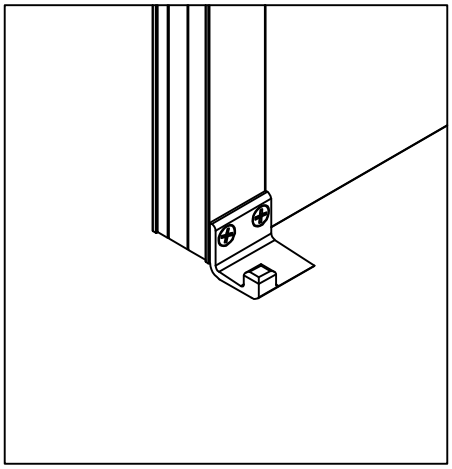

PASO 3:
SITUAMOS HOJA EN POSICION

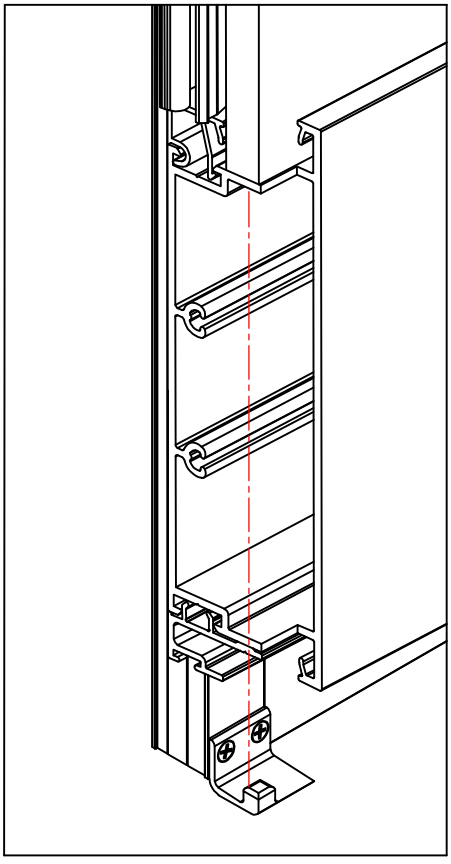

PASO 4:
GUIAMOS HOJA SOBRE TAPA ARRASTRE

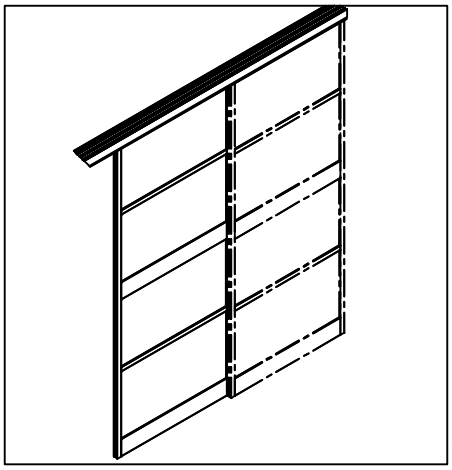

PASO 5:
DESLIZAMOS HOJA GUIADA SOBRE TAPA DE ARRASTRE

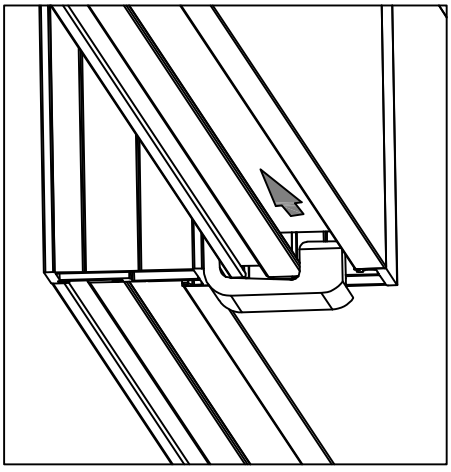

Los datos contenidos en este catálogo son meramente indicativos, Qsystems se reserva el derecho a realizar cambios sin previo aviso de carácter técnico o constructivo

ROMINIO

SOMOS EXPERIENCIA
SOMOS CONFIANZA
SOMOS ROMINIO

www.rominio.es

CENTRAL - PINTO

916 91 30 81

C/ Albatros 21
P.I. La Estación
28320 Pinto (Madrid)

rominio@rominio.es

DELEGACIÓN - CIUDAD REAL

926 21 45 48

C/ Socuéllamos 11
P.I. Larache
13005 Ciudad Real

almacenciudadreal@rominio.es

Los datos contenidos en este catálogo son meramente indicativos. Qsystems se reserva el derecho a realizar cambios sin previo aviso de carácter técnico o constructivo.